Citroën
CX 07/85
MIC 03191
(Edition 12/90)

A 01

PIECES D'ORIGINE
ORIGINAL-TEILE
GENUINE PARTS
PIEZAS DE ORIGEM
RICAMBI ORIGINALI

CX 07/85 ►

MIC 03191
Edition 12/90

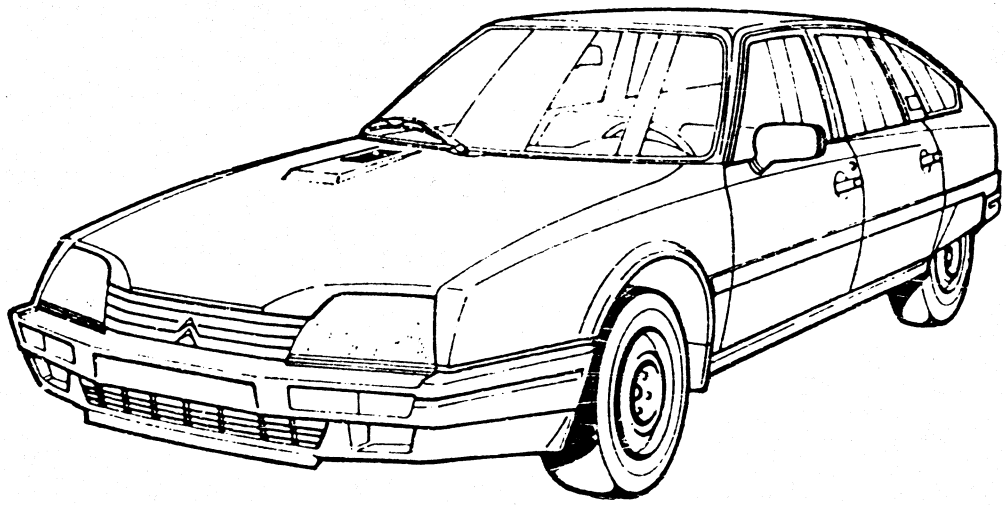

AUTOMOBILES CITROEN
SERVICE A LA CLIENTÈLE
DÉPARTEMENT PIÈCES DE RECHANGE
GESTION COMMERCIALE

141, Bd Mac-Donald
B.P. n° 8
75922 PARIS Cedex 19

3191

A - 02

DÉSIGNATION DES TYPES DE VÉHICULES
KENNZEICHNUNG DER WAGENTYPEN
CAR TYPES DESCRIPTION
DESIGNACION DE LOS TIPOS DE VEHICULOS
DENOMINAZIONE DEI TIPI DI VETTURE

		BOITE DE VITESSES GETRIEBE GEARBOX CAJA DE VELOCIDADES SCATOLA CAMBIO
	MOTEUR ESSENCE 1995 cm³ : 4 CYLINDRES 88 x 82 BENZINMOTOR 1995 CC : 4 ZYLINDER 88 x 82 PETROL ENGINE 1995 CC : 4 CYLINDERS 88 x 82 MOTOR GASOLINA 1995 CC : 4 CILINDROS 88 x 82 MOTORE BENZINA 1995 CC : 4 CILINDRI 88 x 82	
2 L - CARBU	«CX 20 RE»	BV 4 «CX 20 RE» «CX 25 RD»
		– MÉCANIQUE 4 VITESSES : COUPLE 14 x 61 – MIT MECHAN. SCHALTUNG-4 V. W GAENGE : RAEDERSATZ 14 x 61 – MANUAL CONTROL - 4 SPEEDS : CROWN WHEEL AND PINION 14 x 61 – MECANICA DE 4 VELOCIDADES : GRUPO 14 x 61 – MECCANICA A 4 MARCE AVANTI : COPPIA 14 x 61
	MOTEUR ESSENCE 2165 cm³ : 4 CYLINDRES 88 x 89 BENZINMOTOR 2165 CC : 4 ZYLINDER 88 x 89 PETROL ENGINE 2165 CC : 4 CYLINDERS 88 x 89 MOTOR GASOLINA 2165 CC : 4 CILINDROS 88 x 89 MOTORE BENZINA 2165 CC : 4 CILINDRI 88 x 89	
2,2 L - CARBU	«CX 22 RS» «CX 22 TRS»	BV 5 «CX 22 RS» «CX 22 TRS» «CX 25 TRD» Option : «CX 20 RE» «CX 25 RD»
		– MÉCANIQUE 5 VITESSES : COUPLE 14 x 61 – MIT MECHAN. SCHALTUNG-5 V. W-GAENGE : RAEDERSATZ 14 x 61 – MANUAL CONTROL - 5 SPEEDS : CROWN WHEEL AND PINION 14 x 61 – MECANICA DE 5 VELOCIDADES : GRUPO 14 x 61 – MECCANICA A 5 MARCE AVANTI : COPPIA 14 x 61
	MOTEUR ESSENCE 2500 cm³ : 4 CYLINDRES 93 x 92 BENZINMOTOR 2500 CC : 4 ZYLINDER 93 x 92 PETROL ENGINE 2500 CC : 4 CYLINDERS 93 x 92 MOTOR GASOLINA 2500 CC : 4 CILINDROS 93 x 92 MOTORE BENZINA 2500 CC : 4 CILINDRI 93 x 92	
2,5 L - IE	«CX 25 RI» «CX 25 TRI» (BREAK) «CX 25 GTI» «CX 25 PRESTIGE» (BV AUTO)	BV 5 «CX 25 RI» «CX 25 TRI» «CX 25 GTI» «CX 25 GTI TURBO» BV 5 «CX 25 TRI» (BK) «CX 25 PRESTIGE TURBO»
		– MÉCANIQUE 5 VITESSES : COUPLE 14 x 59 – MIT MECHAN. SCHALTUNG-5 V. W-GAENGE : RAEDERSATZ 14 x 59 – MANUAL CONTROL - 5 SPEEDS : CROWN WHEEL AND PINION 14 x 59 – MECANICA DE 5 VELOCIDADES : GRUPO 14 x 59 – MECCANICA A 5 MARCE AVANTI : COPPIA 14 x 59 – MÉCANIQUE 5 VITESSES : COUPLE 15 x 61 – MIT MECHAN. SCHALTUNG-5 V. W-GAENGE : RAEDERSATZ 15 x 61 – MANUAL CONTROL - 5 SPEEDS : CROWN WHEEL AND PINION 15 x 61 – MECANICA DE 5 VELOCIDADES : GRUPO 15 x 61 – MECCANICA A 5 MARCE AVANTI : COPPIA 15 x 61
2,5 L - IE TURBO ► 07/86	«CX 25 GTI TURBO» «CX 25 PRESTIGE TURBO»	«CX 25 GTI TURBO 2» «CX 25 PRESTIGE TURBO 2»
2,5 L - IE TURBO 2 07/86 ►	«CX 25 GTI TURBO 2» «CX 25 PRESTIGE TURBO 2»	BV 5 «CX 25 RD TURBO» «CX 25 TRD TURBO» «CX 25 LIMOUSINE TURBO» BV 5 «CX 25 RD TURBO 2» «CX 25 TRD TURBO 2» «CX 25 LIMOUSINE TURBO 2»
		– MÉCANIQUE 5 VITESSES : COUPLE 15 x 59 – MIT MECHAN. SCHALTUNG-5 V. W-GAENGE : RAEDERSATZ 15 x 59 – MANUAL CONTROL - 5 SPEEDS : CROWN WHEEL AND PINION 15 x 59 – MECANICA DE 5 VELOCIDADES : GRUPO 15 x 59 – MECCANICA A 5 MARCE AVANTI : COPPIA 15 x 59 – MÉCANIQUE 5 VITESSES : COUPLE 16 x 61 – MIT MECHAN. SCHALTUNG-5 V. W-GAENGE : RAEDERSATZ 16 x 61 – MANUAL CONTROL - 5 SPEEDS : CROWN WHEEL AND PINION 16 x 61 – MECANICA DE 5 VELOCIDADES : GRUPO 16 x 61 – MECCANICA A 5 MARCE AVANTI : COPPIA 16 x 61 – MÉCANIQUE 5 VITESSES : COUPLE 16 x 59 – MIT MECHAN. SCHALTUNG-5 V. W-GAENGE : RAEDERSATZ 16 x 59 – MANUAL CONTROL - 5 SPEEDS : CROWN WHEEL AND PINION 16 x 59 – MECANICA DE 5 VELOCIDADES : GRUPO 16 x 59 – MECCANICA A 5 MARCE AVANTI : COPPIA 16 x 59
	MOTEUR DIESEL 2500 cm³ : 4 CYLINDRES 93 x 92 DIESELMOTOR 2500 CC : 4 ZYLINDER 93 x 92 DIESEL ENGINE 2500 CC : 4 CYLINDERS 93 x 92 MOTOR DIESEL 2500 CC : 4 CILINDROS 93 x 92 MOTORE DIESEL 2500 CC : 4 CILINDRI 93 x 92	
DI 2,5 L	«CX 25 RD» «CX 25 TRD»	
DI 2,5 L TURBO ► 03.87	«CX 25 RD TURBO» «CX 25 TRD TURBO» «CX 25 LIMOUSINE TURBO»	
DI 2,5 L TURBO 2 03/87 ►	«CX 25 RD TURBO 2» «CX 25 TRD TURBO 2» «CX 25 LIMOUSINE TURBO 2»	
		BOITE DE VITESSES AUTOMATIQUE : COUPLE 13 x 62 AUTOMATISCHES GETRIEBE : RAEDERSATZ 13 x 62 AUTOMATIC GEARBOX : CROWN WHEEL AND PINION 13 x 62 CAJA DE VELOCIDADES AUTOMATICA : GRUPO 13 x 62 SCATOLA CAMBIO AUTOMATICA : COPPIA 13 x 62
		«BV AUTO» OPTION «CX 25 PRESTIGE» (SÉRIE)

DÉSIGNATION DES TYPES DE VÉHICULES (Suite)
KENNZEICHNUNG DER WAGENTYPEN (Forts.)
CAR TYPES DESCRIPTION (Cont.)
DESIGNACION DE LOS TIPOS DE VEHICULOS (Cont.)
DENOMINAZIONE DEI TIPI DI VETTURE (Cont.)

A-03

FREINS A DISQUES SUR LES 4 ROUES
SCHEIBENBREMSEN AUF ALLE 4 RAEDER
DISC TYPE BRAKES ON THE 4 WHEELS
FRENOS DE DISCOS SOBRE LAS 4 RUEDAS
FRENI A DISCHI SULLE 4 RUOTE

OPTION : «ABS» (ANTI-BLOCKING SYSTEM)

DA

DIRECTION ASSISTÉE A RAPPEL ASSERVI (DIRAVI)
SERVOLENKUNG MIT UNTERSTUETZTER RUECKSTELLUNG (DIRAVI)
SERVOSTEERING WITH POWER CENTRALISER DEVICE (DIRAVI)
SERVODIRECCION CON RETORNO ASISTIDO (DIRAVI)
SERVOSTERZO CON RITORNO ASSISTITO (DIRAVI)

SUSPENSION HYDROPNEUMATIQUE
LUFTHYDRAULISCHE AUFHAENGUNG
HYDROPNEUMATIC SUSPENSION
SUSPENSION HIDRAUNEUMATICA
SOSPENSIONE IDRAUPNEUMATICA

BL

CARROSSERIE : BERLINE 4 PORTES, 5 PLACES
KAROSSERIE : LIMOUSINE 4 TUEREN, 5 SITZPLAETZE
BODY : SALOON, 4 DOORS, 5-SEATER
CARROCERIA : BERLINA 4 PUERTAS, 5 PLAZAS
CARROZZERIA : BERLINA 4 PORTIERE, 5 POSTI

«CX 20 RE»
«CX 22 TRS»

«CX 25 RI»
«CX 25 GTI»
«CX 25 GTI TURBO»
«CX 25 GTI TURBO 2»
«CX 25 PRESTIGE» (BV AUTO)
«CX 25 PRESTIGE TURBO 2» (BV AUTO)
«CX 25 PRESTIGE TURBO»
«CX 25 PRESTIGE TURBO 2»

«CX 25 RD»
«CX 25 TRD»
«CX 25 RD TURBO»
«CX 25 RD TURBO 2»
«CX 25 TRD TURBO»
«CX 25 TRD TURBO 2»
«CX 25 LIMOUSINE TURBO»
«CX 25 LIMOUSINE TURBO 2»

«LIMOUSINE»
«PRESTIGE»

VERSION : BERLINE LONGUE
AUSFUEHRUNG : LANGUE LIMOUSINE
MODEL : LONG SALOON
VERSION : BERLINA LARGA
VERSIONE : BERLINA LUNGA

BL

CARROSSERIE : BERLINE 2 PORTES, 2 PLACES
KAROSSERIE : LIMOUSINE 2 TUEREN, 2 SITZPLAETZE
BODY : SALOON, 2 DOORS, 2-SEATER
CARROCERIA : BERLINA 2 PUERTAS, 2 PLAZAS
CARROZZERIA : BERLINA 2 PORTIERE, 2 POSTI

VERSION : «ENTREPRISE»
AUSFUEHRUNG : «BETRIEBSMODEL»
MODEL : «ENTREPRISE»
VERSION : «EMPRESA»
VERSIONE : «IMPRESA»

«CX 20 RE»
«CX 25 RD»

BK

CARROSSERIE : BREAK 5 PORTES, 5 PLACES
KAROSSERIE : BREAK-5 TUEREN, 5 SITZPLAETZE
BODY : ESTATE CAR, 5 DOORS, 5-SEATER
CARROCERIA : BREAK 5 PUERTAS, 5 PLAZAS
CARROZZERIA : BREAK 5 PORTIERE, 5 POSTI

«CX 20 RE»
«CX 22 RS»
«CX 25 TRI»
«CX 25 RD»
«CX 25 TRD TURBO»
«CX 25 TRD TURBO 2»

FAMI

VERSION : FAMILIALE, 8 PLACES
AUSFUEHRUNG : FAMILIALE, 8 SITZPLAETZE
MODEL : FAMILIALE, 8-SEATER
VERSION : FAMILIAL, 8 PLAZAS
VERSIONE : FAMILIALE, 8 POSTI

«CX 20 RE»
«CX 25 RD»

AMBU

CARROSSERIE 5 PORTES : AMBULANCE
KAROSSERIE 5 TUEREN : KRANKENWAGEN
BODY 5 DOORS : AMBULANCE
CARROCERIA 5 PUERTAS : AMBULANCIA
CARROZZERIA 5 PORTIERE : AMBULANZA

VERSION : AMBULANCIABLE
AUSFUEHRUNG : RETTUNGSWAGEN
MODEL : EMERGENCY AMBULANCE
VERSION : AMBULANCIABLE
VERSIONE : AMBULANZIABILE

«CX 20 RE»
«CX 25 RD»
«CX 25 RD TURBO»

12-90

3191

SYMBOLES UTILISÉS DANS LE TEXTE
ZEICHENERKLAERUNG
SYMBOLS USED IN THE TEXT
LEYENDA DE LOS SIMBOLOS
PROSPETTO DEI SIMBOLI

A--04

▶ 2/86 ▶ 3523	JUSQUE (VOIR NOTA) BIS (SIEHE ANMERKUNG) UNTIL (SEE NOTE) HASTA (VER NOTA) FINO A (VEDERE NOTA)
2/86 ▶ 3524 ▶	DEPUIS (VOIR NOTA) AB (SIEHE ANMERKUNG) SINCE (SEE NOTE) DESDE (VER NOTA) DA (VEDERE NOTA)
1 POS	PREMIERE - DEUXIEME POSSIBILITÉ ERSTE - ZWEITE AUSFUEHRUNG FIRST - SECOND POSSIBILITY PRIMERA - SEGUNDA POSIBILIDAD PRIMA - SECONDA POSSIBILITA
1E - 2E	PREMIERE - DEUXIEME VITESSE ERSTER - ZWEITER GANG FIRST - SECOND GEAR PRIMERA - SEGUNDA MARCHA PRIMA - SECONDA MARCIA
2 PORTAR	2 PORTES ARRIERE 2 HINTERE TUEREN 2 REAR DOORS 2 PUERTAS TRASERAS 2 PORTE POSTERIORI
"B"	BLANC WEISS WHITE BLANCO BIANCO
"BL"	BLEU BLAU BLUE AZUL BLU
"G"	GRIS GRAU GREY GRIS GRIGIO
"IN"	INCOLORE FARBLOS COLOURLESS INCOLORO INCOLORE
"J"	JAUNE GELB YELLOW AMARILLO GIALLO
"M"	MARRON BRAUN CHESTNUT MARRON MARRONE
"MV"	MAUVE MALVENFARBIG MALLOW COLOR DE MALVA COLORE MALVA
"N"	NOIR SCHWARZ BLACK NEGRO NERO
"NA"	NATUREL NATURFARBIG NATURAL NATURAL NATURALE
"OR"	ORANGE ORANGE ORANGE ANARANJADO ARANCIONE
"R"	ROUGE ROT RED ROJO ROSSO
"RO"	ROSE ROSENFARBEN PINK ROSA ROSA
"V"	VERT GRUEN GREEN VERDE VERDE
"VI"	VIOLET VIOLETT VIOLET VIOLETTA VIOLA
A	AMPERE AMPERE AMPERE AMPERIO AMPERE
ADM	ADMISSION EINLASS INLET ADMISION ASPIRAZIONE
AH	AMPERE HEURES AMPERE-STUNDE AMPERE HOUR AMPERIO HORA AMPERE ORA
AR	ARRIERE HINTEN REAR ATRAS POSTERIORE
AV	AVANT VORN FRONT DELANTE ANTERIORE
BV	BOITE DE VITESSES GETRIEBE GEARBOX CAJA DE VELOCIDADES SCATOLA CAMBIO
BV A	BOITE DE VITESSES AUTOMATIQUE AUTOMATISCHES GETRIEBE AUTOMATIC GEARBOX CAJA DE VELOCIDADES AUTOMATICA SCATOLA CAMBIO AUTOMATICA
BVM	BOITE DE VITESSES MÉCANIQUE GETRIEBE (MECHANISCHE SCHALTUNG) GEARBOX (MANUAL CONTROL) CAJA DE VELOCIDADES (MECANICA) SCATOLA CAMBIO (MECCANICA)
C	COUPLE SATZ VON 2 ZAHNRAEDERN TWO-GEAR SET GRUPO COPPIA

3191

A-05

SYMBOLES UTILISÉS DANS LE TEXTE (Suite)

ZEICHENERKLAERUNG (Forts.)
SYMBOLS USED IN THE TEXT (Cont.)
LEYENDA DE LOS SIMBOLOS (Cont.)
PROSPETTO DEI SIMBOLI (Cont.)

CAD	DIRECTION A DROITE RECHTSLENKUNG RIGHT HAND STEERING DIRECCION A DERECHA GUIDA A DESTRA
CAG	DIRECTION A GAUCHE LINKSLENKUNG LEFT HAND STEERING DIRECCION A IZQUIERDA GUIDA A SINISTRA
CAGE	ÉCROU EN CAGE KAEFIGMUTTER CAGE NUT TUERCA EN CAJILLA DADO IN GABBIA
CAN	CANNELURES NUTEN SPLINES RANURAS SCANALATURE
CC	CAOUTCHOUC GUMMI RUBBER CAUCHO GOMMA
CDE	COMMANDE BETAETIGUNG CONTROL MANDO COMANDO
CENT	CENTRAL MITTLER CENTRAL CENTRAL CENTRALE
CHC	VIS TÊTE 6 PANS CREUX INBUSSCHRAUBE SCREW WITH HEXAGON GROOVE TORNILLO CABEZA HUECA HEXAGONAL VITE A TESTA A INCAVO ESAGONALE
CO	RONDELLE "CONTACT" GERIFFELTE SCHEIBE SHAKE-PROOF WASHER ARANDELA ESTRELLADA RONDELLA STRIATA
COL	VIS COLONNETTE STUTZSCHRAUBE SHOULDERED SCREW TORNILLO COLUMNILLA VITE COLONNETTA
CR	RONDELLE CRANTÉE VERZAHNTE SCHEIBE TOOTHED WASHER ARANDELA DENTADA RONDELLA DENTATA
CU	CUIVRE KUPFER COPPER COBRE RAME
D	COTÉ DROIT RECHTE SEITE RIGHT HAND SIDE LADO DERECHO LATO DESTRO
DENT	DENTS OU DENTELURES ZAHNE ODER ZACKEN TEETH OR NOTCHES DIENTES O ESTRIAS DENTI O STRIE
DEO	DEMANDER EN OUTRE DAZU ORDER IN ADDITION PEDIR ADEMAS RICHIEDERE INOLTRE
DIAM	DIAMETRE DURCHMESSER DIAMETER DIAMETRO DIAMETRO
E	ÉPAISSEUR STAERKE THICKNESS ESPESOR SPESSORE
ÉCH	ÉCHAPPEMENT AUSLASS EXHAUS ESCAPE SCARICO
ÉLAS	RONDELLE ÉLASTIQUE FEDERSCHEIBE FLEXIBLE WASHER ARANDELA ELASTICA RONDELLA ELASTICA
ENS	ENSEMBLE SATZTEILE PARTS SET CONJUNTO INSIEME
ENT	ENTRAXE ACHSABSTAND DISTANCE BETWEEN CENTRES ENTRE EJES INTERASSE
EXT	EXTÉRIEUR AUSSENSEITE EXTERNAL EXTERIORE ESTERNO
FHC	TÊTE FRAISÉE A 6 PANS CREUX INBUSSCHRAUBE MIT FRAESKOPF COUNTERSUNK HEAD WITH HEX. GROOVE CABEZA AVELLANADA HUECO HEXAGONAL TESTATA SVASATA A INCAVO ESAGONALE
G	COTÉ GAUCHE LINKE SEITE LEFT HAND SIDE LADO IZQUIERDO LATO SINISTRO
GLACE	VERSION AVEC GLACE AUSFUEHRUNG MIT SEITLICHEN FENSTERN EQUIPMENT WITH GLAZED SIDE PANELS VERSION CON CRISTALES LATERALES VERSIONE A CRISTALLI LATERALI
GW	RONDELLE GROWER FEDERRING GROWER RING ARANDELA GROWER RONDELLA GROWER
H	HAUTEUR HOEHE HEIGHT ALTURA ALTEZZA
HC	VIS SANS TÊTE A 6 PANS CREUX INBUSSCHRAUBE OHNE KOPF HEX. GROOVE SCREW W/O HEAD TORNILLO DE HUECO HEX. SIN CABEZA VITE A INCAVO ESAG. SENZA TESTA

3191 SYMBOLES UTILISÉS DANS LE TEXTE (Suite)

ZEICHENERKLAERUNG (Forts.)
SYMBOLS USED IN THE TEXT (Cont.)
LEYENDA DE LOS SIMBOLOS (Cont.)
PROSPETTO DEI SIMBOLI (Cont.)

A 06

HE	HEXAGONAL SECHSKANT HEXAGONAL HEXAGONAL ESAGONALE
HEF	ECROU AUTO-FREINE SELBSTSICHERNDE MUTTER SELF LOCKING NUT TUERCA AUTOFRENADA DADO AUTOFRENATO
HEK	ECROU CRENELE KRONENMUTTER CASTELLATED NUT TUERCA ALMENADA DADO A CORONA
HEMB	ECROU A EMBASE MUTTER M. BREITER ANLAUFFLAECHE NUT WITH LARGE BASE TUERCA CON BASILLA DADO A BASETTA
HERI	ECROU HE AVEC RONDELLE IMPERDABLE MUTTER MIT SCHEIBE NUT WITH WASHER TUERCA CON ARANDELA IMPERDIBLE DADO CON RONDELLA IMPERDIBILE
INF	INFÉRIEUR UNTERN LOWER INFERIOR INFERIORE
INT	INTÉRIEUR INNEN INTERNAL INTERIOR INTERNO
INTM	INTERMÉDIAIRE ZWISCHENGELEGEN INTERMEDIATE INTERMEDIO INTERMEDIO
LAR	LARGEUR BREITE WIDTH ANCHURA LARGHEZZA
LAT	LATÉRAL SEITLICH LATERAL LATERAL LATERALE
LON	LONGUEUR LAENGE LENGHT LONGITUD LUNGHEZZA
M. AR	MARCHE ARRIÈRE RUECKWAERTSGANG REVERSE MARCHA ATRAS RETROMARCIA
NFP	NE FOURNISSONS PLUS NICHT MEHR LIEFERBAR NO LONGER SUPPLIED NO FABRICAMOS MAS NON PIU FORNITO
OPTION	OPTION WAHLWEISE OPTIONAL OPCION OPZIONE
PORCOU	MONTAGE PORTE COULISSANTE EINBAU SCHEIBETUER SLIDING DOOR EQUIPMENT MONTAJE PUERTA DESLIZANTE MONTAGGIO PORTIERA SLITTANTE
PORT LAT	PORTE LATÉRALE BATTANTE TUER DOOR PUERTA PORTIERA
Q	ÉCOUR CARRÉ VIERKANTMUTTER SQUARE NUT TUERCA CUADRADA DADO QUADRATO
RAPVOL	RAPPORT VOLUMÉTRIQUE VOLUMENVERHAELTNIS VOLUME RATIO RELACION VOLUMETRICA RAPPORTO VOLUMETRICO
REP	REPÈRE MARKIERUNG MARKING MARCO SEGNO
RMP	REMPLACE MODÈLE PRECÉDENT ERSETZT DIE FRUEHEREN AUSFUEHRUNGEN REPLACES PREVIOUS MODELS REEMPLAZA LOS MODELOS PRECEDENTES SOSTITUISCE I MODELLI PRECEDENTI
RP	REMPLACÉ PAR ERSETZT DURCH SUPERSEDED BY REEMPLAZADO POR SOSTITUITO DA
SAUF	EXCEPTÉ MIT AUSNAHME EXCEPT EXCEPTO SALVO
SUP	SUPÉRIEUR OBEN UPPER SUPERIOR SUPERIORE
TA	TARAUDEUSE BLECHSCHRAUBE THREAD CUTTER SCREW TERRAJANTE FILETTANTE
TCA	VIS A TÊTE CARRÉE VIERKANTKOPFSCHRAUBE SQUARE HEAD SCREW TORNILLO DE CABEZA CUADRADA VITE A TESTA QUADRATA
TCB	TÊTE CYLINDRIQUE BOMBÉE GEWOELBTER ZYLINDERKOPF ROUNDED CYLINDRICAL HEAD CABEZA CILINDRICA COMBADA TESTATA CILINDRICA TONDA
TCF	TÊTE CYLINDRIQUE FENDUE SPALTZYLINDERKOPF SLOTTED CYLINDRICAL HEAD CABEZA CILINDRICA HENDIDA TESTA CILINDRICA TAGLIATA
TF	TÊTE FRAISÉE FRAESKOPF COUNTERSUNK HEAD CABEZA AVELLANADA TESTATA SVASATA

3191

A-07

SYMBOLES UTILISÉS DANS LE TEXTE (Suite)
ZEICHENERKLAERUNG (Forts.)
SYMBOLS USED IN THE TEXT (Cont.)
LEYENDA DE LOS SIMBOLOS (Cont.)
PROSPETTO DEI SIMBOLI (Cont.)

TFB	**TÊTE FRAISÉE BOMBÉE** GEWOELBTER FRAESKOPF ROUNDED COUNTERSUNK HEAD CABEZA AVELLANADA COMBADA TESTATA SVASATA TONDA
TH	**TÊTE HEXAGONALE** SECHSKANTKOPF HEXAGONAL HEAD CABEZA HEXAGONAL TESTATA ESAGONALE
THEMB	**VIS A EMBASE** SCHRAUBE MIT BREITEM KOPF SCREW WITH LARGE HEAD TORNILLO DE BASILLA VITE A BASETTA
THRI	**VIS TH AVEC RONDELLE IMPERDABLE** SCHRAUBE MIT SCHEIBE SCREW WITH WASHER TORNILLO CON ARANDELA IMPERDIBLE VITE CON RONDELLA IMPERDIBILE
TO	**JOINT TORIQUE** RING DICHTUNG RING SEAL JUNTA TORICA GOMMINO
TÔLE	**VERSION SANS GLACE** AUSFUEHRUNG OHNE SEITLICHE FENSTER EQUIPMENT WITH UNGLAZED SIDE PANELS VERSION SIN CRISTALES LATERALES VERSIONE SENZA CRISTALLI LATERALI
TPB	**VIS BOMBÉE (POÊLIER)** SCHRAUBE M. GEWOELBTEM KOPF SCREW WITH ROUNDED HEAD TORNILLO CABEZA COMBADA VITE A TESTA TONDA
TR	**TÊTE RONDE** RUNDKOPF ROUND HEAD CABEZA REDONDA TESTA TONDA
TT	**TOUS TYPES** ALLE TYPEN ALL TYPES TODOS TIPOS TUTTI TIPI
V	**VOLT** VOLT VOLT VOLTIO VOLT
W	**WATT** WATT WATT VATIO WATT
XT	**MONTAGE EXPORT** EXPORT AUSFUEHRUNG EXPORT FITTING MONTAJE EXPORT MONTAGGIO ESPORT
NOTA	**SUSPENSION VARIABLE** = **SUSPENSION HYDRACTIVE**

3191 SYMBOLES UTILISÉS DANS LE TEXTE (Suite)

ZEICHENERKLAERUNG (Forts.)
SYMBOLS USED IN THE TEXT (Cont.)
A-08 ↑ LEYENDA DE LOS SIMBOLOS (Cont.)
PROSPETTO DEI SIMBOLI (Cont.)

AMBULANCE
SANITAT SWAGEN
AMBULANCE
AMBULANCIA
AMBULANZA

ACCOUDOIR AVANT
ARMLEHNE VORN
FRONT ARMREST
CON APOYABRAZOS DELANTERO
APPOGGIA BRACCIO POSTERIORE

AVEC ASSISTANCE DE FREINAGE
MIT SEVRO-BREMSUNG
WITH BRAKE SERVO
CON SERVO-FRENO
CON SERVO FRENO

AVEC COMPENSATEUR
MIT BREMSAUSGLEICH
WITH COMPENSATOR
CON COMPENSADOR
CON COMPENSATORE

AVEC COMPENSATEUR INCORPORÉ
MIT EINGEBAUTEM BREMSAUSGLEICH
WITH INTEGRAL COMPENSATOR
CON COMPENSADOR INTEGRADO
CON COMPENSATOR INTEGRADO

AMIANTE
MAGNET
MAGNET
AMIANTO
AMIANTO

ALARME ANTI-VOL
DIEBSTAHLSICHERUNG
THEFT PROTECTION ALARM
ANTI-ROBO ALARMA
ANTIFURTO ALARMI

ANTI-BLOC ROUE
ANTIBLOCKIER SYSTEM
ABS
ANTI BLOQUEO RUEDA
ANTI BLOCCAGGIO RUOTA

ANTI-DÉMARRAGE CODE
CODE ANLASSSPERRE
ANTI-START CODE
ANTIARRANQUE CODIGO

ATMOSPHÈRE POUSSIÈRES
STAUBDRUCKLUFT
ATMOSPHERIC DUST
ATMOSFERA POLUOS
EQUIPAGGIAMENTO CONTRO LA POLVERE

ATTACHE DE REMORQUE
ANHANGERKUPPLUNG
TOWBAR
ATADURA REMOLQUE
MONTAGGIO PER TRAINO

AVERTISSEUR D'OUBLI ÉCLAIRAGE
SIGNAL FUR BELEUCHTUNGS ERINN
LIGHTING OBLIVION HORN
BOCINA ALUMBRADO

BERLINE
BERLINE
SALOON
BERLINA
BERLINA

BERLINE ENTREPRISE 3 PORTES
BERLINE 3 TUEREN
SALOON 3 DOORS
BERLINA 3 PUERTAS
BERLINA 3 PORTE

BERLINE 4 PORTES
BERLINE 4 TUEREN
SALOON 4 DOORS
BERLINA 4 PUERTAS
BERLINA 4 PORTE

BERLINE 5 PORTES
BERLINE 5 TUEREN
SALOON 5 DOORS
BERLINA 5 PUERTAS
BERLINA 5 PORTE

BREAK
BREAK KAROSSERIEN
ESTATE CAR BODY
CARROCERIA BREAK
CARROZZERIA BREAK

BREAK ENTREPRISE 3 PORTES
BREAK KAROSSERIEN 3 TUEREN
ESTATE CAR BODY 3 DOORS
CARROCERIA BREAK 3 PUERTAS
CARROZZERIA BREAK 3 PORTE

BREAK FAMILIALE
BREAK KAROSSERIEN FAMILIEN
ESTATE CAR BODY FAMILY
CARROCERIA BREAK FAMILIAR
CARROZZERIA BREAK DOMESTICO

BREAK 3 PORTES
BREAK KAROSSERIEN 3 TUEREN
ESTATE CAR BODY 3 DOORS
CARROCERIA BREAK 3 PUERTAS
CARROZZERIA BREAK 3 PORTE

BREAK 5 PORTES
BREAK KAROSSERIEN 5 TUEREN
ESTATE CAR BODY 5 DOORS
CARROCERIA BREAK 5 PUERTAS
CARROZZERIA BREAK 5 PORTE

BANQUETTE 2/3 - 1/3 - RABATTABLE
SITZBANK 2/3 1/3 UMKLAPPBAR
FOLDING BENCH SEAT 2/3 1/3
BANQUETA 2/3 1/3 PLEGABLE
SEDILE 2/3 1/3 ARTICULAZIONE

BANQUETTE ARRIERE RABATTABLE
HINTERESITZBANK UMKLAPPBAR
REAR FOLDING BENCH SEAT
BANQUETA TRASERA PLEGABLE
SEDILE POSTERIORE ARTICULAZIONE

BENNE BASCULANTE
KIPPER HINTEN
REAR DUMPER BODY
CESTO BASCULAR TRASEROS

CLINIQUE
KLINIK
HOSPITAL
CLINICA
CLINICA

CONDAMNATION LEVE-VITRE ARRIERE
HINTERE TUEREN VERRIEGELUNG
REAR DOOR LOCK KNOB
SEGURO PUERTA TRASERA
SERRATURA DI SICUREZZA PORTA POSTERIORE

COMMANDE SIEGE AVANT MANUELLE
MANUELLE BETATIG VORDERSITZ
FRONT SEAT MANUAL CONTROL
MANDO ASIENTO DELANTERO MANUAL
COMMANDE SEDILE ANTERIORE MANUEL

COMMANDE SIEGE AVANT ÉLECTRIQUE
ELEKTRISCHE BETATIG VORDERSITZ
FRONT SEAT ELECTRIC CONTROL
MANDO ASIENTO DELANTERO ELECTRO
COMMANDI SEDILE ANTERIORE ELECTRICO

3191 SYMBOLES UTILISÉS DANS LE TEXTE (Suite)

ZEICHENERKLAERUNG (Forts.)
SYMBOLS USED IN THE TEXT (Cont.)
A - 09 ↑ LEYENDA DE LOS SIMBOLOS (Cont.)
PROSPETTO DEI SIMBOLI (Cont.)

CONDAMNATION CENTRAL COTÉ CONDUCTEUR
ZENTRALVERRIEG FAHRER
CENTR LOCK SYSTEM DRIVER SIDE
CIERRE DE PUERTAS CENTRAL (CONDUCTOR)
CHIUSURA CENTRALIZZATA DELLE PORTE (GUIDATORE)

CONDAMNATION CENTRAL CONDUCTEUR - PASSAGER
ZENTRALVERRIEG FAHRER - PASSAGI
CENTR LOCK SYSTEM DRIVER - PASS
CIERRE DE PUERTAS CENTRAL (CONDUCTOR - PASS)
CHIUSURA CENTRALIZZATA DELLE PORTE (GUIDATORE - PASS)

CHAUFFAGE
HEIZGERAT
HEATER
CALEFACCION
RISCALDATORE

CEINTURE DE SECURITE ARRIERE A ENROULEUR
AUFROLLGURT HINTEN
REAR INERTIA REEL SAFETY BELT
CINTURON SEGUR TRAS CON ENROL
CINTURA POSTERIORE ARROTOLATORE AUTOMATICO

CEINTURE DE SECURITÉ ARRIERE STAT
SICHERHEITSGURT
REAR STATIC SAFETY BELT
CINTURON SEGUR TRAS ESTATICO
CINTURA POSTERIORE FISSA

CEINTURE ABDOMINALE AVEC ENROULEUR
GURTE MIT AUFROLLER
INERTIA REEL LAP BELT
CON ENROLL Y CINTURON ABDOMIN
CINTURA ABDOMINALE ARROTOLATORE AUTOMATICO

CEINTURE DE SECURITE AVANT STAT
STATIKGURT VORN
FRONT STATIC SAFETY BELT
ARROLLAR CINTURON ABDOMINAL
CINTURA ANTERIORE FISSA

CEINTURES PASSIVES
GURTEL PASSIV
PASSIVE SAFETY BELT
CINTURON PASSIVE
CINTURA PASSIVA

CEINTURE DE SÉCURITÉ AVANT A ENROULEUR
AUFROLLGURT VORN
FRONT INERTIA REEL SAFETY BELT
CINTURON SEGUR DEL ESTATICO
CINTURA ANTERIORE - ARROTOLATORE AUTOMATICO

CLIMAT TEMPÉRÉ
GEMAESSIGTES KLIMA
TEMPERATE CLIMATE
CLIMA TEMPERANTE
CLIMA TAMPERARE

CLIMAT GRAND FROID
SEHR KALTE LAENDER
VERY COLD COUNTRIES
CLIMA GRANDE FRIO
CLIMA GRANDE FREDDO

CLIMAT TRÈS CHAUD
TROPISCBE LAENDER
HOT CLIMATE
CLIMA ISIMO CALIENTE
CLIMA GRANDE CALORE

CLIMATISEUR
HEIZUNGSANLAGE
HEATER
CLIMATIZZADOR
CLIMATISATORE

CHAUFFAGE COMPLÉMENTAIRE
ZUSATZHEIZUNG
ADDITIONAL HEATING
CALENTAMIENTO COMPLEMENTARIO
RISCALDATORE - COMPLEMENT

COLONNE DE DIRECTION RÉGLABLE
VERSTELLBARE LENKSAULE
ADJUSTABLE STEERING COLUMN
COLUMNA DEL VOLANTE REGULANDO
TUBO PER ALBERO COMMANDO STERZO - REGOLAZIONE

CHAUFFANTE
HEIZBAR
HEATING
CALENTAMIENTO
RISCALDAMENTO

CLAIR
KLAR
CLEAR
CLARO
CHIARO

DISQUES VENTILES
BREMSSCHEIBE BELUEFTET
VENTILATED DISC
DISCO VENTILADO
DISCO VENTILE

DIRECTION NON ASSISTÉE
OHNE SERVO LENKUNG
EXCEPT POWER STEERING
CONJUNTO DIRECCION NO ASISTIDA
STERZO NO SERVO COMMANDO

DIRECTION ASSISTÉE
SERVO LENKUNG
POWER STEERING
CONJUNTO DIRECCION ASISTIDA
STERZO CON SERVO COMMANDO

DIRECTION ASSISTÉE VARIABLE
SERVOLENKUNG VARIABEL
VARIABLE POWER STEERING
DIRECCION ASISTIDA VARIABLE
STERZO CON SERVO COMMANDO VARIAZ

EMPATTEMENT COURT
RADSTAND KURZ
WHEELBASE SHORT
BATALLA CORTO
PASSO CORTO

EMPATTEMENT LONG
RADSTAND LANGUE
WHEELBASE LENGTH
BATALLA LONG
PASSO LUNGHE

ESSUIE-VITRE INTERMITTANT
SCHEIBENWISCHER MIT INTERVALL
INTERMITTENT WINDOW WIPER
LIMPIAPARABRISAS INTERMITENTE
TERGICRISTALLO INTERMIT

ESSUIE-VITRE AVANT
SCHEIBENWISCHER VORN
FRONT WINDOW WIPER
LIMPIAPARABRISAS DELANTERAS
TERGICRISTALLO ANTERIORE

ESSUIE-VITRE ARRIERE
SCHEIBENWISCHER HINTEN
REAR WINDOW WIPER
LIMPIA LUNETA TRASERA
TERGICRISTALLO POSTERIORE

EMBRAYAGE STANDARD
STANDARD KUPPLUNG
STANDARD CLUTCH
EMBRAGUE STANDARD
FRIZIONE STAND

EMBRAYAGE AUTOMATIQUE
AUTOMAT KUPPLUNG
AUTOMATIC CLUTCH
EMBRAGUE AUTOMATICA
FRIZIONE AUTOMATICO

3191 SYMBOLES UTILISÉS DANS LE TEXTE (Suite)

ZEICHENERKLAERUNG (Forts.)
SYMBOLS USED IN THE TEXT (Cont.)
LEYENDA DE LOS SIMBOLOS (Cont.)
PROSPETTO DEI SIMBOLI (Cont.)

A-10

ÉQUIPEMENT RADIO
RADIO EINBAUSATZ
RADIO EQUIPMENT
EQUIPO RADIO
RADIO EQUIPAGGIAMENTO

FEU DE BROUILLARD ARRIERE
NEBELHECKLEUCHTE
REAR FOG LAMP
PILOTOS NIEBLA TRASEROS
LUCI POSTERIORI ANTINEBBIA

FEUX DIURNES
TAGESLEUCHTE
DAYLIGHT RUNNING LIGHTS
LUZ DEL DIA
LUCE DI GIORNO

FREIN ARRIERE A TAMBOUR
HINTERE TROMMEL BREMSE
REAR DRUM BRAKE
FRENO DE TAMBOR TRASERO
FRENO A TAMBURO ANTERIORE

FREIN ARRIERE A DISQUE
HINTERE SCHEIBENBREMSE
REAR DISC BRAKE
FRENO DE DISCO TRASERO
FRENO A DISCO ANTERIORE

INTERMITTENCE REGLABLE
VERSTELLBARE INTERVALLSCHALTUNG
ADJUSTABLE ALTERNATING DEVICE
INTERMITENCIA REGULANDO
INTERMITTENZA REGOLABILE

INCLINAISON MANUELLE
NEIGUNG MANUELL
MANUAL TILT
INCLINACION MANUAL
INCLINAZIONE MANUALE

INCLINAISON ÉLECTRIQUE
NEIGUNG ELEKTRISCH
ELECTRIC TILT
INCLINACION ELECTRICO
INCLINAZIONE ELETTRICO

LEVE-VITRE ARRIERE - COMMANDE ÉLECTRIQUE
ELEK. FENSTERHEBER HT
ELECT. CONTR. RR WINDOW LIFTER
ELEVALUNA TRASEROS MANDO ELECT
ALZACRISTALLO ELETTRICO, ORDINAZIONE POSTERIORE

LEVE-VITRE AVANT - COMMANDE ÉLECTRIQUE AVANT
VERD. FENSTERHEBER MIT VORD B
FRONT ELECT. CONTR. FRONT WIND. LIFTER
ELEVALUNA MANDO DEL. ELECTRICO
ALZACRISTALLO ANTERIORE ELETTRICO, ORDINAZIONE ANTERIORE

LEVE-VITRE
FENSTERHEBER
ELECTRIC CONTROL WINDOW
ELEVALUNAS
ALZACRISTALLO

LEVE-VITRE SÉQUENTIEL
SCHEIBENHEBER REIHENFOLGE
SEQUENCIAL WINDOW LIFTER
ELEVALUNA SECUENCIA
ALZACRISTALLO, SEQUENZA

LUNETTE ARRIERE CHAUFFANTE
HEIZ. RUECKFENSTER
HEATING REAR WINDOW
LUNETA TRASERA ANTIVAHO
LUNOTTO POSTERIORE TERMICO

MONTAGE HP
LAUTSPRECHERMONTAGE
LOUDSPEAKER ASSEMBLY
MONTAJE HP
MONTATURA ALTA PARLANTE

MONTAGE SANS DÉFLECTEUR ARRIERE
MONTAGE OHNE HINT. AUSST. FENS
ASSEMBLY WITH REAR SPOILER
MONTAJE SIN DEFLECTOR TRASERO
MONTATURA SENZA DEFLETTORE POSTERIORE

MONTAGE AVEC DÉFLECTEUR
MONTAGE MIT HINT. AUSSTELLFENS
ASSEMBLY WITH REAR SPOILER
MONTAJE CON DEFLECTOR TRASERO
MONTATURA CON DEFLETTORE POSTERIORE

MONTAGE AVEC ACCOUDOIR ARRIERE CENTRAL
MONTAGE MIT HINTERE ARMLEHNE
ASSEMBLY WITH REAR CENTRAL ARMREST
MONTAJE CON APOYABRAZOS TRASERO CENTRAL
MONTATURA CON POSTERIORE APPOGGIA CENTRALE

NETTOYAGE VITRE PROJECTEUR
SCHEINWERFERWASCHANLANGE
HEADLAMP GLASS CLEANING OR HEA.
LIMPIAFAROS
LAVACRISTALLO

NON CHAUFFANTE
NICHT HEIZBAR
NOT HEATED
NO CALENTAMIENTO
NO RISCALDAMENTO

OPTION TÉLÉPHONE
WAHLSEISE MIT TELEFON
PHONE OPTION
OPCION TELEFONO
OPZIONE TELEFONO

ORDINATEUR DE BORD
BORDCOMPUTER
DASHBOARD COMPUTER
CALCULADOR
CALCOLATORE DI GUIDA

PORCOU
SCHIEBETUR
SLIDING DOOR
PUERTA DESLIZANTE
PORTIERA SLITTANTE

PREEQUIPEMENT RADIO
VORAUSRUSTUNG FUR RADIO
RADIO PREEQUIPMENT
PREEQUIPO RADIO
PRE EQUIPAGGIAMENTO RADIO

PAYS FROID
KALTE LAENDER
COLD COUNTRIES
PAISANO FRIO
PAESE FREDO

PAYS CHAUD
WARM LAEN[illegible]ER
HEAT COUN[illegible]ES
PAISANO CALIDO
PAESE CALDO

POIGNÉES AV. + AR AVEC CROCHETS
HANDGRIFF (VOR - HINTERE) MIT HAKEN
HANDLE (FRONT - REAR) WITH LOCK
MANECILLA (DELANTERA - TRASERA) CON GANCHO
MANOPOLA (ANTERIORE - POSTERIORE) CON GANCIO

POIGNEES ARRIERE AVEC CROCHETS
HANDGRIFF - VOR - MIT HAKEN
HANDLE - FRONT - WITH LOCK
MANECILLA - DELANTERA - CON GANCHO
MANOPOLA - ANTERIORE - CON GANCIO

POMPE A ESSENCE ÉLECTRIQUE
KRAFTSTOFF PUMPE, ELEK.
ELECTRIC FUEL PUMP
ELECTRICO BOMBA DE COMBUSTIBLE
ELETTRICO POMPA BENZINA

3191 SYMBOLES UTILISÉS DANS LE TEXTE (Suite)

ZEICHENERKLAERUNG (Forts.)
SYMBOLS USED IN THE TEXT (Cont.)
A – 11 ↑ LEYENDA DE LOS SIMBOLOS (Cont.)
PROSPETTO DEI SIMBOLI (Cont.)

POMPE A ESSENCE MÉCANIQUE
KRAFTSTOFF PUMPE MECA
MECANIC FUEL PUMP
MECANICO BOMBA DE COMBUSTIBLE
MECANICO POMPA BENZINA

PORTE BAGAGES
GEPACKROST
LUGGAGE RACK
PORTAEQUIPAJES
RETE PORTAPACCHI

PROJECTEURS ANTI-BROUILLARD
NEBELSCHEINWERFER
FOG LAMP
LAMPARAROS ANTINIEBLA
PROIETTORE SIGILLATO

PROJECTEURS LONGUE PORTEE
FERNSCHEINWERFER
HIGH BEAM HEADLIGHT
FAROS LARGO ALCANCE
PROIETTORE PORTATA LUNGA

PLAFONNIER
DECKENLEUCHTE
INTERIOR LIGHT
LUZ DE TECHO
LUCE DI SOFFITTO

RÉHAUSSE REGLABLE AVANT
REGULIERBARE ERHOCHUNG VORN
FRONT ADJUSTMENT SPACER
REALCE REGLAJE DELANTERO
RIALZARE REGOLATO POSTERIORE

RÉHAUSSE REGLABLE AVANT - ARRIERE
REGULIERBARE ERHOEHUNG VORN HINT
FRONT REAR ADJUSTMENT SPACER
REALCE REGLAJE DELANTERO ATRAS
RIALZARE REGOLATO POSTERIORE ANTERIORE

RALLONGE
VERLANGERUNG
EXTENSION
PROLONGADOR
ALLUNGARE

RÉFRI
KLIMAANLAGE
AIR CONDITIONING
REFRIGERANTE
REFRIGERANTE

RÉGULATION DE VITESSES
TEMPO-MAT
SPEED CONTROL
REGULADOR DE VELOCIDADE
VELOCITA REGOLARIZZARE

RÉHAUSSE MANUELLE AVANT CONDUCTEUR
MECH. MANUELLE VORD ERHOCHUNG
DRIVER FRONT MANUEL EXTENSION

ELEVAZIONE MANUALE POSTERIORE GUIDA

RÉHAUSSE MOTORISÉE
MOTORISIERTE ERHOCHUNG
MOTORIZED SPACER
MOTOR. REALCE
MOTOR ELEVAZIONE

RÉHAUSSE RÉGLABLE PARALLÈLE
PARALELE REGULIERB. ERHOEHUNG
PARALLEL ADJUSTMENT SPACER
REALCE REGLAJE PARALELO
ELEVAZIONE REGOLATA - PARALLELO

RETROVISEUR EXTÉRIEUR SANS COMMANDE
AUSSENSPIEGEL OHNE IN. EINST
EXT. REARVIEW MIRROR W O CONTROL
RETROVISOR EXT SIN CONTROL
SPECCHIO RETROVISORE ESTERNO SENZA ORDINAZIONE

RÉTROVISEUR EXTÉRIEUR COMMANDE INTÉRIEURE MANUELLE
IN. MAN. EINST. AUSSENSPIEGEL
EXT. REARVIEW MIRROR MAN. INT. CONTROL
RETRO. EXT. CONTROL INTERIOR MANUEL
SPECCHIO RETROV. ESTERNO CON ORDINAZIONE INT. MANUALE

RÉTROVISEUR EXTÉRIEUR CHAUF. COMMANDE INTÉR. MANUELLE
IN. MAN. EINST. AUSSENSPIEGEL HEI
HT EXT. REARVIEW MIRROR MN. INT. CTR
RETRO. EXT. ANTIVAHO CONTROL INT. MANUEL
SPECCHIO RETROVISORE EST. (RISCALDO.) CON ORDINAZIONE INTERNO MANUALE

RÉTROVISEUR EXTÉRIEUR COMMANDE INTÉRIEURE ELECTRIQUE
EL. EINSTELLB. AUSSENSPIEGEL
EXT. REARVIEW MIRROR EL. INT. CONTROL
RETRO. EXT. CONTROL INT. ELECT.
SPECCHIO RETROVISORE EST. CON ORDINAZIONE INT ELETTRICO

RETROVISEUR EXTÉRIEUR CHAUF. COMMANDE INTÉRIEURE ELECT.
EL. EINSTELLB. AUSSENSPIEGEL H.
HT EXT. REARVIEW MIRROR EL INT. CTR
RETRO EXT. ANTIVAHO CONTROL INT.
SPECCHIO RETROVISORE EST. (RISCALDO.) CON ORDINAZIONE INTERNO ELETTRICO

RETROVISEUR EXTÉRIEUR
AUSSENRUECKSPIEGEL
EXTERIOR MIRROR
RETROVISOR EXT
SPECCHIO RETROVISORE ESTERNO

RÉGULATION TEMPÉRATURE
TEMPERATURREGLER
TEMPERATURE CONTROL
REGULACION TEMPERATURA
REGULATORE TEMPERATURA

SIÈGE CHAUFFANT
HEIZBARER SITZ
HEATED SEAT
ASSIENTO CALIENTE
SEDILE RISCALDO

SANS PORTE LATÉRALE
OHNE SEITENTUER
W.O SIDE DOOR
SIN PUERTA LATERAL
SENZA PORTA LATERALE

SIÈGE AVANT DROIT
VORDERSITZ RECHTS
FRONT SEAT RIGHT
ASIENTO DELANTERO DERECHO
SEDILE ANTERIORE - DESTRO

SIÈGE AVANT GAUCHE
VORDERSITZ LINKS
FRONT SEAT LEFT
ASIENTO DELANTERO IZQUIERDO
SEDILE ANTERIORE - SINISTRO

SANS CONDAMNATION CENTRALISÉE
OHNE ZENTRALVERRIEG
W O CENTRAL LOCKING SYSTEM
SIN CONDENAC CENTRAL DE PUERTAS
SENZA CONDANNA CENTRALE

SANS ASSISTANCE DE FREINAGE
OHNE SERVO BREMSE
W O BRAKE SERVO
SIN AMPLICADOR DE FRENADA
SENZA FRENATA ASSISTENZA

3191 SYMBOLES UTILISÉS DANS LE TEXTE (Suite)

ZEICHENERKLAERUNG (Forts.)
SYMBOLS USED IN THE TEXT (Cont.)
A–12 ↑ LEYENDA DE LOS SIMBOLOS (Cont.)
PROSPETTO DEI SIMBOLI (Cont.)

SANS AMIANTE
OHNE MAGNET
W/O ASBESTOS
SIN AMIANTO
SENZA AMIANTO

SIÈGES ARRIERE SÉPARÉS
HINT. EINZELSITZE
SEPARATE REAR SEATS
ASIENTOS TRAS. SEPARADO
SEDILE POSTERIORE SEPARAZIONE

SANS RÉTROVISEUR EXTÉRIEUR
OHNE AUSSENRUECKSPIEGEL
OUTSIDE EX. WITHOUT VIEW MIRROR
SIN RETROVISORES EXTERIORES
SENZA SPECCHIO RETROVISORE ESTERNO

SIÈGE AVANT CONDUCTEUR
FAHRERSITZ
FRONT DRIVERS SEAT
ASIENTO DELANTERO CONDUCTOR
SEDILE ANTERIORE - GUIDA

SIÈGE A MÉMOIRE
COMPUTERSITZ
SEAT WITH MEMORISED POSITION
ASIENTO EN MEMORIA
SEDILE CON MEMORIA

SIÈGE AVANT PASSAGER
BEIFAHRERSITZ
FRONT PASSENGERS SEAT
ASIENTO DELANTERO PASAJERO
SEDILE ANTERIORE - PASSEGGIERO

TOIT FIXE
OHNE SCHIEBEDAEL
FIXED ROOF
TECHO FIJO
TETTO FISSO

TOIT OUVRANT COMMANDE MANUELLE
SCHIEBEDACH MANUEL. BETAETIG
MANUAL CONTR SUN-ROOF
TECHO CORREDIZO MANDO MANUAL
TETTO SCORREVOLE - ORDINAZIONE MANUALE

TOIT OUVRANT
SCHIEBEDACH
SUN-ROOF
TECHO CORREDIZO
TETTO SCORREVOLE

TOIT OUVRANT COMMANDE ÉLECTRIQUE
SCHIEBEDACH ELEKTR. BETAETIG
ELECTR. CONTR. SUN-ROOF
TECHO MANDO ELECTRICO
TETTO SCORREVOLE ORDINAZIONE ELETTRICO

TEINTÉE
GETOENT
TINTED
TENIDO
TINTO

TEINTÉE VERT
GETOENT GRUN
TINTED GREEN
TENIDO VERDE
TINTO VERDE

TEINTÉE BRONZE
GETOENT BRONZE
TINTED BRONZE
TENIDO BRONCE
TINTO BRONZO

TEINTÉE VERTE + ANTENNE RADIO
GETOENT GRÜN + ANTENNE
TINTED GREEN + AERIAL
TENIDO VERDE + ANTENA
TINTO VERDE + ANTENNA

VITRE PIVOTANTE
DREHSCHEIBE.
HINGED WINDOW
ORDENADOR DE VIAJE
VETRO GIRANTE

4 ROUES MOTRICES
4 ALLRADANTRIEB
4 DRIVEN WHEELS
4 RUEDAS MOTOR
4 RUOTA MOTRICE

3191 **CODE COULEUR** 12/90
FARBENVERMERKUNG
COLOUR CODIFYING
A13 ↑ CODIGO DE COLORES
CODICE DEI COLORI

CODE VERMERK. CODE CODIGO CODICE	DESIGNATION COULEUR BEZEICHNUNG DER FARBE DESCRIPTION OF COLOUR DESIGNACION DE COLOR DENOMINAZIONE COLORE
AG	CHANVRE
CD	TABAC BLOND
CG	BEIGE VIRGINIA
CH	BEIGE HAVANNE
ED	MARRON
FAG	CHANVRE
FCD	TABAC BLOND
FCG	BEIGE VIRGINIA
FCH	BEIGE HAVANE
FDA	BEIGE DAIM
FED	MARRON
FKH	BORDEAUX
FLC	
FLD	BLEU SODALITE MOYEN
FLE	BLEU SODALITE FONCE
FLG	BLEU SODALITE
FTL	GRIS MOYEN ASPHALTE
FTR	GRIS BITUME
FTS	GRIS CLAIR
FVM	GRIS ANTHRACITE
FXJ	NOIR-ROUGE
FXK	
FXX	NOIR
FYC	GRIS
FYD	GRIS FONCE
FYJ	GRIS CLAIR
JG	CASSIS FONCE
JH	CASSIS FONCE + NOIR
KH	BORDEAUX
LC	BLEU SODALITE CLAIR
LD	BLEU SODALITE MOYEN
LE	BLEU SODALITE FONCE
LG	BLEU SODALITE
SD	GRIS FONCE
SJ	GRIS CLAIR
TL	GRIS MOYEN ASPHALTE
TR	GRIS BITUME
TS	GRIS CLAIR MACADAM
TW	NOIR
VM	GRIS ANTHRACITE
VY	GRIS BLEUTE -CANON DE FUSIL-
VZ	GRIS FONCE
XA	NOIR + BANDE GRISE
XJ	NOIR-ROUGE
XK	BORDEAUX + NOIR
XX	NOIR
YC	GRIS CLAIR
YD	GRIS FONCE
YF	GRIS CLAIR
200	ROUGE
300	BLEU PETREL
635	GRIS FONCE
700	NOIR
706	NOIR

12/90

3191 B01 ↑

TABLEAU DES VUES
AUFSTELLUNG DER BILDER
TABLE OF PICTURE
TABLA DE VISTAS
TABELLA DELLE VEDUTE

GROUPE
GROUP
GROUP
GRUPO
GRUPPO

01

SOUS GROUPE UNTERGRUPPE SUBGROUP SUBGRUPO SOTTOGRUPPO	NUMERO NUMMER NUMBER NUMERO NUMERO	VUE BILD PICTURE VISTA VEDUTA
MOTEUR - POCHETTE DE JOINTS		
MOTOR - DICHTSATZ		
ENGINE - GASKET KIT		
MOTOR - JUEGO DE JUNTAS		
MOTORE - SERIE GUARNIZIONI		
– ESSENCE 2 L ESSENCE 2,2 L	0010-20	D02
– ESSENCE 2,5 L INJECTION	0010-20	D03
– ESSENCE 2,5 L INJECTION TURBO	0010-30	D04
– GAZOLE 2,5 L	0010-40	D05
– GAZOLE 2,5 L TURBO - ▶ 3764	0010-50	D06
– GAZOLE 2,5 L TURBO - 3765 ▶	0010-51	D07
CULASSE		
ZYLINDERKOPF		
CYLINDER-HEAD		
CULATA		
TESTATA		
– ESSENCE 2 L ESSENCE 2,2 L	1120-10	D08 D09
– ESSENCE 2,5 L INJECTION	1120-20	D10 D11 D12
– ESSENCE 2,5 L INJECTION TURBO	1120-25	D13 D14 D15
– GAZOLE 2,5 L	1120-30	E15 E14 E13
– GAZOLE 2,5 L TURBO	1120-35	E12 E11 E10
CULASSE - FIXATION - BOUCHONS		
ZYLINDERKOPFSTOPFEN UND BEFESTIGUNG		
CYLINDER-HEAD PLUGS AND SECURING		
CULATA - TAPONES - SUJECION		
TESTATA - TAPPI - FISSAGGIO		
– 2,5 L INJECTION 2,5 L INJECTION TURBO	1121-10	E09 E08
– GAZOLE 2,5 L 2,5 L TURBO	1121-20	E07

COUVRE CULASSE		
ZYLINDERKOPFDECKEL		
CYLINDER-HEAD COVER		
TAPA DE CULATA		
COPERCHIO TESTA CILINDRI		
– ESSENCE 2 L ESSENCE 2,2 L	1122-10	E06
– 2,5 L INJECTION 2,5 L INJECTION TURBO	1122-20	E05
– GAZOLE 2,5 L GAZOLE 2,5 L TURBO	1122-30	E04 E03
CARTER MOTEUR		
KURBELGEHAEUSE		
CRANKCASE		
CARTER DEL MOTOR		
BASAMENTO DEL MOTOR		
– ESSENCE 2 L ESSENCE 2,2 L	1140-10	E02 E01 F01
– ESSENCE 2,5 L INJECTION	1140-15	F02 F03
– ESSENCE 2,5 L INJECTION TURBO	1140-16	F04 F05 F06
– GAZOLE 2,5 L GAZOLE 2,5 L TURBO	1140-20	F07 F08
CARTER DE DISTRIBUTION		
STEUERGEHAEUSE		
TIMING GEAR HOUSING		
CARTER DE DISTRIBUCION		
SCATOLA DELLA DISTRIBUZIONE		
– 2,5 L INJECTION 2,5 L INJECTION TURBO	1143-10	F09
– GAZOLE 2,5 L GAZOLE 2,5 L TURBO	1143-20	F10 F11
CAPOTAGE DE DISTRIBUTION		
STEURRIEMENABSCHIRMUNG		
TIMING BELT SHIELDS		
PROTECTION DE CORREA DE DISTRIBUCION		
PROTEZIONE CINGHIA DISTRIBUZIONE		
– ESSENCE 2 L ESSENCE 2,2 L	1145-10	F12 F13
CARTER D'HUILE		
OELWANNE		
OIL SUMP		
CARTER DE ACEITE		
COPPA DELL'OLIO		
– ESSENCE 2 L ESSENCE 2,2 L	1147-10	F14 F15
– 2,5 L INJECTION	1147-20	G15 G14
– 2,5 L INJECTION TURBO	1147-25	G13 G12
– GAZOLE 2,5 L GAZOLE 2,5 L TURBO	1147-30	G11 G10
VILEBREQUIN		
KURBELWELLE		
CRANKSHAFT		
CIGUENAL		
ALBERO MOTORE		
- ESSENCE 2 L ESSENCE 2,2 L	1210-10	G09 G08
– 2,5 L INJECTION 2,5 L INJECTION TURBO	1210-20	G07 G06
– 2,5 L INJECTION BVA	1210-21	G05
– GAZOLE 2,5 L GAZOLE 2,5 L TURBO	1210-30	G04 G03
– GAZOLE 2,5 L TURBO - 3765 ▶	1210-40	G02 G01

12/90

3191 **TABLEAU DES VUES** — GROUPE
AUFSTELLUNG DER BILDER — GROUP
TABLE OF PICTURE — GROUP **01**
602 ↑ TABLA DE VISTAS — GRUPO
TABELLA DELLE VEDUTE — GRUPPO

SOUS GROUPE UNTERGRUPPE SUBGROUP SUBGRUPO SOTTOGRUPPO	NUMERO NUMMER NUMBER NUMERO NUMERO	VUE BILD PICTURE VISTA VEDUTA
BIELLES - SEGMENTS PLEUELSTANGEN - RINGE CONNECTING RODS - RINGS BIELETAS - SEGMENTOS BIELE - SEGMENTI		
– ESSENCE 2 L 2,2 L	1215-10	H01
– 2,5 L INJECTION 2,5 L INJECTION TURBO	1215-20	H02 H03
BIELLES - PISTONS PLEUEL - KOLBEN CONNECTING RODS - PISTONS BIELAS - PISTONES BIELLE - PISTONI		
– GAZOLE 2,5 L	1218-10	H04 H05
– GAZOLE 2,5 L TURBO - ▶ 3764	1218-20	H06 H07
– GAZOLE 2,5 L TURBO - 2765 ▶	1218-25	H08
ARBRE INTERMEDIAIRE PLEUEL - KOLBEN CONNECTING RODS - PISTONS BIELAS - PISTONES BIELLE - PISTONI		
– ESSENCE 2 L 2,2 L	1220-10	H09 H10
DISTRIBUTION VENTILSTEUERUNG TIMING DISTRIBUCION DISTRIBUZIONE		
– GAZOLE 2,5 L GAZOLE 2,5 L TURBO	1221-10	H11 H12
ARBRE A CAMES NOCKENWELLE CAMSHAFT ARBOL DE LEVAS ALBERO DELLA DISTRIBUZIONE		
– ESSENCE 2L 2,2 L	1230-10	H13 H14
– ESSENCE 2,5 L INJECTION 2,5 L INJECTION TURBO	1230-20	H15 J15
– GBAZOLE 2,5 L GAZOLE 2,5 L TURBO	1230-30	J14

BOITIER D'ALLUMEUR POULIE NOCKENWELLE CAMSHAFT ARBOL DE LEVAS ALBERO DELLA DISTRIBUZIONE		
– ESSENCE 2 L 2,2 L	1231-10	J13
POULIE NOCKENWELLE - RIEMENSCHEIBEN CAMSHAFTS - PULLEYS ARBOL DE LEVAS - POLEAS ALBERO DISTRIBUZIONE - PULEGGIE		
–	1232-10	J12 J11
CULBUTEURS KIPPHEBEL VALVE ROCKER ARMS BALANCINES BILANCIERI		
– ESSENCE 2 L 2,2 L	1240-10	J10 J09
– 2,5 L INJECTION 2,5 L INJECTION TURBO	1240-20	J08 J07 J06
– GAZOLE 2,5 L 2,5 L TURBO	1240-30	J05 J04
POMPE D'INJECTION - RALENTI ACCELERE EINSPRITZPUMPE - BESCHLEUNIGTER LEERLAUF INJECTION PUMP - ACCELERATED IDLING BOMBA DE INYECCION - RALENTI ACELERADO POMPA INIEZIONE - MINIMO ACCELERATO		
– GAZOLE 2,5 L GAZOLE 2,5 L TURBO	1421-10	J03
POMPE D'INJECTION EINSPRITZPUMPE INJECTION PUMP BOMBA DE INYECCION POMPA INIEZIONE PIGNONE		
– ROTO DIESEL - GAZOLE 2,5 L	1430-10	J02 J01
– ROTO DIESEL - GAZOLE 2,5 L TURBO	1430-20	K02 K03 K04
– BOSCH - GAZOLE 2,5 L TURBO (A) (CH)	1430-25	K05
FAISCEAU D'INJECTION - INJECTEURS SATZ ROHRE - DJEKTOR PIPE SET - INJECTOR HAZ COMPLETO - INYECTORES FASCIO COMPLETO - INIETTORI		
– ROTO DIESEL - GAZOLE 2,5 L TOUS TYPES - ▶ 3764	1431-30	K06
– ROTO DIESEL - GAZOLE 2,5 L TOUS TYPES SAUF (A) SAUF (CH) - 3765 ▶	1431-35	K07
– BOSCH - GAZOLE 2,5 L TURBO (A) (CH)	1431-40	K08 K09

3191 TABLEAU DES VUES — GROUPE 01

AUFSTELLUNG DER BILDER — GROUP
TABLE OF PICTURE — GROUP
B03 ↑ TABLA DE VISTAS — GRUPO
TABELLA DELLE VEDUTE — GRUPPO

SOUS GROUPE / UNTERGRUPPE / SUBGROUP / SUBGRUPO / SOTTOGRUPPO	NUMERO / NUMMER / NUMBER / NUMERO / NUMERO	VUE / BILD / PICTURE / VISTA / VEDUTA
DISPOSITIF D'INJECTION / EINSPRITZANLAGE / INJECTION DEVICE / DISPOSITIVO INYECCION / DISPOSITIVO INIEZIONE		
– ESSENCE 2,5 L INJECTION	1440-10	K10 K11 K12
– (D) 3522 > 3613 - ESSENCE 2,5 L INJECTION TURBO - ▶ 3521	1440-15	K13 K14 K15
– (XT) - 3614 > - ESSENCE 2,5 L INJECTION TURBO - 3522 ▶	1440-25	L15 L14
CALCULATEUR ELECTRONIQUE / ELEKTRONISCHES STEUERGERAET / ELECTRONIC COMPUTOR / CALCULADOR ELECTRONICO / CALCULATORE ELETTRONICO		
– AEI - ESSENCE 2,5 L INJECTION	1441-05	L13
TURBO COMPRESSEUR - RACCORDS / TURBOKOMPRESSOR UND VERBINDUNGEN / TURBO COMPRESSOR / TURBOCOMPRESSOR / TURBOCOMPRESSORE		
– (D) 3522 > - ESSENCE 2,5 L INJECTION TURBO - ▶ 3521	1720-10	L12 L11
– XT 3614 > - ESSENCE 2,5 L INJECTION TURBO - 3522 ▶	1720-20	L10 L09
– GAZOLE 2,5 L TURBO - ▶ 3764	1720-30	L08 L07
– GAZOLE 2,5 L TURBO - 3765 ▶	1720-35	L06 L05
VALVE DE DECHARGE / TURBOKOMPRESSOR UND VERBINDUNGEN / TURBO-COMPRESSOR / TURBOCOMPRESSOR / TURBOCOMPRESSORE		
– ESSENCE 2,5 L INJECTION TURBO - ▶ 3521	1721-10	L04 L03
– ESSENCE 2,5 L INJECTION TURBO - 3522 ▶	1721-15	L02 L01

TURBO-COMPRESSEUR - CIRCUIT D'HUILE / OELLEITUNG F. TURBOKOMPRESSOR / OIL CIRCUIT / CIRCUITO DE ACEITE DEL TURBOCOMPRESSOR / CIRCUITO DELL'OLIO TURBOCOMPRESSORE		
– ESSENCE 2,5 L INJECTION TURBO	1722-10	M01 M02
– GAZOLE 2,5 L TURBO - ▶ 3764	1722-15	M03 M04
– GAZOLE 2,5 L TURBO - 3765 ▶	1722-20	M05 M06
ECHANGEUR AIR-AIR / LUFTAUSTAUSCHER / AIR EXCHANGER / INTERCAMBIADOR AIRE / SCAMBIATORE ARIA		
– TOUS TYPES TURBO	1723-10	M07 M08
POMPE A HUILE / OELPUMPE / OIL PUMP / BOMBA DE ACEITE / POMPA DELL OLIO		
– ESSENCE 2 L 2,2 L	2220-10	M09
– 2,5 L INJECTION 2,5 L INJECTION TURBO	2220-20	M10 M11
– GAZOLE 2,5 L GAZOLE 2,5 L TURBO	2220-30	M12 M13 M14 M15
POMPE A HUILE - CARTOUCHE FILTRANTE / OELPUMPE - FILTEREINSATZ / OIL PUMP - FILTER CARTRIDGE / BOMBA DE ACIETE - FILTRO DE ACEITE / POMPA OLIO - CARTUCCIA FILTRO OLIO		
– ESSENCE 2 L 2,2 L	2221-10	N15
– 2,5 L INJECTION 2,5 L INJECTION TURBO	2221-15	N14 N13
– GAZOLE 2,5 L	2221-25	N12 N11
– GAZOLE 2,5 L TURBO	2221-30	N10 N09
POMPE A EAU / WASSERPUMPE / WATER PUMP / BOMBA DE AGUA / POMPA ACQUA		
– ESSENCE 2 L 2,2 L	2310-10	N08 N07
– TOUS TYPES - ESSENCE 2,5 L INJECTION GAZOLE 2,5 L	2310-20	N06 N05
PROTECTEUR DE COURROIE / ABSCHIRMUNG DES RIEMEN / BELT PROTECTOR / PROTECTOR DE CORREA / PROTETTORE PER CINGHIA		
– ESSENCE 2 L 2,2 L	2312-10	N04
– TOUS TYPES - ESSENCE 2,5 L INJECTION GAZOLE 2,5 L	2312-20	N03

3191 B04

TABLEAU DES VUES — GROUPE
AUFSTELLUNG DER BILDER — GROUP
TABLE OF PICTURE — GROUP
TABLA DE VISTAS — GRUPO
TABELLA DELLE VEDUTE — GRUPPO

01

SOUS GROUPE / UNTERGRUPPE / SUBGROUP / SUBGRUPO / SOTTOGRUPPO	NUMERO / NUMMER / NUMBER / NUMERO / NUMERO	VUE / BILD / PICTURE / VISTA / VEDUTA
POMPE A EAU - COUVERCLE ET FIXATION ABSCHIRMUNG DES RIEMEN BELT PROTECTOR PROTECTOR DE CORREA PROTETTORE PER CINGHIA		
– TOUS TYPES 2,5 L TOUS TYPES 2,5 L INJECTION	2313-40	N02 N01
MOTOVENTILATEUR MOTORVENTILATOR MOTOR-DRIVEN FAN MOTOVENTILADOR MOTOVENTILATORE		
– VALEO (THERMIQ) 1°	2410-10	P01 P02
– GATE 2°	2410-20	P03 P04
– 2,5 L TURBO 2,5 L INJECTION TURBO	2410-30	P05 P06
BOITE DE VITESSES COMPLETE KOMPLETTES GETRIEBE COMPLETE GEARBOX CAJA DE CAMBIOS COMPLETA CAMBIO DI VELOCITA COMPLETO		
– 2 L 2,2 L	3300-10	P07
– 2,5 L INJECTION	3300-15	P08
– 2,5 L INJECTION TURBO	3300-15A	P09
– GAZOLE 2,5 L	3300-20	P10
– GAZOLE 2,5 L TURBO	3300-20A	P11
BOITE DE VITESSES ET CARTERS GERTRIEBEGEHAEUSE GEARBOX HOUSING CARTER DE CAJA DE VELOCIDADES CARTER SCATOLA CAMBIO		
– BVM	3303-10	P12 P13
FIXATION BV SUR CARTER MOTEUR GETRIEBEBEFESTIGUNG AM MOTOR GEARBOX SECURING ON ENGINE SUJECION CAJA VELOCIDADES SOBRE MOTOR FISSAGGIO SCATOLA SUL MOTORE		
– BVM	3312-10	P14 P15
FIXATION BV SUR CARTER D'EMBRAYAGE GETRIEBEBEFESTIGUNG AM KUPPLUNGSGEHAEUSE GEARBOX SECURING ON CLUTCH HOUSING SUJECION CAJA VELOCID CARTER EMBRAGUE FISSAGGIO SCATOLA CAMBIO SCATOLA FRIZI		
– BVM	3313-10	Q15
COUVERCLE BV - FIXATION GETRIEBEDECKEL GEARBOX LID CAJA VELOCIDADES SCATOLA CAMBIO		
– BVM	3321-10	Q14
PRISE DE COMPTEUR - PRISE DE MOUVEMENT ZAPFWELL WORKS CONNECTION TOMA DE MOVIMIENTO PRESA DI FORZA		
–	3325-10	Q13
CARTER DE BOITE DE VITESSES DETAILS GEARBOX HOUSING WORKS CONNECTION TOMA DE MOVIMIENTO PRESA DI FORZA		
– BVA	3332-10	Q12 Q11
BOITE DE VITESSES - BLOC HYDRAULIQUE GEARBOX HYDRAULIC UNIT WORKS CONNECTION TOMA DE MOVIMIENTO PRESA DI FORZA		
– BVA	3333-10	Q10
BOITE DE VITESSES - FIXATION GEARBOX - HYDRAULIC UNIT WORKS CONNECTION TOMA DI MOVIMIENTO PRESA DI FORZA		
– BVA	3334-10	Q09
ARBRES ET PIGNONS GETRIEBEWELLEN UND ZAHNRAEDER SHAFTS AND PINIONS ARBOLES Y PINONES ALBERI E INGRANAGGI		
– BVM4 - ▶ 3857	3340-10	Q08 Q07 Q06 Q05
– BVM5 SAUF TURBO	3340-11	Q04 Q03 Q02 Q01 R01
– BVM5 TURBO	3340-12	R02 R03 R04 R05 R06

12/90

3191 **TABLEAU DES VUES** — GROUPE
AUFSTELLUNG DER BILDER — GROUP
TABLE OF PICTURE — GROUP **01**
B05 ↑ TABLA DE VISTAS — GRUPO
TABELLA DELLE VEDUTE — GRUPPO

SOUS GROUPE UNTERGRUPPE SUBGROUP SUBGRUPO SOTTOGRUPPO	NUMERO NUMMER NUMBER NUMERO NUMERO	VUE BILD PICTURE VISTA VEDUTA
ENSEMBLE PIGNONS ET SYNCHROS DE 5ème RITZEL UND SYNCHROMUFFE F. 5.GANG PINIONS AND SYNCH. MESH F. 5TH PINONES Y SINCRO DE 5A PIGNONI E SINCRO PER 5A		
– **BVM5**	3345-10	R07 R08
AXES ET FOURCHETTES ACHSEN UND GABELN SPINDLES AND FORKS EJES Y HORQUILLAS ASTA E FORCELLE		
– **BVM4** - ▶ 3857	3351-10	R09 R10 R11
– **BVM5**	3351-11	R12 R13 R14 R15
COMMANDE DE VITESSES - COTE BOITE GANGSCHALTUNG - GETRIEBESEITE GEAR-CHANGE CONTROL - GEARBOX SIDE MANDO DE VELOCIDADES - LADO CAJA COMANDO DELLE MARCEZ - LATO D C		
– **BVM**	3357-10	S15 S14 S13
– **BVA**	3357-11	S12 S11
COMMANDE DE VITESSES - COTE HABITACLE GANGSCHALTUNG INNENRAUMSEITE GEAR-CHANGE CONTROL - BINACLE SIDE MANDO DE VELOCIDADES - LADO BITACORA COMANDO DELLMARCE - LATO ABITACOLO		
– **BVM**	3358-10	S10 S09
– **BVA**	3358-11	S08 S07 S06
DIFFERENTIEL DIFFERENTIALGETRIEBE DIFFERENTIAL DIFERENCIAL DIFFERENZIALE		
–	3430-10	S05 S04

INDEX

NUMERO	SOUS-GROUPE	REP
5 411 688	01-1120-25	06
	01-1120-20	06
5 411 911	01-1230-20	06
5 411 912		07
5 412 003	01-1120-20	14
5 412 005		15
	01-1120-25	15
5 412 013	01-1240-20	07
5 412 018		14
5 412 019		10
5 412 021		01
5 412 028	01-1122-20	03
5 412 030		07
	01-1140-15	11
	01-1140-16	14
5 412 031		13
	01-1140-15	10
5 412 198	01-1122-20	06
5 412 282	*01-1722-10*	*11*
	01-1722-20	*09*
	01-1722-15	*11*
5 412 354	01-1440-10	13
5 412 355		23
5 412 356		12
5 412 551	01-1120-20	04
	01-1120-25	04
5 412 552		04
	01-1120-20	04
5 412 562	01-1240-20	05
5 412 564		04
5 412 566		03
5 412 570		06
5 412 571		13
5 412 572		22
5 412 573		23
5 412 575	01-1230-20	10
5 412 576		10
5 414 421	01-1120-20	07
	01-1120-25	07
5 414 432		03
	01-1120-20	03
5 414 714	01-2410-10	05
5 420 843	01-1230-20	04
5 423 791	01-3303-10	03
5 433 578	01-1121-10	18
	01-1120-35	25
	01-1120-30	24
5 434 482	01-3357-10	11
	01-3357-11	05
5 434 486		09
	01-3357-10	15
5 434 488		25
	01-3357-11	10
5 434 492	01-3357-10	05
5 434 493		16
5 434 511		13
	01-3357-11	06
5 435 398	01-1143-10	01
5 438 798	01-2220-20	03
5 438 802		05
5 438 805		06
5 439 226	01-3357-10	09
5 439 890	01-1147-20	06
	01-1147-25	06
5 440 587	01-1210-20	13
5 444 044	01-1232-10	05
5 444 457	01-3357-10	26
5 444 463		08
5 444 467		07
5 448 095	01-1230-20	05
5 449 190	01-2220-20	09
5 450 644	01-3358-10	11
5 450 657	01-1232-10	06
5 465 026	01-3430-10	02
5 468 422	01-1147-30	04
5 468 427	01-3303-10	09
5 469 955	01-1240-20	18
	01-1240-30	18
5 470 412	01-2220-20	04
5 470 943	01-1121-10	02
5 472 777	01-1440-10	14
5 475 209	01-2221-25	12
	01-2221-30	13
	01-2221-15	14
5 477 235	01-1120-20	05
	01-1120-25	05
5 478 443	01-3303-10	06
5 481 700	01-1210-21	07
5 482 055	01-1431-30	01
	01-1431-35	01
5 482 153	01-1430-10	12
5 482 740	01-1232-10	15
5 484 134	01-1120-20	18
	01-1120-25	18
5 485 919	01-3357-10	01
5 486 593	01-1230-20	02
5 487 148	01-1430-10	07
5 487 201	01-1140-16	12
	01-1140-15	09
5 489 070	01-1440-10	09
	01-1440-15	04
	01-1440-25	03
5 489 445	01-3303-10	07
5 500 449	01-1122-20	02
5 501 771	01-3358-10	06
5 501 898	01-3357-10	12
5 502 419	01-1430-20	10
	01-1430-10	06
5 502 641	01-1120-25	12
5 502 724	01-2220-20	02
5 502 795	01-1440-15	14
5 503 388	01-1430-10	13
5 503 389		19
5 503 390		*23*
5 504 237	01-2410-10	04
	01-2410-20	04
5 506 501	01-3357-11	04
	01-3357-10	06
5 506 966	01-1121-10	01
5 507 203	01-3357-11	07
	01-3357-10	14
5 507 657	01-1232-10	08
21 795 009	01-1421-10	52
	01-1140-20	02
22 217 019	01-2221-15	17
	01-2221-30	15
	01-2221-25	14
22 416 009		13
	01-2221-30	08
	01-2221-15	09
	01-2220-30	09
	01-2313-40	16
	01-1722-15	03
	01-1722-20	06
	01-1722-10	06
22 456 009	01-3325-10	06
	01-1440-15	08
22 457 009		16
	01-1440-25	17
	01-1721-15	12
	01-1721-10	08
22 458 009	01-1421-10	08
22 459 009	01-1140-20	58
	01-1140-16	16
	01-1721-10	15
	01-1721-15	07
	01-2313-40	07
	01-2221-30	03
	01-2221-25	10
	01-1120-20	09
	01-1120-25	10
	01-1140-15	12
22 470 009		13
	01-1120-25	09
	01-1120-20	09
	01-1140-16	16
	01-1140-20	19
22 476 009		20
	01-1140-16	17
	01-3351-11	28
	01-1140-15	14
	01-3351-10	11
22 478 009	01-3303-10	14
	01-2221-15	10
	01-1147-30	08
	01-1147-25	08
	01-1147-20	08
22 499 069	01-3358-11	19
22 541 019	01-1121-10	22
	01-2312-20	12
	01-3321-10	04
	01-3313-10	10
22 763 019	01-3358-10	16
22 802 019	01-1440-10	25
22 862 029	*01-1122-30*	*06*
22 965 039	01-2310-20	11
23 460 319	*01-1140-20*	*23*
23 464 019	*01-1147-20*	*14*
23 717 009	01-1140-16	10
	01-1140-15	07
23 728 019	*01-3312-10*	*01*
	01-3334-10	*04*
23 732 019	*01-3312-10*	*06*
23 735 019	01-3334-10	06
23 750 019		03
23 752 019	01-1143-20	11
23 768 019	*01-3340-11*	*19*
23 795 019	01-2220-30	28
	01-1723-10	13
	01-1121-10	13
	01-1143-20	13
23 828 019	01-2221-25	11
	01-2221-30	12
	01-2221-15	14
23 847 539	01-2220-20	14
23 876 019	01-1121-10	14
	01-1120-35	22
	01-1120-30	21
24 100 009	01-3340-11	32
	01-3345-10	06
	01-3340-12	32
	01-3340-10	31
24 113 009	01-3351-10	21

NUMERO	SOUS-GROUPE	REP
	01-3351-11	20
24 804 009	01-3430-10	09
24 934 009	01-3303-10	15
	01-1240-20	24
25 048 009	01-2220-20	12
25 100 009	01-2220-30	14
25 102 009		17
25 242 009	*01-2310-20*	*13*
	01-1240-30	*13*
25 244 019	*01-3313-10*	*13*
25 260 019	01-3357-10	30
	01-3357-11	18
	01-1121-10	24
25 350 019	01-3358-11	25
	01-3358-10	19
25 413 019	*01-1720-35*	*13*
	01-1720-30	*19*
26 126 889	01-3340-10	16
	01-3340-12	16
	01-3340-11	16
26 130 719	01-1140-15	08
	01-1140-16	11
	01-1140-20	13
26 133 109	01-1430-10	09
	01-1430-25	05
	01-1430-20	13
26 141 679	*01-1440-15*	*08*
26 151 079	01-2312-20	13
26 161 629	01-1121-10	07
	01-1240-20	15
26 161 769	01-1221-10	09
26 162 129	01-1143-10	03
26 162 149	01-1140-15	19
	01-1140-16	22
	01-1230-10	10
	01-1121-20	06
	01-1121-10	04
	01-2313-40	08
26 162 279		09
	01-1121-10	05
	01-1121-20	09
26 162 369		04
	01-1431-30	07
	01-1431-35	07
26 162 999	01-1143-20	10
26 163 059		10
26 163 099	01-2313-40	10
26 163 109		11
	01-1121-20	10
	01-1121-10	08
26 165 109	01-1145-10	09
26 165 249	01-1240-30	17
	01-1121-20	08
26 165 439	01-2313-40	12
26 170 059	01-1120-35	08
	01-1120-25	20
	01-1120-50	08
	01-1120-20	20
	01-1140-16	21
	01-1140-15	18
26 170 209	01-1221-10	08
26 170 229	01-3351-11	06
	01-3351-10	06
26 170 539	01-1120-30	08
	01-1120-35	08
	01-1230-20	16
	01-1140-15	18
	01-1140-16	21
26 170 919	01-1210-30	12
	01-1210-40	12
26 172 169	01-1120-35	07
	01-1120-30	07
26 191 279	01-1143-10	07
26 192 389	*01-2410-20*	*09*
26 192 979	01-1440-25	21
	01-1440-15	28
26 201 109	01-1230-30	05
	01-1230-20	03
26 201 119	01-1210-40	07
	01-1210-30	07
	01-1210-20	09
26 205 869		08
	01-1210-21	06
	01-1210-30	10
	01-1210-40	10
	01-1140-16	19
	01-1140-20	05
	01-1140-15	16
26 210 859	01-3334-10	05
	01-3312-10	02
26 211 849	01-3358-10	13
	01-3358-11	22
26 211 949	01-1231-10	08
26 212 069	01-1230-20	14
26 212 569	01-1147-20	14
	01-1147-30	14
	01-1147-25	14
26 212 579	01-3312-10	03
	01-3334-10	02
26 212 759	01-1143-10	04
26 213 869	01-2312-10	05
26 214 269	01-1147-25	13
	01-1147-30	13
	01-1147-20	13
26 214 419	01-1440-15	20
26 231 249	*01-1430-10*	*10*
26 231 639		*11*
26 235 649	*01-1721-15*	*03*
75 411 037	01-3358-11	15
75 411 706	01-1140-15	06
	01-1140-20	09
	01-1140-16	09
75 411 893		18
	01-1140-20	04
	01-1210-40	09
	01-1210-30	09
	01-1210-20	07
	01-1140-15	15
75 412 008	01-1120-30	25
	01-1120-35	26
	01-1240-30	09
	01-1240-20	20
75 412 011	01-1240-30	10
	01-1240-20	26
75 412 014	01-1240-30	12
	01-1240-20	19
75 412 016		21
	01-1240-30	14
75 412 017		15
	01-1240-20	11
75 412 173	01-2220-20	11
	01-2220-30	18
75 412 174	01-2220-20	10
75 412 567	01-1240-20	16
	01-1240-30	11
75 412 574	01-1230-30	07
	01-1230-20	09
75 413 624	01-1140-20	15
75 414 142	01-1120-35	15
	01-1120-30	15
75 414 144		14
	01-1120-35	14
75 414 158	01-1140-20	14
75 414 159		01
75 414 160		16
75 414 161		*02*
75 414 232	01-1230-30	08
75 414 235	01-1240-30	02
75 414 237		03
75 414 241		01
75 415 425	01-2220-30	27
75 415 836	01-1140-20	08
75 416 354	01-1431-35	06
75 416 355	01-1431-40	09
	01-1431-35	08
	01-1431-30	05
75 422 039	01-3340-10	05
	01-3340-12	28
	01-3340-11	28
75 422 142		28
	01-3340-12	33
	01-3345-10	33
	01-3340-10	05
75 423 182		33
75 423 200		34
	01-3340-12	25
	01-3340-11	25
75 423 210		25
	01-3340-12	*07*
	01-3340-10	*07*
75 423 218	01-3351-10	*07*
	01-3351-11	15
75 423 219		14
	01-3351-10	13
75 423 226		14
75 425 187	01-3340-12	16
	01-3340-11	27
	01-3340-10	27
75 425 188		27
	01-3340-11	27
	01-3340-12	27
75 425 189		27
	01-3340-11	27
	01-3340-10	27
75 425 190		27
	01-3340-11	27
	01-3340-12	27
75 425 273		30
	01-3340-11	30
	01-3340-10	30
75 425 274		30
	01-3340-11	29
	01-3340-12	30
75 425 275		30
	01-3340-11	30
	01-3340-10	30
75 425 276		30
	01-3340-11	29
	01-3340-12	30
75 425 277		30
	01-3340-11	29
	01-3340-10	30
75 425 278		30

NUMERO	SOUS-GROUPE	REP
	01-3340-11	29
	01-3340-12	30
75 427 187	*01-3430-10*	*08*
75 429 739	01-3340-12	29
	01-3340-11	29
	01-3340-10	29
75 429 740		29
	01-3340-11	29
	01-3340-12	29
75 429 749		23
	01-3340-11	23
	01-3340-10	20
75 429 750		*20*
	01-3340-11	*23*
	01-3340-12	*23*
75 429 751		23
	01-3340-11	23
	01-3340-10	20
75 429 752		*20*
	01-3340-11	*23*
	01-3340-12	*23*
75 429 753		*23*
	01-3340-11	*23*
	01-3340-10	*20*
75 429 754		*20*
	01-3340-11	*23*
	01-3340-12	*23*
75 429 755		23
	01-3340-11	23
	01-3340-10	20
75 429 756		20
	01-3340-11	23
	01-3340-12	23
75 429 757		23
	01-3340-11	23
	01-3340-10	20
75 430 475		27
	01-3340-11	27
	01-3340-12	27
75 430 476		27
	01-3340-11	27
	01-3340-10	27
75 430 477		27
	01-3340-11	27
	01-3340-12	27
75 430 479		30
	01-3340-10	30
75 435 330	01-1122-20	04
	01-1122-30	03
75 435 898	01-1140-15	04
	01-1140-20	07
	01-1140-16	07
75 436 355	01-1210-20	13
	01-1210-30	08
	01-1210-40	25
75 438 864	01-3351-10	02
75 439 802		02
	01-3351-11	03
75 439 803		04
75 439 804		04
	01-3351-10	05
75 439 805		05
	01-3351-11	03
75 439 923	01-3430-10	26
75 442 804	01-3340-12	26
	01-3340-11	26
	01-3340-10	07
75 443 065	01-1240-30	16
75 444 083	01-3358-11	04
	01-3358-10	07
75 444 213	01-3430-10	10
75 444 216		10
75 444 217		10
75 444 218		10
75 444 219		10
75 444 220		10
75 444 221		10
75 448 855	01-3351-10	17
75 452 216	01-3321-10	01
	01-3313-10	01
75 455 412	01-2221-10	02
	01-2221-15	03
	01-2221-25	03
	01-2221-30	03
75 461 322	01-3340-10	17
75 461 324	01-3351-10	03
75 462 196	01-3430-10	11
75 462 197		05
75 462 200		06
75 465 073	01-1210-40	03
	01-1210-30	03
75 465 109	01-1147-30	06
75 465 145	01-2220-30	04
75 465 149	01-1120-35	13
	01-1120-30	13
75 465 196	01-2220-30	10
75 465 199		15
75 467 934	01-1120-30	11
	01-1120-35	11
75 467 935		11
	01-1120-30	11
75 472 585	01-2220-30	11
75 472 600	01-3358-10	09
75 474 803	01-2220-30	21
75 474 805	01-3351-10	24
75 477 980	*01-2313-40*	*02*
75 478 803	01-3325-10	05
75 479 147	01-1431-35	04
	01-1431-30	04
75 481 400	01-3303-10	07
75 482 158	01-1421-10	03
75 487 318	01-2220-20	07
75 488 562	01-3358-10	12
75 490 468	01-1120-30	18
75 491 289	01-3303-10	17
75 491 923	01-2310-20	06
75 492 314	01-1120-20	74
75 492 595	01-2221-15	06
	01-2221-25	05
	01-2221-30	07
75 500 843	01-1120-35	05
	01-1120-30	05
75 501 015	01-3303-10	04
75 501 638	01-3351-10	26
	01-3351-11	29
75 502 067	01-1218-10	06
	01-1218-20	07
75 502 728	01-2220-30	05
75 503 738	01-3358-10	10
75 505 352		08
75 507 236	01-3340-12	19
	01-3340-11	18
	01-3340-10	22
75 508 163		32
	01-3340-11	31
	01-3340-12	31
75 509 434		03
	01-3340-11	03
	01-3340-10	03
75 509 435		04
	01-3340-11	04
	01-3340-12	04
75 510 178	01-1231-10	07
75 511 159	01-3303-10	03
75 511 237	01-1120-30	14
	01-1120-35	14
75 511 228		15
	01-1120-30	15
75 513 628	01-1218-10	06
75 513 631		06
75 513 634		06
75 514 404	*01-1121-10*	*03*
75 515 877	01-3351-11	10
	01-3351-10	12
75 517 361	01-2310-20	05
75 517 938	01-3303-10	07
75 517 956	01-3340-10	17
	01-3340-12	20
	01-3340-11	20
75 521 048	01-1140-20	06
75 521 073	01-1221-10	05
75 521 074		06
75 521 209	01-1232-10	07
75 521 210		07
75 521 211		07
75 521 212		07
75 521 217	01-2312-10	01
75 521 222		04
75 522 516	01-1120-20	14
75 522 517		15
	01-1120-25	15
75 522 518		17
	01-1120-20	17
75 522 872	01-2410-20	06
	01-2410-10	06
75 523 052	01-1240-20	02
75 523 119	01-3325-10	04
75 523 940	*01-2313-40*	*01*
75 524 245	01-2310-20	03
75 524 535	01-3357-10	21
75 525 823	01-1120-10	07
75 526 437	01-2410-10	16
75 526 997	01-3351-11	23
75 527 001		25
75 527 004		26
75 527 005		27
75 527 471	01-2312-10	08
75 527 564	01-3340-10	32
	01-3340-11	31
	01-3340-12	31
	01-3345-10	04
75 527 585	01-3351-10	22
	01-3351-11	21
91 000 374	01-1140-20	10
91 507 917	01-1120-10	04
91 509 732	01-1145-10	03
91 512 914	01-1720-10	08
	01-1720-20	03
91 513 214	01-1440-25	10
	01-1440-15	13
91 513 239	01-1720-10	23
	01-1720-20	13
91 514 246	*01-1721-10*	*15*
	01-1721-15	*13*

NUMERO	SOUS-GROUPE	REP
91 514 549	01-1120-20	12
	01-1120-25	13
	01-1421-10	57
91 514 551	01-1440-15	05
91 514 733	01-3303-10	17
91 515 855	01-1240-10	16
91 521 112	*01-2221-25*	*04*
91 536 308	01-2310-10	05
91 536 342	01-1440-25	04
93 011 496	01-1430-25	01
93 500 584	01-1431-40	04
93 500 920		03
93 501 359	01-2221-30	05
	01-2221-15	05
93 501 368	01-2221-30	11
	01-2221-15	12
93 501 696	01-2313-40	05
93 510 494	01-1431-35	02
95 022 048	01-3340-12	04
95 022 058	01-3430-10	02
95 036 223	01-3345-10	09
95 036 233	01-3430-10	07
95 036 241	01-3345-10	08
95 492 658	01-1147-10	02
95 493 158	01-1240-30	06
95 493 205	*01-1120-30*	*04*
	01-1120-35	*04*
95 493 443	01-2310-10	05
95 493 695	01-1120-35	12
	01-1120-30	12
95 493 895	01-3358-11	08
95 493 977	01-1221-10	02
95 494 110	01-1218-10	05
	01-1218-20	06
95 494 216	*01-1431-30*	*03*
95 494 752	01-1240-20	12
95 494 830	01-2313-40	06
95 494 914	01-3357-10	02
95 494 915		02
	01-3357-11	02
95 495 144	01-3357-10	03
95 495 159	01-2221-30	06
	01-1140-16	06
95 495 251	01-2221-30	02
	01-2221-25	02
95 495 253	01-1122-30	02
95 495 378	*01-1421-10*	*01*
95 495 381	01-3357-10	03
95 495 463	01-1218-20	05
95 495 465	01-1143-20	08
95 495 466		06
	01-1230-30	03
95 495 622	01-2221-15	02
	01-2221-10	05
95 495 830	01-1221-10	03
95 495 999	01-1120-20	22
	01-1120-25	22
95 496 000	01-1120-20	02
95 496 031	01-1215-20	07
95 496 033		09
95 496 270	01-1431-30	03
95 496 271	01-1143-20	07
95 496 378	01-1441-05	01
95 496 452	01-1440-10	03
95 496 520	01-3430-10	12
95 496 620	01-1440-10	02
95 496 875	01-1215-20	08
95 496 878	01-1221-10	01
95 496 911	01-1143-10	02
95 496 998	01-1720-10	01
95 499 175	01-1720-35	12
95 499 235	01-1723-10	10
95 499 236		11
95 533 829	01-3345-10	10
95 534 065	*01-3303-10*	*13*
95 536 606	01-3325-10	09
95 536 621	01-1231-10	53
95 538 052	01-2312-20	04
95 538 175	01-3325-10	01
95 539 517	01-1147-20	09
	01-1147-30	09
	01-1147-25	09
95 541 565	01-2313-40	05
	01-2220-30	19
	01-2221-25	06
95 541 721	01-3340-10	08
	01-3340-12	08
	01-3340-11	08
95 541 722		10
	01-3340-12	10
	01-3340-10	10
95 541 724	01-3340-12	05
	01-3340-11	05
95 541 725	01-3340-10	09
95 541 726		11
	01-3340-11	11
	01-3340-12	11
	01-3345-10	03
95 541 728	*01-3340-11*	*06*
95 541 733	01-3351-11	15
95 541 741	*01-3345-10*	*07*
95 541 743		08
95 541 747	01-3351-11	12
95 542 630	01-1147-10	08
95 542 852	01-1210-30	02
95 543 040	01-3357-10	04
95 543 613	01-3358-11	01
95 543 619		05
95 543 625		10
95 543 634	01-3357-11	03
95 543 635		08
95 543 660	01-1232-10	05
95 544 138	01-3358-11	07
95 544 911	01-3357-11	01
95 545 108	01-1120-10	03
95 545 645	01-1210-10	09
95 546 029	01-2310-10	04
95 546 451	01-2410-10	02
95 546 598	01-1430-10	04
	01-1430-20	04
95 546 903	01-3340-11	02
95 546 904		02
95 546 905		02
95 547 227	*01-3303-10*	*11*
95 547 257	01-3340-10	06
95 547 697	01-2310-20	04
95 548 289	01-1122-30	04
95 548 290		08
95 548 291		09
95 548 371	01-3357-10	06
95 548 372		01
95 548 541	01-2310-20	01
95 548 573	01-3358-10	07
95 548 955	01-1147-10	15
95 549 749	01-1232-10	04
95 550 398	01-1230-30	04
	01-1230-20	11
95 550 489	01-3340-10	05
95 551 324	01-1145-10	01
95 551 345	01-1140-15	03
95 551 826	01-1147-10	01
95 551 907	01-1147-20	01
95 552 117	01-3358-11	02
95 552 520	01-3340-10	01
95 552 627	01-1230-30	02
95 552 628	01-2220-30	02
95 552 629	01-1430-10	02
	01-1430-20	02
	01-1430-25	03
95 552 633	01-1143-20	01
95 552 634		04
95 552 637	01-1230-30	01
95 552 748	01-1140-20	21
	01-1140-16	24
	01-1140-15	21
95 552 948	01-2220-30	12
95 553 611	*01-1218-10*	*02*
95 553 613		02
95 553 615		02
95 553 617		02
95 553 619		02
95 554 244	01-2221-15	04
	01-2221-30	04
95 554 685	01-1440-10	01
95 554 688		10
95 554 691		15
95 554 693		08
95 554 696		06
95 554 697		07
95 554 803	01-1221-10	07
95 554 980	01-3332-10	04
95 554 981		05
95 555 004	01-3340-11	01
95 556 450	01-1122-30	07
95 557 564	01-3358-11	09
95 557 790	01-1210-30	06
	01-1210-40	06
	01-1210-20	05
95 557 792		06
	01-1210-40	05
	01-1210-30	05
95 557 795	01-1210-40	06
	01-1210-30	06
	01-1210-20	05
95 557 797		06
	01-1210-40	05
	01-1210-30	05
95 557 800	01-1210-40	06
	01-1210-30	06
	01-1210-20	05
95 557 802		06
	01-1210-40	05
	01-1210-30	05
95 557 805	01-1210-40	06
	01-1210-30	06
	01-1210-20	05
95 557 807		06
	01-1210-30	05
	01-1210-40	05
95 557 896	01-1147-20	01
	01-1147-25	01
95 558 415	01-1430-10	05
	01-1430-20	05
95 558 416	01-1230-30	10

NUMERO	SOUS-GROUPE	REP
95 558 875	01-2221-10	04
95 559 502	01-1120-30	06
	01-1120-35	06
95 559 503		06
	01-1120-30	06
95 559 617	01-1218-10	05
95 559 618		05
95 559 619		05
95 559 872	01-2220-20	08
95 560 453	01-3340-12	05
95 560 455		06
95 560 459	01-3430-10	02
95 560 461	01-3303-10	02
95 560 463	01-3340-12	01
95 560 839	01-1147-30	01
95 561 021	01-1120-20	53
95 561 129	01-2410-30	01
95 561 905	01-3358-11	14
	01-3358-10	03
95 562 105	01-3351-11	16
95 562 106		17
95 562 107		01
	01-3351-10	01
95 562 109		18
95 562 254	01-1240-20	09
95 562 294	01-1120-30	03
	01-1120-35	03
95 562 332	01-3358-11	06
95 562 349	01-1147-30	01
95 562 354	01-1720-30	06
95 562 357	01-1722-15	02
95 562 361		09
	01-1722-20	07
	01-1722-10	09
95 562 362	01-1722-20	05
	01-1722-15	05
	01-1722-10	05
95 562 534	01-3358-11	03
95 562 649	01-3333-10	06
95 563 747	01-3358-10	02
95 563 976	01-3340-12	02
95 565 944	01-3332-10	02
95 565 945		12
95 565 946	01-3333-10	03
95 565 947		10
95 565 948		04
95 565 949		09
95 565 950		08
95 565 951	01-3332-10	03
95 565 953	01-3333-10	01
95 565 954		07

NUMERO	SOUS-GROUPE	REP
95 567 785	01-3351-11	12
95 567 915	01-2410-20	03
95 567 919		02
95 568 474	01-0010-10	03
95 568 475		02
95 569 116	01-1240-30	04
95 569 117		05
95 570 491	01-1720-30	03
95 570 492		02
	01-1720-10	02
95 570 493	01-1720-30	04
95 573 140	01-3332-10	01
95 573 181		01
95 573 410	01-1232-10	03
95 573 411		01
95 573 978	01-1147-30	07
	01-1147-25	07
	01-1147-20	07
	01-3303-10	10
95 574 313	01-3333-10	05
95 576 973	01-3303-10	01
95 576 976		01
95 577 137	01-1240-30	08
	01-1240-20	17
95 577 215	01-3430-10	01
95 577 251	01-1140-20	12
95 577 390	01-2220-30	06
95 577 391		07
95 577 392		08
95 577 395		03
95 577 473	01-1120-35	16
	01-1120-30	16
95 577 474		16
	01-1120-35	16
95 577 476		17
	01-1120-30	17
95 577 477		17
	01-1120-35	17
95 577 552	*01-1140-20*	*03*
95 577 590	01-1722-15	12
	01-1722-10	13
95 577 591	01-1430-20	01
95 577 742	01-1143-20	05
95 578 352	01-2310-20	07
95 579 003	01-1145-10	01
95 579 005	01-2221-15	01
95 579 172	01-1122-20	01
95 579 555	01-1430-20	12
	01-1430-10	08
95 580 111	01-1232-10	02
95 580 264	01-1215-20	03

NUMERO	SOUS-GROUPE	REP
	01-1218-20	09
	01-1218-10	08
	01-1218-25	06
95 580 440	01-3430-10	02
95 581 111	01-1218-20	11
95 581 112		11
95 581 949	01-1210-20	03
95 581 951		11
95 582 052	01-1218-20	13
	01-1218-25	09
95 583 322	01-1140-16	22
	01-1720-20	06
	01-1720-30	12
	01-1720-10	13
	01-1720-35	06
95 583 484	01-1440-15	11
95 583 501	01-2410-20	01
	01-2410-30	02
95 583 838	01-3340-11	01
95 585 751	01-1120-20	16
95 585 752		16
95 585 756		21
	01-1120-25	21
95 585 757		21
	01-1120-20	21
95 585 762	01-1230-20	01
95 586 658	01-1421-10	04
95 586 936	01-1147-20	03
	01-1147-25	03
95 587 323	01-3325-10	03
95 588 284	01-1430-10	03
	01-1430-20	03
95 588 504	01-1122-30	05
95 588 643	01-3300-15	01
95 588 653		01
95 588 655	01-3430-10	02
95 588 757	01-1430-20	10
	01-1430-25	06
	01-1430-10	06
95 589 334	01-1120-20	18
	01-1120-25	18
95 589 389	01-2220-20	01
95 589 823	01-3340-12	02
	01-3340-11	02
95 589 914		02
95 590 757	*01-1430-10*	*01*
95 590 775	01-1230-20	08
	01-1230-30	06
95 590 895	01-1120-25	14
95 590 896		14
95 590 898		16

NUMERO	SOUS-GROUPE	REP
95 590 899		16
95 590 904	01-1230-20	01
95 590 910	01-1147-25	01
95 591 536	01-1210-21	03
95 591 537		03
95 591 538		03
95 591 539		03
95 591 540		03
95 591 541		04
95 591 542		04
95 591 543		04
95 591 649	01-1120-30	09
	01-1120-35	09
95 591 664	01-1440-10	04
95 591 685	01-1722-10	02
95 591 725	01-1720-10	12
	01-1720-20	05
95 591 726	01-1721-10	12
	01-1721-15	11
95 591 946	01-1218-25	05
	01-1218-20	08
	01-1215-20	02
	01-1218-10	07
95 592 333	01-1147-20	04
	01-1147-25	04
95 592 639	01-1122-30	01
95 592 647	01-1210-21	02
	01-1210-20	04
	01-1210-30	04
95 592 648	01-1218-20	03
95 592 649		04
95 593 069	01-3303-10	01
95 593 291	*01-1147-20*	*11*
95 593 774	01-0010-50	04
95 593 775		03
95 595 280	01-1430-20	09
95 595 499	01-2310-20	04
95 596 025	01-2221-30	01
	01-2221-25	01
95 596 030	01-1120-20	19
95 596 357	01-1143-20	03
95 596 414	01-2312-20	03
95 596 418		01
95 596 421		01
95 596 624	01-3332-10	01
95 597 384	01-3300-15	51
95 597 786	01-1720-35	04
	01-1720-30	07
95 598 137	01-1120-25	19
95 598 540	01-3333-10	02
95 598 541		11

NUMERO	SOUS-GROUPE	REP
95 598 920	01-1720-20	04
	01-1720-10	10
95 598 981	01-1120-25	02
95 599 493	01-1440-10	11
95 599 950	01-1218-10	04
95 599 952		04
95 599 954		04
95 600 172	01-0010-20	01
95 600 175		01
95 600 177	01-1140-15	01
95 600 179		01
95 600 180	01-1215-20	02
95 600 181		06
95 600 183	01-1240-20	01
95 600 187	*01-1215-20*	08
95 600 188		05
95 600 189		05
95 600 190		05
95 600 328	01-1722-10	05
	01-1722-15	03
	01-1722-20	03
95 600 329	01-1722-15	03
95 600 475	01-3332-10	04
95 600 476	01-3303-10	06
95 601 132	01-1215-20	08
95 601 133		05
95 601 829	01-1720-10	05
95 601 830	01-1721-15	07
	01-1721-10	02
95 602 405	01-1720-10	02
95 602 410		03
95 602 469	01-1230-10	06
	01-1721-10	15
	01-1721-15	14
95 602 471	01-1720-20	12
	01-1720-10	02
95 602 473	01-1721-15	05
	01-1721-10	09
95 602 615	01-1140-16	09
95 602 898	01-1721-10	03
95 602 901		03
95 602 902		04
	01-1721-15	05
	01-1440-25	05
	01-1440-15	09
95 602 903	01-1721-15	12
	01-1721-10	06
95 602 904	01-1140-16	06
95 603 213	01-2220-20	04
95 603 214		05
95 603 251	01-0010-20	04
		03

NUMERO	SOUS-GROUPE	REP
95 603 252		02
95 603 285	01-2410-30	03
95 603 287	01-1232-10	14
95 603 291	01-1721-10	01
95 603 474	01-1440-15	10
	01-1440-25	08
95 603 475		07
	01-1440-15	09
95 603 476		01
	01-1440-25	01
95 603 907	01-1720-10	04
95 603 954	01-1722-10	01
95 604 235	01-2220-20	01
95 604 236		03
95 604 408	01-1721-10	11
95 604 686	01-0010-40	02
95 605 081	01-1440-15	03
95 605 082	01-1441-05	51
		01
95 605 083	01-1440-25	02
	01-1440-15	02
95 605 346	01-1140-16	05
95 605 462	01-0010-40	04
95 605 463		03
95 605 554	01-1722-10	04
95 605 646	01-1210-20	12
95 605 730	01-2221-15	01
95 606 256	01-2410-10	01
95 606 321	01-1218-10	04
95 606 568	01-1120-30	01
	01-1120-35	01
95 606 595	01-3325-10	02
95 606 987	01-2312-20	05
95 607 624	01-3300-10	01
95 607 680	01-0010-20	51
95 607 681		51
95 607 682	01-1120-20	51
95 607 699	01-1430-20	11
95 607 701		11
95 607 702	01-1430-10	07
95 609 121	*01-3300-10*	*01*
95 609 122	*01-3300-20*	*01*
95 609 123	01-3340-10	01
95 609 141	01-2220-20	02
95 609 620	*01-3300-20*	*01*
95 609 769	01-1147-10	01
95 609 818	01-3340-10	02
95 610 285	01-1147-10	03
95 610 289	01-2312-10	01
95 610 370	01-2312-20	02
95 611 045	01-0010-30	51

NUMERO	SOUS-GROUPE	REP
		01
95 611 047	01-1140-16	01
95 611 048	01-1120-25	01
		51
95 611 049	01-1240-20	08
95 611 050		09
95 611 051	01-1140-16	02
		52
95 611 214	01-2410-10	03
95 611 542	01-3303-10	01
95 611 739	01-1722-10	12
95 612 158	01-3358-10	05
95 612 159	01-3358-11	11
95 612 283	01-1147-10	03
95 612 504	01-1210-10	09
95 612 517	01-3332-10	07
95 612 518		08
95 612 519		10
95 612 520		09
95 612 521		11
95 612 523		11
95 612 525		11
95 612 527		11
95 612 529		11
95 614 513	01-1218-20	02
95 614 514		02
95 614 684	01-1440-15	15
	01-1440-25	11
95 614 914	01-0010-30	03
95 614 915		02
95 615 113	01-1218-10	03
95 615 114		03
95 615 115		03
95 615 116		03
95 615 117		03
95 615 118		03
95 615 119		03
95 616 013	01-1210-10	03
95 616 014		03
95 616 015		03
95 616 016		03
95 616 039	*01-3345-10*	*01*
95 616 040		*01*
95 616 091	01-3340-12	02
95 616 394		02
95 616 706	01-1215-10	03
95 616 707		03
95 616 800	01-3332-10	11
95 616 801		11
95 616 802		11
95 618 399	01-2410-10	15

NUMERO	SOUS-GROUPE	REP
95 618 404	01-1431-30	02
	01-1431-35	02
95 618 676	01-1215-20	05
95 618 677		05
95 618 678		05
95 618 679		05
95 618 680		05
95 618 681		05
95 618 682	01-1218-10	02
95 618 683		02
95 618 684		02
95 618 685		02
95 618 686		02
95 618 687		02
95 618 693	01-1218-20	02
95 618 734	*01-3345-10*	*01*
95 618 735		*01*
95 619 045	01-1210-20	01
95 619 049	01-1210-30	01
95 619 092	01-1120-20	01
95 619 217	01-1221-10	04
95 619 225	01-0010-20	51
95 619 226		51
95 619 227	01-1140-15	52
95 619 501	01-0010-30	51
95 619 510		01
95 619 512	01-1120-25	01
95 619 513	01-1140-16	02
95 619 636	01-0010-50	01
95 619 638	01-0010-40	01
95 619 668	01-1720-30	21
95 619 739	01-0010-51	51
95 619 740	01-1120-35	51
95 619 741	01-0010-51	01
95 619 744		02
95 619 746	01-1120-35	01
95 619 748	01-2310-20	01
95 619 749	01-0010-51	03
95 619 750		04
95 621 102	01-3340-12	09
	01-3340-11	09
95 621 104	01-3345-10	02
95 623 185	01-1210-40	01
95 623 186	01-1218-20	01
	01-1218-25	01
95 623 187	01-1210-40	04
95 623 188		04
95 623 189		04
95 623 190	01-1218-25	02
	01-1218-20	02
95 623 191		02

NUMERO	SOUS-GROUPE	REP
	01-1218-25	02
95 623 192		02
	01-1218-20	02
95 623 193		02
	01-1218-25	02
95 623 194		03
95 623 195		04
95 623 235	01-0010-50	02
95 623 243	01-1218-10	01
95 623 737	01-1121-10	16
	01-1720-10	21
	01-1720-20	11
95 623 758	01-1121-10	20
95 623 760	01-3325-10	06
95 624 410	01-1210-10	02
95 624 412	01-1210-30	04
	01-1210-21	02
	01-1210-20	04
95 624 418		04
95 624 419		04
95 624 420		04
95 624 459	01-1122-30	51
95 624 461	01-0010-40	05
95 630 170	01-1723-10	01
95 630 174		06
95 630 176		07
95 630 177		08
95 630 179		02
95 630 180		05
95 630 207	01-1440-15	06
95 630 602	*01-1120-35*	*10*
	01-1120-30	*10*
95 630 979	01-3300-15A	01
95 630 984	01-2220-30	05
95 631 020	01-1720-30	01
95 631 044	01-3351-11	23
95 631 076	01-2220-30	06
95 631 160	01-3340-10	12
	01-3340-11	12
	01-3340-12	12
95 631 373	01-1723-10	06
95 631 378	01-2221-15	07
95 631 381	01-1120-20	11
	01-1120-30	18
	01-1120-25	11
	01-1120-35	18
95 631 392	01-3358-10	01
95 631 537	01-1143-20	09
95 631 545	01-2410-30	04
95 631 580	01-3340-11	17
	01-3340-12	17

NUMERO	SOUS-GROUPE	REP
	01-3340-10	21
95 631 583		15
	01-3340-11	15
	01-3340-12	15
95 631 585		13
	01-3340-11	13
	01-3340-10	13
95 631 606	01-3300-20	01
95 631 607	01-3300-10	01
95 631 608	*01-3300-20*	*01*
95 631 609	01-3300-10	01
95 631 610	01-3300-20A	01
95 631 611	01-3300-15	01
95 631 612		01
95 631 613	01-3300-15A	01
95 631 633	01-3340-10	35
95 631 659	*01-3358-10*	*01*
95 631 693	01-1147-25	02
	01-1147-30	02
	01-1147-20	02
95 631 734	01-3345-10	08
95 632 271	01-1720-35	02
95 632 308	01-3340-12	01
95 632 309		03
95 632 310	01-3430-10	02
95 632 340	01-1147-20	05
	01-1147-30	05
	01-1147-25	05
95 632 342	01-1147-10	03
95 632 362	01-1722-15	01
95 632 365	01-1720-35	01
95 632 800	01-1722-20	04
95 632 829		02
95 632 929	01-1430-20	06
95 632 964	01-3430-10	02
95 632 965	01-3300-20A	01
95 633 067	01-1440-25	05
95 633 147	01-1120-25	16
95 633 148		16
95 633 150		17
	01-1120-20	17
95 633 151		17
	01-1120-25	17
95 633 239	01-1210-20	02
95 633 248	01-1722-10	04
95 633 268	01-1120-20	16
95 633 269		16
95 633 302	01-1722-10	02
95 633 368	01-1720-20	01
95 633 378	01-1721-15	01
95 633 380		04

NUMERO	SOUS-GROUPE	REP
95 633 849	01-1143-20	01
95 633 964	01-1430-25	02
95 634 151	01-1721-15	51
95 634 287	01-1120-10	02
95 634 296	01-1210-20	02
95 634 354	01-1210-30	02
	01-1210-40	02
95 634 734	01-1218-25	02
95 634 735		08
95 634 754	01-1722-20	01
95 634 959	01-3430-10	04
95 635 031	01-1431-40	01
95 635 032		01
95 635 034	01-1441-05	01
95 635 039		51
95 635 041		51
95 635 093	01-1722-20	51
95 635 108	01-2221-30	05
95 635 120	01-1145-10	01
95 635 230		01
95 635 328	01-1722-20	10
95 635 349	01-1147-30	03
95 635 563	01-1440-25	04
95 635 592	01-2221-30	04
95 635 677	01-1430-20	01
95 635 730	01-1143-20	02
95 635 761	01-1218-20	11
95 635 762		11
95 635 840	01-1147-30	51
95 635 956	01-1421-10	56
95 636 039	01-1720-20	01
95 636 293	01-1120-10	02
95 636 334	01-3300-15	01
95 636 641	01-1430-20	07
95 636 678	01-1120-35	02
95 636 722	01-1431-40	02
95 636 811	01-1440-25	01
95 636 948	01-1431-35	03
	01-1431-30	03
95 637 213	01-1430-10	01
95 637 315	01-1210-21	01
95 638 747	01-2221-15	02
	01-2221-10	05
95 638 915	01-1723-10	04
95 638 916		05
95 638 917		03
95 639 229	01-2220-30	07
95 639 230		57
95 640 578	01-1210-40	52
95 641 585	01-3340-10	24
	01-3340-11	24

NUMERO	SOUS-GROUPE	REP
	01-3340-12	24
95 643 730	01-1720-35	03
95 647 580	01-1215-10	03
95 647 592		04
95 647 746	01-1721-15	14
95 647 748	01-1430-20	27
	01-1430-10	27
95 649 278	01-3300-15	01
95 649 279		01
95 653 980	01-1430-20	28
95 654 006	01-3345-10	01
95 655 233	01-3430-10	01
95 655 339		01
95 656 435	01-3340-11	08
	01-3340-12	08
95 656 436		09
	01-3340-11	09
95 656 437	01-3345-10	02
95 656 470	01-3340-11	09
	01-3340-12	09
95 659 424	01-3345-10	02
96 002 036	01-3351-11	24
96 002 675	01-3430-10	07
96 002		06
96 00		05
96 002 933	01-2221-10	05
	01-2221-15	02
96 003 325	01-3325-10	04
96 006 123	01-1147-30	05
96 006 762	*01-2220-30*	*01*
96 006 763		*01*
96 006 764		51
96 010 922	01-3430-10	08
96 012 116	01-1430-25	04
96 012 330	01-1723-10	56
96 015 582	01-2313-40	07
	01-1121-20	02
	01-1121-10	11
96 015 584	01-1121-20	07
96 016 184	01-2310-20	02
96 016 489	01-1120-30	02
96 026 625	01-3430-10	04
96 029 906	01-3351-11	11
96 035 074	01-1240-10	12
96 043 010	01-2313-40	02
96 043 012	01-1147-25	11
	01-1147-30	11
96 048 977	01-3351-11	15
96 052 584		15
96 056 847	01-3340-12	06
96 056 848	01-3340-10	06

NUMERO	SOUS-GROUPE	REP
96 056 849	01-3340-11	06
96 060 994	01-3331-11	10
96 064 118	01-3300-20	01
96 064 119	01-3300-10	01
96 064 120	01-3300-20A	01
96 064 123	01-3300-15A	01
96 077 296	01-3351-10	14
	01-3351-11	13
96 077 297		14
	01-3351-10	15
96 078 552	01-3345-10	04
	01-3351-10	22
	01-3351-11	21
96 078 553		22
	01-3351-10	23
96 089 434	01-3340-11	05
	01-3340-12	05
96 096 758	01-2220-30	01
96 096 761		51
96 106 837	01-3340-11	20
	01-3340-10	17
96 122 051	01-3351-11	09
97 518 408	01-2221-15	08
DX 322 175 A	01-1210-21	05
SRV 000 015	01-1440-10	05
SRV 000 016		05
SRV 000 019	01-1722-20	08
ZA 4 277 850L	01-3340-10	29
	01-3340-11	29
	01-3340-12	29
ZA 4 277 851L		29
	01-3340-11	29
	01-3340-10	29
ZA 4 277 852L		29
	01-3340-11	29
	01-3340-12	29
ZA 4 277 853L		29
	01-3340-11	29
	01-3340-10	29
ZA 4 277 854L		29
	01-3340-11	29
	01-3340-12	29
ZA 4 277 855L		29
	01-3340-11	29
	01-3340-10	29
ZA 4 277 856L		29
	01-3340-11	29
	01-3340-12	29
ZA 4 277 857L		29
	01-3340-11	29
	01-3340-10	29

NUMERO	SOUS-GROUPE	REP
ZA 4 277 858L		29
	01-3340-11	29
	01-3340-12	29
ZA 4 285 740L	01-3351-10	23
	01-3351-11	22
ZA 4 285 741L		09
	01-3351-10	10
ZC 9617 044 U	01-3340-12	22
	01-3340-11	22
	01-3340-10	19
ZC 9619 106 U	*01-1720-35*	*08*
	01-1720-20	*08*
	01-1720-10	*18*
	01-1720-30	*14*
ZC 9857 134 U	*01-1721-10*	*10*
ZC 9857 138 U	*01-1722-15*	*10*
	01-1722-10	*10*
ZF 04 351 552	01-2410-20	05
	01-2410-30	05
ZF 05 934 435	01-2410-20	13
	01-2410-30	08
ZF 10 269 650L	01-3303-10	12
ZF 13 276 111L	01-1440-10	18
ZF 13 543 721	01-3313-10	02
ZF 13 544 021		04
ZF 13 544 221		05
ZF 13 544 421		06
ZF 14 457 200L	01-3351-10	08
	01-3351-11	07
ZF 14 457 380	01-3340-10	18
ZF 14 457 380L	01-3340-12	21
	01-3340-11	21
ZF 82 310 069L	01-3303-10	05
ZF 82 310 136L	01-3351-10	13
	01-3351-11	11
ZF 82 310 151L		08
	01-3351-10	09
ZF 82 310 157L		20
	01-3351-11	19
ZF 82 310 158L		18
	01-3351-10	19
00 42 790 300	01-2313-40	06
08 57 527 500	01-1140-10	20
75 510 026 80	01-1230-10	01
75 510 180 80	01-1231-10	02
75 513 571 80	01-2310-10	03
75 514 361 80	01-1231-10	03
75 515 925 80	01-2221-10	01
75 516 281 80	01-1147-10	04
75 517 973 80	01-1120-10	06
75 520 347 80	01-1231-10	01

NUMERO	SOUS-GROUPE	REP
75 529 002 80	01-1147-10	03
75 529 005 80		05
75 529 007 80		07
77 00 268 948	01-1240-10	13
77 00 268 971	01-1120-10	03
77 00 268 972		03
77 00 268 979		03
77 00 525 922	01-1210-10	05
77 00 580 324	01-1147-10	06
77 00 587 893	01-1230-10	06
77 00 588 606	01-1210-10	06
77 00 588 717	01-1240-10	03
77 00 589 076	01-1215-10	08
77 00 589 078		02
77 00 589 081	01-1140-10	26
77 00 614 713	01-1230-10	08
77 00 614 729	01-1122-10	02
77 00 616 369	01-1145-10	05
77 00 616 373		07
	01-2312-10	03
77 00 616 979	01-1210-10	07
77 00 618 101	01-1140-10	22
77 00 623 392	01-2310-10	02
77 00 634 996	01-2312-10	02
	01-1145-10	06
77 00 637 916	01-1240-10	02
77 00 638 868	01-2310-10	04
77 00 647 358	01-1210-10	13
77 00 648 719	01-1240-10	19
77 00 650 095		09
77 00 650 454	01-1215-10	06
77 00 655 189	01-1220-10	02
77 00 656 151	01-1140-10	18
77 00 659 770	01-1240-10	14
77 00 663 163	01-1220-10	03
77 00 665 869	01-1215-10	05
77 00 665 945		07
77 00 668 283	01-1145-10	01
77 00 668 575	01-1220-10	04
77 00 671 408	01-1240-10	19
77 00 677 771	01-1215-10	02
77 00 688 079	01-1145-10	04
77 00 690 232	01-2220-10	05
77 00 692 315	01-1230-10	04
77 00 701 647	01-1140-10	19
77 00 701 648		19
77 00 713 012	01-1220-10	06
77 00 717 853	01-1210-10	01
77 00 718 505	01-1140-10	03
77 00 718 836	01-1230-10	03
77 00 719 533	01-1210-10	08

NUMERO	SOUS-GROUPE	REP
77 00 719 535	01-1220-10	05
77 00 719 683	01-1140-10	04
77 00 719 970	01-1120-10	08
	01-1230-10	05
77 00 720 878	01-1140-10	23
77 00 724 210	01-2220-10	06
77 00 724 211		03
77 00 726 297	01-1145-10	02
77 00 727 658	01-1230-10	02
77 00 728 723	01-1140-10	13
77 00 730 687	01-1210-10	09
77 00 736 511		01
77 00 741 840	01-1122-10	03
77 00 853 373	01-1140-10	03
77 00 854 842	01-1230-10	05
77 007 295 80		03
77 01 460 152	01-1220-10	01
77 01 461 155	01-1215-10	01
77 01 461 649		01
77 03 001 138	*01-1143-10*	*05*
77 03 001 142	*01-2220-10*	*07*
77 03 001 754	01-1230-10	12
77 03 002 019	01-1120-10	16
77 03 027 025		13
77 03 027 054	01-1240-10	17
77 03 027 076	*01-1120-10*	*14*
77 03 027 095	01-1140-10	24
77 03 027 113	01-1145-10	08
77 03 027 117	*01-1220-10*	*08*
77 03 027 161	01-1140-10	25
77 03 033 003	01-1122-10	05
77 03 053 009	01-3351-11	32
77 03 053 259	01-1210-10	15
77 03 053 262	01-1220-10	12
77 03 053 291		*15*
77 03 053 345	01-1230-10	16
	01-1231-10	10
77 03 061 078	01-1122-10	04
77 03 062 012	01-1140-10	15
77 03 062 013		16
77 03 062 014		14
77 03 065 067		17
77 03 066 231	01-2220-10	04
77 03 067 250	01-1240-10	06
77 03 067 256	01-1210-10	11
77 03 070 007	01-1220-10	07
	01-1231-10	04
	01-1230-10	07
77 03 070 009	01-1210-10	12
77 03 075 009	01-1140-10	08
77 03 075 018		11

NUMERO	SOUS-GROUPE	REP
77 03 075 025		07
77 03 075 029		09
77 03 075 032	01-1120-10	11
77 03 075 038		12
77 03 075 039	01-1240-10	07
77 03 075 044	01-1120-10	10
77 03 075 053	01-1240-10	08
77 03 075 067	01-1140-10	12
77 03 075 076		06
77 03 075 137		05
77 03 075 138		10
77 03 101 095	01-1210-10	14
77 030 670 80		10
77 05 010 000	01-1120-10	09
77 05 010 006	01-1140-10	21
77 05 015 003	01-1240-10	04
77 05 015 045	01-1230-10	09
78 12 050 000	01-1240-10	18
79 03 001 037	01-2410-30	06
79 03 001 585	01-1147-10	11
79 03 001 591	01-1210-10	14
79 03 001 603	01-1147-10	11
	01-1230-20	15
79 03 001 604	01-1147-10	11
79 03 001 674	01-1143-20	12
79 03 001 707	01-1145-10	10
	01-3351-10	28
	01-3351-11	31
79 03 001 708	01-1122-20	05
	01-3358-10	14
	01-3358-11	20
	01-1220-10	10
	01-1230-10	13
79 03 001 712	*01-1143-20*	*11*
	01-2310-10	*06*
	01-2220-10	*09*
79 03 001 717	*01-2310-10*	*08*
79 03 001 768	01-1720-30	08
79 03 001 842		*10*
	01-1430-25	*08*
	01-1430-20	*17*
79 03 001 864	01-1220-10	09
	01-1720-20	07
	01-1720-10	14
79 03 001 883	*01-2410-30*	*07*
79 03 001 884	*01-1210-20*	*14*
	01-1440-10	*20*
	01-1440-25	*16*
	01-1230-10	*11*
79 03 001 890	01-2220-10	08
79 03 001 896	*01-1720-30*	*09*
79 03 002 010	01-2220-30	24
79 03 009 001	*01-1722-10*	*14*
	01-1722-15	*14*
79 03 009 014	*01-2221-10*	*06*
79 03 009 038		07
79 03 009 072	01-1440-25	15
	01-1440-10	19
	01-1440-15	21
79 03 009 081	01-1430-20	15
	01-1430-10	16
79 03 009 108	01-2220-30	22
79 03 009 132	01-1722-15	13
	01-1430-10	17
	01-1430-20	16
	01-1430-25	07
79 03 016 151	01-1723-10	12
79 03 017 013	01-3358-11	17
79 03 017 014		18
79 03 027 035	01-1121-10	06
79 03 027 110	01-3313-10	03
79 03 027 119	01-1121-20	05
79 03 027 121		11
	01-1121-10	09
79 03 027 122	01-1121-20	01
79 03 027 123	01-1121-10	10
79 03 027 137	01-3312-10	07
79 03 027 138	01-1221-10	10
79 03 027 151		11
79 03 027 153	01-1240-30	16
	01-1121-20	03
79 03 027 248	01-1120-10	15
79 03 027 275	01-3313-10	07
79 03 027 282	01-1430-10	15
	01-1430-20	14
79 03 027 284	01-1221-10	12
79 03 027 289	01-3313-10	09
79 03 027 314	01-1440-15	18
	01-1440-25	13
79 03 027 322	01-3312-10	04
79 03 027 334	01-1720-35	07
79 03 027 957	01-1121-10	12
79 03 027 962	01-3312-10	07
	01-3334-10	01
79 03 027 985	01-2410-20	08
	01-2410-10	09
79 03 027 987	01-2312-10	07
79 03 027 988		06
	01-2210-10	06
79 03 027 996	01-3357-10	19
79 03 032 003	01-2221-25	15
	01-1441-05	04
79 03 032 006	01-1430-20	54
	01-1430-10	24
	01-1722-10	28
	01-1120-30	20
	01-1120-35	26
79 03 032 009	*01-2410-10*	27
	01-2410-20	*14*
	01-2410-30	*14*
	01-1221-10	*12*
	01-1220-10	20
79 03 032 012	*01-1221-10*	16
	01-2310-10	17
79 03 032 018	*01-3313-10*	12
	01-1221-10	12
	01-1430-10	19
	01-1430-20	24
79 03 032 023	*01-3312-10*	22
79 03 032 026	*01-1430-20*	10
	01-1430-10	23
	01-1430-25	25
79 03 032 036	01-1143-10	10
	01-1143-20	08
	01-1145-10	17
	01-2312-10	14
79 03 032 037	*01-3357-10*	13
79 03 032 070	01-1421-10	32
79 03 032 123	01-1240-10	05
79 03 032 124	01-1240-20	21
79 03 032 247	01-1720-20	25
	01-1720-10	12
79 03 032 252		22
	01-1720-20	*24*
	01-1720-30	*14*
	01-1720-35	*18*
	01-3357-10	*14*
	01-3357-11	*31*
79 03 033 016	01-1221-10	19
79 03 034 071	01-3351-11	18
	01-3351-10	33
79 03 034 092	01-2220-20	31
79 03 046 063	01-2410-30	18
79 03 053 028	01-1720-10	13
	01-1221-10	17
	01-1440-10	13
79 03 053 033	01-1440-15	22
	01-1440-25	23
	01-2410-30	17
	01-2410-20	10
	01-2410-10	11
	01-1121-10	12
79 03 053 038	01-2312-10	21
	01-1145-10	10
79 03 053 039	01-1440-25	12
	01-1440-15	18
79 03 053 043	*01-2221-10*	24
79 03 053 050	01-3312-10	*08*
79 03 053 052	01-2312-10	09
79 03 053 087		12
79 03 053 098	01-1722-10	11
79 03 053 099	01-1240-10	18
79 03 053 104	01-3351-10	15
79 03 053 184	01-1240-10	29
79 03 053 369	*01-1441-05*	20
79 03 053 372	01-1723-10	*02*
79 03 053 374	*01-2312-20*	14
	01-1221-10	*10*
79 03 053 390	01-1230-20	*15*
	01-1147-10	18
	01-1143-20	14
	01-1143-10	14
	01-1220-10	06
	01-2310-10	13
	01-2220-10	10
	01-3312-10	11
	01-3334-10	09
	01-1140-10	08
79 03 053 392	01-2312-20	28
79 03 053 394	01-2220-10	08
	01-3313-10	10
79 03 053 395	01-1720-30	11
	01-1720-20	16
	01-1720-10	10
	01-1720-35	20
79 03 053 418	01-1431-35	10
	01-1431-30	09
79 03 053 423	*01-3351-10*	09
79 03 055 010	01-2310-10	*30*
	01-1440-10	09
	01-1720-10	29
79 03 055 018	01-1720-10	14
79 03 055 019	01-3357-11	17
	01-3357-10	16
	01-1720-30	27
79 03 056 003	01-2221-25	13
	01-1441-05	14
		03
79 03 056 005	01-1440-15	53
	01-1430-10	25
	01-1430-20	22
	01-1120-35	21
	01-1120-30	23
		22

INDEX

NUMERO	SOUS-GROUPE	REP
79 03 056 008	01-3358-10	18
	01-3358-11	24
	01-2410-10	13
	01-2410-20	12
	01-2410-30	11
	01-1147-10	13
79 03 056 012	01-1230-20	17
	01-1230-30	12
	01-2312-20	11
	01-3358-10	17
79 03 056 014	01-1121-10	17
	01-2312-20	09
	01-1232-10	12
79 03 056 045	01-2310-10	11
79 03 056 074	*01-1722-10*	*17*
79 03 056 075		19
	01-1221-10	14
79 03 056 077	01-1230-10	17
79 03 056 125	01-1720-30	15
	01-1720-10	19
	01-1720-20	09
	01-1720-35	09
79 03 057 003	01-2312-10	09
	01-1145-10	13
79 03 058 011	01-1140-20	24
79 03 058 028	01-1143-20	15
	01-1147-20	15
	01-1147-30	15
	01-1147-25	15
	01-1232-10	13
	01-1440-15	27
	01-1440-25	20
	01-1440-10	21
	01-2310-20	12
	01-2410-30	09
	01-2410-10	10
	01-2410-20	10
	01-2220-30	29
	01-2220-20	16
	01-1121-10	19
	01-1122-30	13
	01-3357-10	28
	01-3357-11	17
79 03 058 029	01-3358-11	23
	01-1221-10	16
79 03 058 030	01-1440-10	24
	01-1440-25	19
	01-1440-15	26
	01-1430-20	20
	01-1430-10	21
	01-1430-25	09
	01-1431-30	08
	01-1431-35	08
	01-1143-20	16
	01-1210-20	15
	01-3357-10	29
	01-2220-30	30
	01-2313-40	13
79 03 058 035	01-1440-10	26
79 03 058 039	*01-3358-11*	*24*
79 03 058 041	01-2310-20	10
79 03 058 047	*01-1720-35*	*11*
	01-1720-30	*17*
	01-1120-30	*23*
	01-1120-35	*24*
79 03 058 087	01-2220-20	17
79 03 062 001	01-1120-20	75
79 03 062 003	01-1120-25	08
	01-1120-20	08
	01-1120-35	19
	01-1120-30	19
	01-1147-10	10
79 03 062 004	01-2313-40	04
79 03 062 030	01-3303-10	16
79 03 062 036	01-1430-20	18
	01-1430-10	14
79 03 062 038		14
	01-1430-20	18
79 03 062 999	01-1147-20	10
	01-1147-25	10
	01-1147-30	10
	01-2221-15	11
79 03 065 131	01-1720-30	05
	01-1720-10	09
79 03 065 137	01-2220-30	13
79 03 065 153	01-3325-10	07
79 03 065 155	01-2221-15	13
	01-2221-25	07
	01-2221-30	08
79 03 065 999	01-2221-10	03
79 03 066 115	01-3357-10	18
79 03 066 129	01-3357-11	12
79 03 066 184	01-3340-10	19
	01-3340-11	22
79 03 066 192	01-1215-20	04
79 03 066 198	01-2220-30	09
79 03 066 199	01-1218-10	09
79 03 066 200	01-1218-20	10
	01-1218-25	07
79 03 066 215	01-3357-10	17
	01-3357-11	11
79 03 066 994	01-3357-10	10
79 03 067 107	01-3358-11	04
79 03 067 119	01-1230-30	09
79 03 067 132	01-1140-16	20
	01-1140-15	17
79 03 067 145		17
79 03 068 004	01-3351-10	07
79 03 075 033	01-1147-10	09
79 03 075 041	01-2220-30	20
79 03 075 068	01-1140-15	05
	01-1120-20	13
	01-1140-20	11
	01-1140-16	08
79 03 079 174	01-1721-15	10
79 03 081 073	01-1723-10	15
79 03 083 134	01-1431-40	10
79 03 083 208	*01-1720-10*	*11*
79 03 083 348	01-1440-15	07
	01-1440-25	06
79 03 087 066	01-1231-10	06
79 03 087 117	01-1210-21	08
	01-1210-20	10
	01-1210-40	11
	01-1210-30	11
79 03 090 190	01-1231-10	05
79 03 090 207	01-3340-12	13
	01-3340-11	13
79 03 090 306		14
	01-3340-10	14
	01-3340-12	14
79 03 090 317		15
	01-3340-10	15
	01-3340-11	15
79 03 097 513	01-2221-25	10
79 03 101 154	01-1232-10	09
79 03 101 753	01-2312-20	07
	01-3351-10	28
79 03 101 755	01-1147-30	14
	01-1147-25	14
79 03 101 756	01-1145-10	11
	01-1140-10	27
79 03 101 760	01-2310-10	07
	01-2220-30	24
79 03 101 761	*01-3312-10*	*04*
79 03 101 764	01-3334-10	07
	01-3312-10	08
	01-2220-30	24
79 03 101 765	*01-3312-10*	*05*
79 03 101 769	01-1140-20	22
79 03 101 782	01-1147-20	14
	01-1147-25	14
	01-1147-30	14
79 03 101 786	01-1140-16	23
	01-1140-15	20
79 03 101 805	01-1143-20	11
	01-1230-30	11
	01-1230-20	13
79 03 201 013	01-2220-30	26
79 03 201 020	01-2310-20	09
	01-1440-10	17
79 03 201 021	01-1143-20	12
	01-1720-10	16
	01-1721-10	13
	01-1722-10	15
79 03 201 022	*01-1147-20*	*13*
79 03 201 024	01-1230-20	12
	01-3357-11	15
	01-3357-10	24
79 03 201 025	01-1121-10	15
	01-2220-20	13
	01-2220-30	25
	01-1147-10	12
	01-1143-20	12
79 03 201 026	01-3357-10	22
	01-3357-11	13
79 03 201 027	01-2220-20	13
79 03 201 029	01-1143-20	12
79 03 201 030		12
79 03 201 032	*01-1220-10*	*11*
	01-3357-10	*20*
	01-1120-30	*20*
	01-1120-35	*20*
79 03 201 033	*01-3340-12*	*19*
	01-3340-10	*23*
	01-1430-10	*18*
	01-1440-15	*22*
79 03 201 034	01-2312-20	06
79 03 201 035	01-1120-35	21
	01-1232-10	10
79 03 201 039	01-3321-10	02
79 03 201 043	01-1231-10	09
79 03 201 053	01-3312-10	05
79 03 201 055		01
79 03 201 095	01-3321-10	03
79 03 201 138	01-1720-10	15
	01-3358-10	15
	01-3358-11	21
	01-1122 30	11
	01-3357-10	23
	01-3357-11	14
	01-1440-15	19
	01-1440-25	14
	01-1147-30	12

NUMERO	SOUS-GROUPE	REP
	01-1147-25	12
	01-1147-20	12
79 03 201 140	01-1143-20	12
	01-1147-25	13
	01-1147-30	13
	01-1440-10	16
	01-1232-10	11
	01-2220-20	15
	01-2220-30	23
	01-2410-10	07
	01-2410-20	07
79 03 201 150	01-3351-10	27
	01-3351-11	30
79 03 201 164	*01-1720-30*	*11*
	01-1720-35	*05*
79 03 232 017	01-1431-35	10
	01-1431-30	10
	01-2313-40	14
	01-1230-10	14
	01-1121-10	23
79 03 232 018	01-1720-30	20
79 03 232 056	01-1440-10	27
79 030 090 80	01-1722-10	16
	01-1722-15	15
	01-1722-20	11
79 05 026 754	*01-1430-20*	*08*
79 05 026 755		*06*
79 05 026 756		*07*
79 10 245 055	01-1240-10	05
79 32 566 524	*01-1430-20*	*19*
	01-1430-10	*20*
79 32 567 850	01-1431-30	02
79 32 584 971	01-1722-10	07
	01-1722-15	07
79 32 584 972		08
	01-1722-10	08
79 41 401 043	01-2310-20	08
79 46 002 102	01-2310-10	01
79 46 003 471	01-1210-10	04
79 46 005 271	01-2220-10	01
79 46 005 622	01-1122-10	01
79 46 006 314	01-1240-10	01
79 46 009 163	*01-1122-10*	*01*
94 01 933 040	*01-1430-20*	*25*
94 01 933 050		26
94 01 933 078		25
94 01 985 038	01-1431-40	07
94 01 988 108		05
94 01 989 290		06
94 01 989 300		06
94 01 989 310		06
94 01 989 320		06
94 01 989 330		06
94 01 989 340		06
94 01 989 350		06
94 01 989 360		06
94 01 989 370		06
94 01 989 390		06
94 01 989 490		06
94 01 989 510		06
94 01 989 660		06
94 01 989 670		06
94 019 892 80		06
94 019 893 80		06
94 019 894 80		06
95 536 520 80	01-1140-10	01
95 536 523 80	01-1240-10	11
95 536 524 80		10
95 539 855 FCG	01-3358-11	12
95 539 855 FLD		12
95 539 855 FXX		12
95 539 855 FYC		12
95 542 309 80	01-1140-10	02
95 543 283 80	01-1215-10	03
95 547 482 FED	01-3358-11	13
95 547 482 FLD		13
95 547 482 FLQ		*13*
95 547 482 FXX		13
95 547 482 FYD		13
95 547 482 GLX		13
95 547 482 GPL		13
95 567 417 80	01-2220-10	02
95 570 217 80	01-0010-10	51
95 570 218 80		01
95 577 599 80	01-1120-10	01
95 590 806 80	01-0010-10	51
95 590 807 80		51
95 590 808 80	01-1120-10	51
95 616 702 80	01-0010-10	01
95 616 704 80	01-1140-10	01
95 616 705 80		02
95 619 211 80	01-0010-10	01
95 631 391 YF	01-3358-10	51
95 631 907 FXX		11
95 631 908 FCD		11
95 631 908 FXX		11
95 637 676 80	01-1230-10	01
97 533 708 80	01-1240-10	02

1

MOTEUR - POCHETTE DE JOINTS
MOTOR - DICHTSATZ
ENGINE - GASKET KIT
MOTOR - JUEGO DE JUNTAS
MOTORE - SERIE GUARNIZIONI

ESSENCE 2L ESSENCE 2,2L

- NOTA:LE MOTEUR EST FOURNI SANS EMBRAYAGE TUBULURES ADMISSION ECHAPPEMENT POMPE A EAU SUPPORTS MOTEUR JAUGE RENIFLARD BOUGIES ALLUMEUR DEMARREUR ALTERNATEUR POMPE A ESSENCE POMPE MONO

- ANM:DER MOTOR WIRD GELIEFERT OHNE KUPPLUNG ANSAUG-UND AUSLASSKRUEMMER,VASSER-PUMPE,MOTORSTUETZEN,OELMESSSTAB ENTLUEFTER,ZUENDVERTEILER,KERZEN,ANLASSER,LICHTMASCHINE KRAFTSTOFFPUMPE,HD-PUMPE

- NOTE:ENGINES ARE SUPPLIED WITHOUT CLUTCH,INLET AND EXHAUST MANIFOLDS,WATER PUMP,SUPPORTS,OIL DIPSTICK,BREATHER, SPARKING PLUGS,DISTRIBUTOR,STARTER MOTOR,ALTERNATOR FUEL PUMP AND HP-PUM

- NOTA:EL MOTOR SE ENTRAGUE SIN EMBRAGUE,COLECTORES ADMISION Y ESCAPE,BOMBA DE AGUA SOPORTES VARILLA DE NIVEL DE ACEITE RESPIRADERO BUJIAS DISTRIB ARRANCADOR,ALTERNADOR,BOMBA GASOLINA,BOMBA ALTA PRES

- NOTA:IL MOTORE VIENE FORNITO SENZA FRIZIONE,COLLETTORI ASPIRAZIONE E SCARICO,POMPA DELL ACQUA,SUPPORTI ASTINA LIVELLO OLIO,SFIATATOIO CANDELE SPINTEROGENO,MOTORINO AVV ALTERNATORE POMPA BENZINA,POMPA A APRES

01	95 570 218 80	01	-2L -CLIMATISEUR ▶ 3521		MOTEUR NEUF MOTOR NEU NEW ENGINE MOTOR NUEVO MOTORE NUOVO
	95 619 211 80	01	TT- J6RA 500		-
			-2L ◀ 3522 RMP 9557021680		
	95 616 702 80	01	TT-J6 T 500 -2.2L		-
02	95 568 475	01			POCHETTE MOTEUR MOTORDICHTSATZ ENGIN GASKT KIT JUNTAS DE MOTOR S GUARN MOTORE
03	95 568 474	01			POCHETTE RODAGE ST EINSCHLEIF VALV GASKET KIT JUNTAS DE RODAJ S GUARN RODAGGI

XT

51	95 570 217 80	01	-2L -MS) -2L -(CH)	MOTEUR NEUF MOTOR NEU NEW ENGINE MOTOR NUEVO MOTORE NUOVO
	95 590 807 80	01	-2L -CLIMATISEUR -(CH)	-
	95 590 806 80	01	-2L -CLIMAT TRES CHAUD -(JM) -2L -CLIMAT TRES CHAUD -(PE)	-

22/11/90
3191 01-0010-20
PAGE : 1
D03

MOTEUR - POCHETTE DE JOINTS
MOTOR - DICHTSATZ
ENGINE - GASKET KIT
MOTOR - JUEGO DE JUNTAS
MOTORE - SERIE GUARNIZIONI

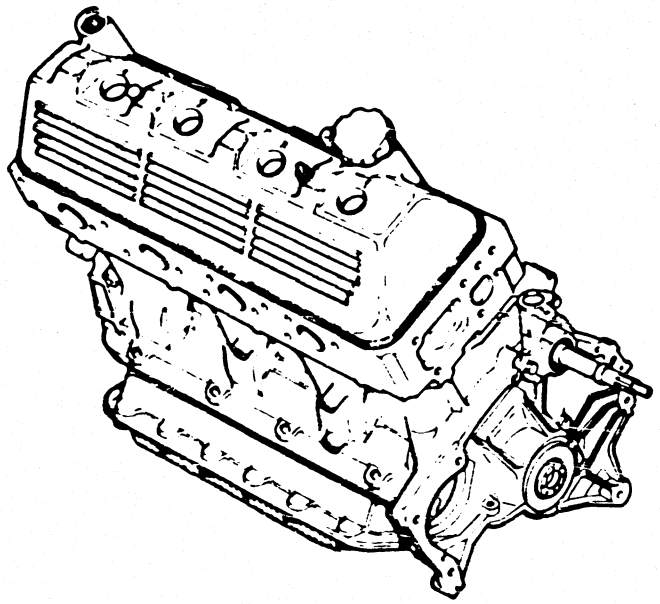

3190

1.001.20

ESSENCE 2,5L INJECTION

- NOTA:LE MOTEUR EST FOURNI SANS EMBRAYAGE TUBULURES ADMISSION ECHAPPEMENT POMPE A EAU SUPPORTS MOTEUR JAUGE RENIFLARD BOUGIES ALLUMEUR DEMARREUR ALTERNATEUR

- ANM:DER MOTOR WIRD GELIEFERT,OHNE KUPPLUNG,ANSAUG-UND AUSLASSKRUEMMER,WASSERPUMPE,MOTORSTUETZEN,OELMESSSTAB ENTLUEFTER,ZUENDVERTEILER,U KERZEN,ANLASSER,LICHTMASCHINE

- NOTE ENGINES ARE SUPPLIED WITHOUT CLUTCH,INLET AND EXHAUST MANIFOLDS,WATER PUMP,SUPPORTS OIL DIPSTICK BREATHER SPARKING PLUGS,DISTRIBUTOR,STARTER MOTOR,ALTERNATOR

- NOTA:EL MOTOR SE ENTREGA SIN EMBRAGUE,COLECTORES ADMISION Y ESCAPE,BOMBA DE AGUA,SOPORTES VARILLA DE NIVEL DE ACEITE RESPIRADERO,BUJIAS,DISTRIBUTOR ARRANCADOR,ALTERNADOR

- NOTA:IL MOTORE VIENE FORNITO SENZA,FRIZIONE COLLECTTORI, ASPIRAZIONE E SCARICO POMPA DELL,ACQUA SUPPORTI ASTINA LIVELLO OLIO,SHIATATOIO CANDELE SPINTEROGENO MOTORINO AVV ALTERNATORE

01	95 600 175	01	M25/659-2500CM3	**MOTEUR NEUF** MOTOR NEU NEW ENGINE MOTOR NUEVO MOTORE NUOVO
	95 600 172	01	M25/659 -BVA	-
02	95 603 252	01		**POCHETTE RODAGE** ST EINSCHLEIF VALV GASKET KIT JUNTAS DE RODAJ S GUARN RODAGGI
03	95 603 251	01		**POCHETTE MOTEUR** MOTORDICHTSATZ ENGIN GASKT KIT JUNTAS DE MOTOR S GUARN MOTORE
			XT	
51	95 607 680	01	M25/663-2500CM3 -(CH) ▶ 3521 -(S) ▶ 3521	**MOTEUR NEUF** MOTOR NEU NEW ENGINE MOTOR NUEVO MOTORE NUOVO
	95 607 681	01	M25/663 -BVA -(CH) ▶ 3521 -BVA -(S) ▶ 3521	-
	95 619 225	01	M25/668-2500CM3 -(CH) 3522 ▶ -(D) 3522 ▶ -(NL) 3522 ▶ -(S) 3522 ▶ -(A) 3522 ▶	-
	95 619 226	01	M25/668 -BVA -(CH) 3522 ▶ -BVA -(S) 3522 ▶ -BVA -(D) 3522 ▶ -BVA -(NL) 3522 ▶ -BVA -(A) 3522 ▶	-

MOTEUR - POCHETTE DE JOINTS
MOTOR - DICHTSATZ
ENGINE - GASKET KIT
MOTOR - JUEGO DE JUNTAS
MOTORE - SERIE GUARNIZIONI

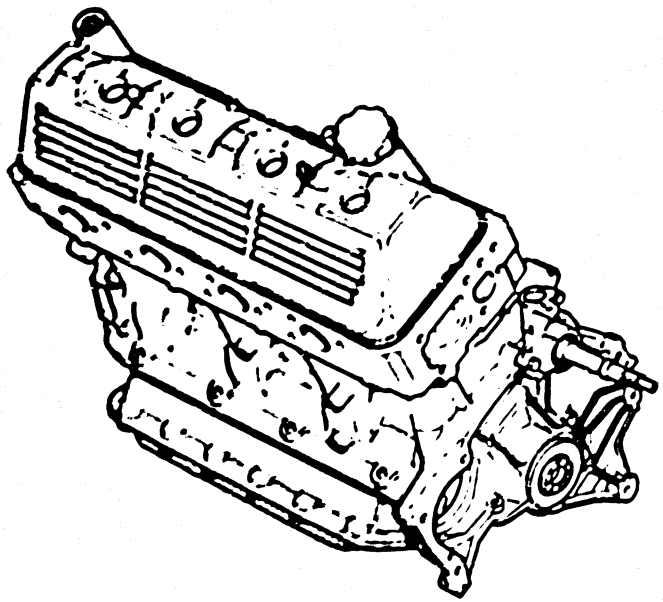

1-001 30

ESSENCE 2,5L INJECTION TURBO

- NOTA LE MOTEUR EST FOURNI SANS EMBRAYAGE TUBULURES ADMISSION ECHAPPEMENT POMPE A EAU SUPPORTS MOTEUR JAUGE RENIFLARD BOUGIES ALLUMEUR DEMARREUR ALTERNATEUR ET TURBO

- ANM DER MOTOR WIRD GELIEFERT OHNE KUPPLUNG,ANSAUG-UND AUSLASSKRUEMMER WASSERPUMPE,MOTORSTUETZEN,OELMESSSTAB ENTLUEFTER,ZUENVERTEILER U KERZEN,ANLASSER,LICHTMASCHINE

- NOTE ENGINES ARE SUPPLIED WITHOUT CLUTCH,INLET AND EXHAUST MANIFOLDS WATER PUMP,SUPPORTS,OIL DIPSTICK,BREATHER SPARKING PLUGS,DISTRIBUTOR,STARTER MOTOR,ALTERNATOR

- NOTA EL MOTOR SE ENTREGA SIN,EMBRAGUE,COLECTORES ADMISION Y ESCAPE BOMBA DE AGUA,SOPORTES,VARILLA DE ACEITE RESPIRADERO,BUJIAS,DISTRIBUTOR ARRANCADOR,ALTERNADOR

- NOTA IL MOTORE VIENE FORNITO SENZA FRIZIONE,COLLETTORI ASPIRAZIONE E SCARICO POMPA DELL ACQUA,SUPPORTI ASTINA LIVELLO OLIO,SFIATATOIO,CANDELE,SPINTEROGENO MOTORINO AVV ALTERNATORE

01	95 611 045	01	M25/662 RAPVOL 7.75	▶ 3521	**MOTEUR NEUF** MOTOR NEU NEW ENGINE MOTOR NUEVO MOTORE NUOVO
	95 619 510	01	M25/666 RAPVOL 8.5	3522 ▶	-
02	95 614 915	01			**POCHETTE RODAGE** ST EINSCHLEIF VALV GASKET KIT JUNTAS DE RODAJ S.GUARN.RODAGGI
03	95 614 914	01			**POCHETTE MOTEUR** MOTORDICHTSATZ ENGIN GASKT KIT JUNTAS DE MOTOR S.GUARN.MOTORE
			XT		
51	95 611 045	01	M25/662 RAPVOL 7.75 -(D)	3522 ▶ 3613	**MOTEUR NEUF** MOTOR NEU NEW ENGINE MOTOR NUEVO MOTORE NUOVO
	95 619 501	01	M25/667 -(D) -(CH) -(S) -(A)	3614 ▶ 3614 ▶ 3614 ▶ 3614 ▶	-

22/11/90
3191 01-0010-40
PAGE : 1

D05 ↑

MOTEUR - POCHETTE DE JOINTS
MOTOR - DICHTSATZ
ENGINE - GASKET KIT
MOTOR - JUEGO DE JUNTAS
MOTORE - SERIE GUARNIZIONI

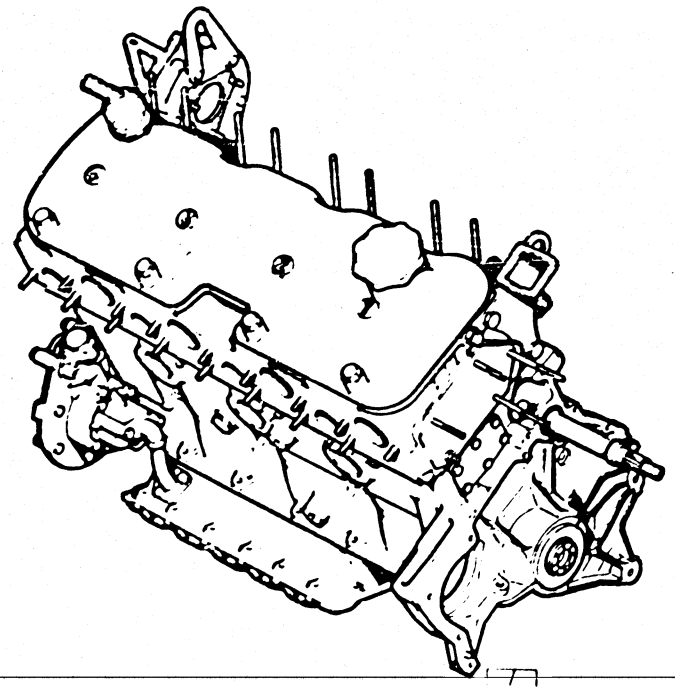

3190

1 001 40

GAZOLE 2,5L

- NOTA:LE MOTEUR EST FOURNI SANS EMBRAYAGE POMPE A EAU ALTERNA TEUR DEMARREUR TRAVERSE SUPPORTS MOTEUR DISPOSITIF D.INJECTI ON ET VOLANT
- ANM:DER MOTOR WIRD GELIEFERT OHNE KUPPLUNG,WASSERPUMPE LICHTMASCHINE,ANLASSER,TRAVERSE,MOTORSTUETZEN EINSPRITZVORR SCHWUNGRAD
- NOTE:ENGINES ARE SUPPLIED WITHOUT CLUTCH,WATER-PUMP ALTERNATOR,STARTER MOTOR,CROSSMEMBER,SUPPORTS MOUNTS INJECTION DEVICE,FLYWHEEL
- NOTA:EL MOTOR SE ENTREGA SIN EMBRAGUE,BOMBA DE AGUA ALTERNADOR,ARRANCADOR,TRAVIESA,SOPORTE MOTOR,DISPOSITIVO INYECCION,VOLANTE

- NOTA:IL MOTORE VIENE FORNITO SENZA FRIZIONE,POMPA ACQUA ALTERNATORE,MOTORINO AVVIAMENTO,TRAVERSA SUPPORTI MOTORE DISPOSITIVO INIEZ VOLANTE

01	95 619 638	01	M25/660	3522 ▶	**MOTEUR NEUF** MOTOR NEU NEW ENGINE MOTOR NUEVO MOTORE NUOVO
02	95 604 686	01			**CARTER EMBI NE** TEILEMOTOR CYL BLOCK + ROD MOTOR CORTO SCATOLA IMBIELL
03	95 605 463	01			**POCHETTE MOTEUR** MOTORDICHTSATZ ENGIN GASKT KIT JUNTAS DE MOTOR S GUARN MOTORE
04	95 605 462	01			**POCHETTE RODAGE** ST EINSCHLEIF VALV GASKET KIT JUNTAS DE RODAJ S GUARN RODAGGI
05	95 624 461	01	"PAM"		**POCHETTE JOINTS** MOTORDICHTSATZ ENGIN GASKT KIT JUEGO DE JUNTAS SERIE GUARNIZ

MOTEUR - POCHETTE DE JOINTS
MOTOR - DICHTSATZ
ENGINE - GASKET KIT
MOTOR - JUEGO DE JUNTAS
MOTORE - SERIE GUARNIZIONI

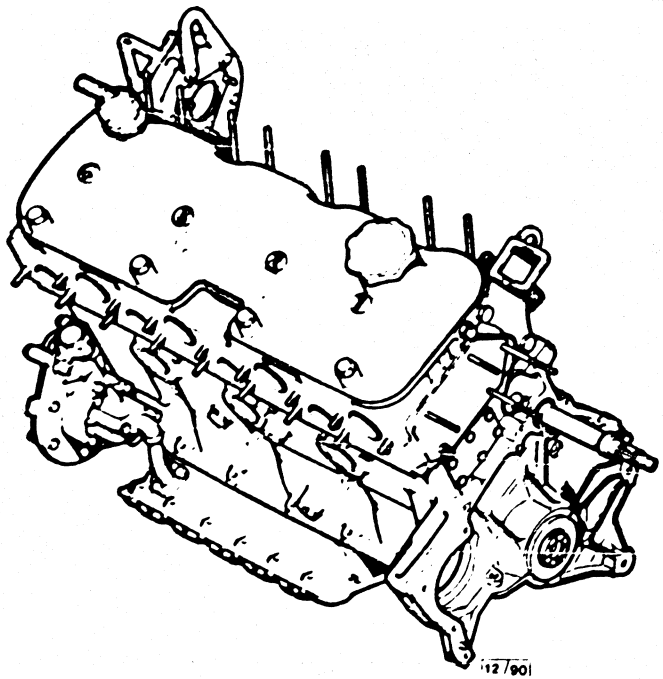

X0010500
X0010500

GAZOLE 2,5L TURBO
▶ 3764

- NOTA LE MOTEUR EST FOURNI SANS EMBRAYAGE POMPE A EAU ALTERNA TEUR DEMARREUR TRAVERSE SUPPORTS MOTEUR DISPOSITIF D.INJECTI ON VOLANT ET TURBO
- ANM.DERMOTOR WIRD GELIEFERT OHNE KUPPLUNG.WASSERPUMPE LICHTMASCHINE ANLASSER TRAVERSE MOTORSTUETZEN SCHWUNGRAD KOMPRESSOR
- NOTE:ENGINES ARE SUPPLIED WITHOUT CLUTCH WATER PUMP ALTERNATOR STARTER MOTOR CROSSMEMBER.SUPPORTS MOUNTS INJECTION DEVICE FLYWHEEL COMPRESSOR
- NOTA:EL MOTOR SEN ENTREGA SIN EMBRAGUE BOMBA DE AGUA ALTERNADOR ARRANCADOR TRAVIESA SOPORTE MOTOR INYECCION VOLANTE COMPRESOR

- NOTA IL MOTORE VIENE FORNITO SENZA FRIZIONE POMPA ACQUA ALTERNATORE MOTORINO AVVIAMENTO TRAVERSA SUPPORTI MOTORE DISPOSITIVO INEZIONE VOLANTE COMPRESSORE

01	95 619 636	01	M25/648-2500CM3 3522 ▶	**MOTEUR NEUF** MOTOR NEU NEW ENGINE MOTOR NUEVO MOTORE NUOVO
02	95 623 235	01	RMP : 95 593 776	**CARTER EMBI NE** TEILEMOTOR CYL BLOCK - ROD MOTOR CORTO SCATOLA IMBIELL
03	95 593 775	01		**POCHETTE MOTEUR** MOTORDICHTSATZ ENGIN GASKT KIT JUNTAS DE MOTOR S GUARN MOTORE
04	95 593 774	01		**POCHETTE RODAGE** ST EINSCHLEIF VALV GASKET KIT JUNTAS DE RODAJ S GUARN RODAGGI

22/11/90
3191 01-0010-51
PAGE : 1

D07 ↑

MOTEUR - POCHETTE DE JOINTS
MOTOR - DICHTSATZ
ENGINE - GASKET KIT
MOTOR - JUEGO DE JUNTAS
MOTORE - SERIE GUARNIZIONI

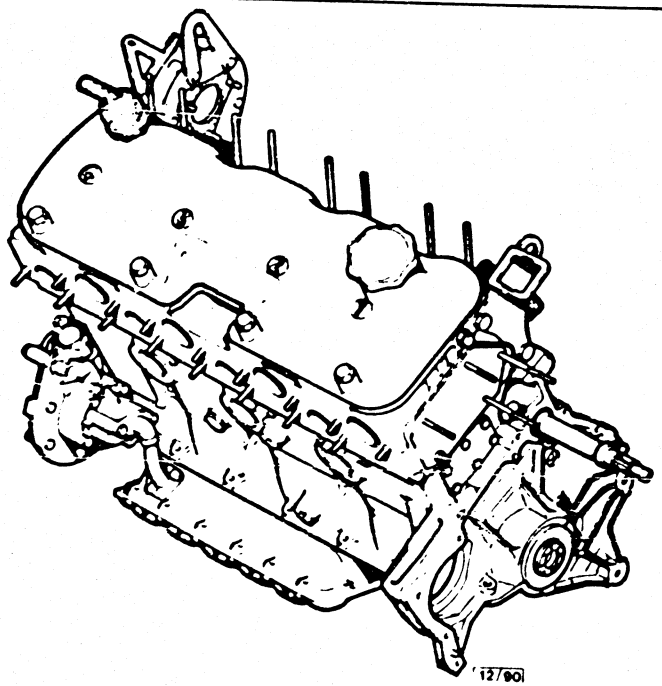

X0010510

X0010510

GAZOLE 2,5L TURBO
3765 ▶

- NOTA LE MOTEUR EST FOURNI SANS EMBRAYAGE POMPE A EAU ALTERNA TEUR DEMARREUR TRAVERSE SUPPORTS MOTEUR DISPOSITIF D.INJECTI ON VOLANT ET TURBO
- ANM DER MOTOR WIRD GELIEFERT OHNE KUPPLUNG WASSERPUMPE LICHTMASCHINE ANLASSER TRAVERSE MOTORSTUETZEN EINSPRITZVORR SCHWUNGRAD KOMPRESSOR
- NOTE ENGINES ARE SUPPLIED WITHOUT CLUTCH WATER PUMP ALTERNATOR STARTER MOTOR CROSSMEMBER SUPPORTS MOUNTS INJECTION DEVICE FLYWHEEL COMPRESSOR
- NOTA EL MOTOR SEN ENTREGA SIN EMBRAGUE BOMBA DE AGUA ALTERNADOR ARRANCADOR TRAVIESA SOPORTE MOTOR DISPOSITIVO INYECCION VOLANTE COMPRESOR

- NOTA IL MOTORE VIENE FORNITO [illegible] FRIZIONE POMPA ACQUA ALTERNATORE MOTORINO AVVIAMENTO TRAVERSA SUPPORTI MOTORE DISPOSITIVO INIEZONE VOLANTE COMPRESSORE

01	95 619 741	01	M25 669-2500CM3	**MOTEUR NEUF** MOTOR NEU NEW ENGINE MOTOR NUEVO MOTORE NUOVO
02	95 619 744	01		**CARTER EMBI NE** TEILEMOTOR CYL BLOCK + ROD MOTOR CORTO SCATOLA IMBIELL
03	95 619 749	01		**POCHETTE MOTEUR** MOTORDICHTSATZ ENGIN GASKT KIT JUNTAS DE MOTOR S GUARN MOTORE
04	95 619 750	01		**POCHETTE RODAGE** ST EINSCHLEIF VALV GASKET KIT JUNTAS DE RODAJ S GUARN RODAGGI
			XT	
51	95 619 739	01	REP M25 671 -(CH) -(A)	**MOTEUR NEUF** MOTOR NEU NEW ENGINE MOTOR NUEVO MOTORE NUOVO

22/11/90
3191 01-1120-10
PAGE : 1
D08

CULASSE
ZYLINDERKOPF
CYLINDER-HEAD
CULATA
TESTATA

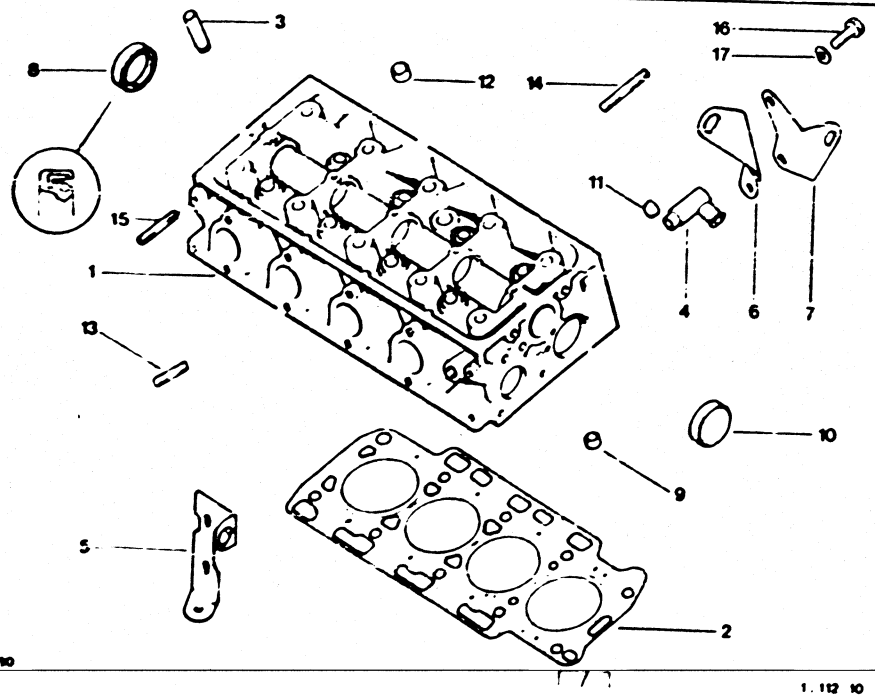

1.112.10

ESSENCE 2L ESSENCE 2.2L

01	95 577 599 80	01		CULASSE ZYLINDERKOPF CYLINDER-HEAD CULATA TESTATA
02	95 634 287	01		JOINT CULASSE ZYL KOPFDICHTUN CYL HEAD GASKET JUNTA DE CULATA GUARNIZIONE
	95 636 293	01	E 13 - 15 -2L COTE REPARATION	.

03	77 00 268 979	08	DIAM 13.10	GUIDE SOUPAPE VENTILFUEHRUNG VALVE GUIDE GUIA DE VALVULA GUIDA
	77 00 268 971	08	DIAM 13.20	.
	77 00 268 972	08	DIAM 13.35	.
04	91 507 917	01		EMBOUT SORTIE ABLASSTUECK WATER OUTLET RACOR DE SALIDA GHIERA USCITA
05	95 545 108	01		ATTACHE LEVAGE HEBELASCHE HOISTING HOOK SOPORTE ATTACCO SOLLEV
06	75 517 973 80	01		.
07	75 525 823	01		PATTE HALTELASCHE SUPPORT LUG SOPORTE STAFFA
08	77 00 719 970	01	DIAM 35X47 -7	JOINT D'ARBRE DICHTUNG CAMSHAFT SEAL RETEN DE ARBOL GUARNIZIONE
09	77 05 010 000	08	DIAM 12.3 LON 15	BAGUE CENTRAGE ZENTRIERRING CENTRING BUSH CASQUILLO CENT. BOCCOLA CENTRAG
10	77 03 075 044	02	DIAM 45	BOUCHON CUVETTE TELLERSTOPFEN WELCH-PLUG TAPON CUBETA TAPPO SCODELLIN
11	77 03 075 032	01	DIAM 10	BOUCHON STOPFEN PLUG TAPON TAPPO

.../...

CULASSE
ZYLINDERKOPF
CYLINDER-HEAD
CULATA
TESTATA

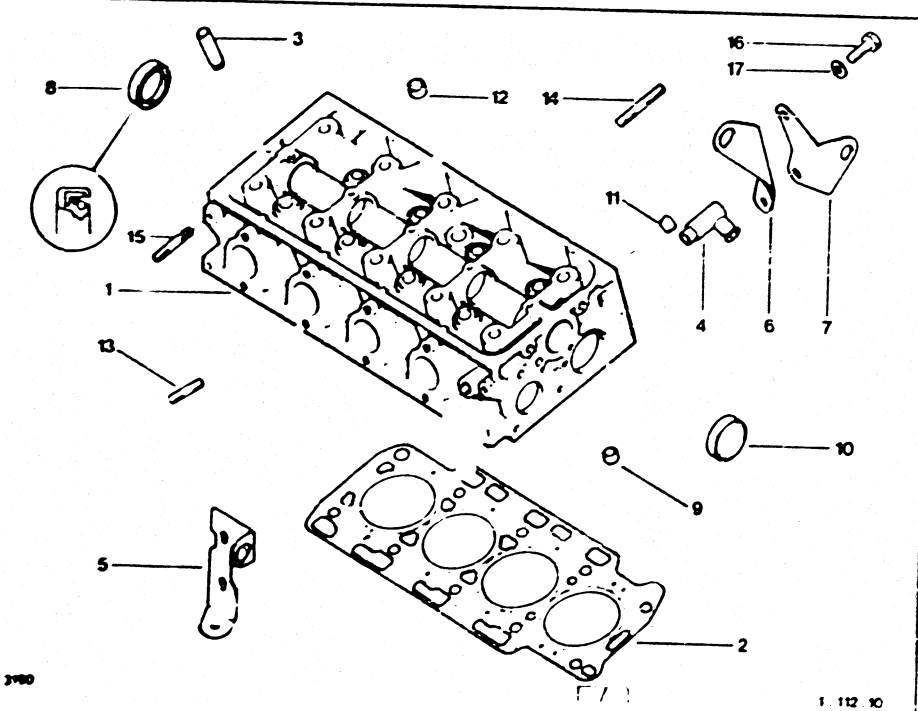

ESSENCE 2L ESSENCE 2.2L

12	77 03 075 038	01	DIAM 20	BOUCHON CUVETTE TELLERSTOPFEN WELCH-PLUG TAPON CUBETA TAPPO SCODELLIN
13	77 03 027 025	17	DIAM 8X1 25 CLIMATISEUR RMP 7703027076	GOUJON STEHBOLZEN STUD ESPARRAGO PERNO
14	77 03 027 076 RP 7703027025	09	DIAM 8X1 25-30	
15	79 03 027 248	04	DIAM 8X1.25 -62 -CLIMATISEUR	GOUJON STEHBOLZEN STUD ESPARRAGO PERNO
16	77 03 002 019	04		VIS A EMBASE SCHRAUBE SCREW WITH BASE TORNIL CON BASE VITE
17	79 03 055 018	04	DIAM 8 RMP 22572009 RMP 22572009	RONDELLE GROWER GROWERSCHEIBE SPRING WASHER ARANDELA RONDELLA GROWER

XT

51	95 590 808 80	01	-2L -(S) -2L -(CH)	CULASSE ZYLINDERKOPF CYLINDER-HEAD CULATA TESTATA

22/11/90
3191 01-1120-20
PAGE : 1

D10

CULASSE
ZYLINDERKOPF
CYLINDER-HEAD
CULATA
TESTATA

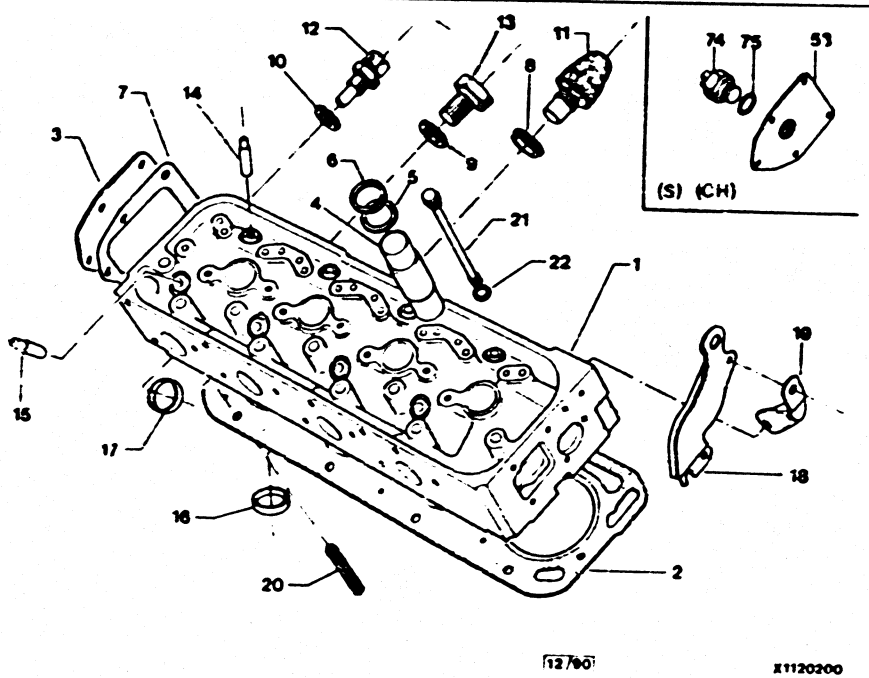

X1120200

ESSENCE 2,5L INJECTION

01	95 619 092	01	3522 ▶	CULASSE ZYLINDERKOPF CYLINDER-HEAD CULATA TESTATA
02	95 496 000	01	REINZ	JOINT CULASSE ZYL KOPFDICHTUN CYL HEAD GASKET JUNTA DE CULATA GUARNIZIONE
03	5 414 432	01	DIAM ENT 62X117	PLAQUE PLATTE CLDR LOCK PLATE PLACA DE CIERRE PIASTRA
04	5 412 551	04	DIAM 32-98 1 POS	TUBE DE BOUGIE ZUENDKERZENROHR SPARK-PLUG TUBE TUBO BUJIA TUBO CANDELA
	5 412 552	04	DIAM 32 3-98 2 POS	-
05	5 477 235	04	32 1X45X1 5	RONDELLE SCHEIBE WASHER ARANDELA RONDELLA
06	5 411 688	04	31X39X6	JOINT DE TUBE ROHRDICHTUNG PIPE GASKET JUNTA DE TUBO GUARNIZIONE TUB
07	5 414 421	01	INT 62X117	JOINT DE PLAQUE PLATTENDICHTUNG CYL PLAT GASKET JUNTA DE PLACA GUARNIZIONE PIA
08	79 03 062 003	01	DIAM 16.2X22X2	JOINT DICHTUNG DRN PLUG GASKET JUNTA DE TAPON GUARNIZIONE
09	22 470 009	01	DIAM 12X17	-
10	22 459 009	01	14 3X19X1	JOINT MANOCONT. DICHTUNG PRSS SWTCH SEAL JUNTA MANOCONT GUARNIZIONE
11	95 631 381	01	DIAM 16 X 1 50	THERMISTANCE TEMPARATURGEBB SENDING UNIT TERMISTOR TERMORESISTENZA

.../...

CULASSE
ZYLINDERKOPF
CYLINDER-HEAD
CULATA
TESTATA

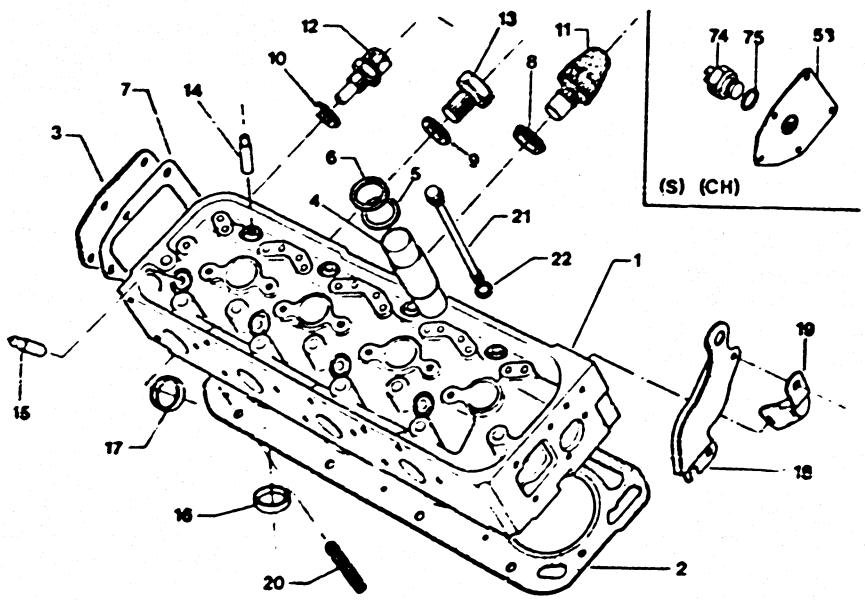

12/90 X1120200

X1*20200

ESSENCE 2.5L INJECTION

12		91 514 549	01	DIAM 12X1.50 BOSCH	SONDE TEMP.EAU SONDE WASSER TEMPERAT. PROBE SONDA SONDA	14	5 412 003	04	ADM DIAM 13.25-60.2		GUIDE SOUPAPE VENTILFUEHRUNG VALVE GUIDE GUIA DE VALVULA GUIDA
							75 522 516	04	ADM DIAM 13.5-60.2		-
13		79 03 075 068	01	DIAM 14X1.50	BOUCHON FILETE GEWINDESTOPFEN CYL.BLOCK PLUG TAPON ROSCADO TAPPO FILETTATO	15	5 412 005	04	ECH DIAM 13.25-44.57		-
							75 522 517	04	ECH DIAM 13.5-44.57		-
						16	95 585 751	04	1 POS	▶ 3521	SIEGE ADM EINLASS-SITZ INTK VALVE SEAT ASIENTO VAL ADM SEDE ASPIRAZION
							95 585 752	04	2 POS	▶ 3521	-
							95 633 268	04	1 POS	3522 ▶	-
							95 633 269	04	2 POS	3522 ▶	-
						17	75 522 519	04	2 POS	▶ 3521	SIEGE ECH AUSLASS-SITZ EXH VALVE SEAT ASIENTO VAL ECH SEDE SCARICO
							95 633 150	04	1 POS	3522 ▶	-
							95 633 151	04	2 POS	3522 ▶	-
						18	95 589 334	01	G-		ATTACHE LEVAGE HEBELASCHE HOISTING HOOK SOPORTE ATTACCO SOLLEV
							5 484 134	01	D-		-
						19	95 596 030	01			PATTE HALTELASCHE SUPPORT LUG SOPORTE STAFFA
						20	26 170 059	01	DIAM 5X10		GOUPILLE STIFT PIN PASADOR COPPIGLIA

.../...

CULASSE
ZYLINDERKOPF
CYLINDER-HEAD
CULATA
TESTATA

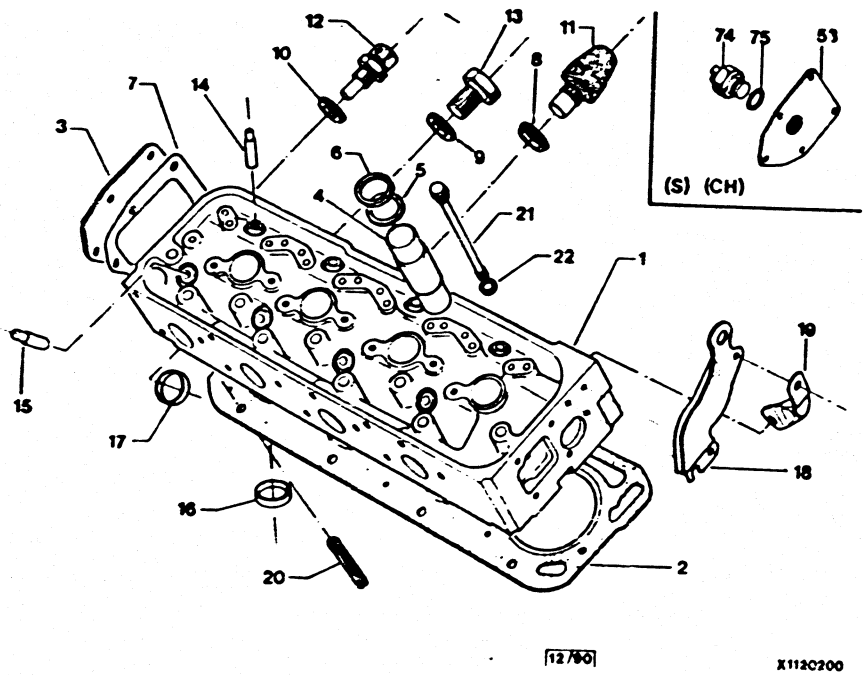

X1120200

ESSENCE 2,5L INJECTION

21	95 585 756	08	ADM-DIAM 10X1.50X160	VIS DE CULASSE ZYLKOPFSCHRAUBE CYL-HEAD SCREW TORNILLO CULATA VITE TESTATA
	95 585 757	09	ECH-DIAM 10-114.5	-
22	95 495 999	09	ECH-DIAM10.5X22.26X3	RONDELLE SCHEIBE SCREW WASHER ARANDELA RONDELLA

XT

51	95 607 682	01	-(CH) -(S)	CULASSE ZYLINDERKOPF CYLINDER-HEAD CULATA TESTATA
53	95 561 021	01	-(CH) -(S)	PLAQUE PLATTE CLDR LOCK PLATE PLACA DE CIERRE PIASTRA
74	75 492 314	01	-(CH) -(S)	THERMOCONTACT THERMOKONTAKT TEMPERAT SWITCH TERMOCONTACTO TERMO CONTATTO
75	79 03 062 001	01	DIAM 18X24E2 -(CH) -(S)	JOINT DICHTUNG SWITCH GASKET JUNTA GUARNIZIONE

22/11/90
3191 01-1120-25
PAGE : 1

D13 ↑

CULASSE
ZYLINDERKOPF
CYLINDER-HEAD
CULATA
TESTATA

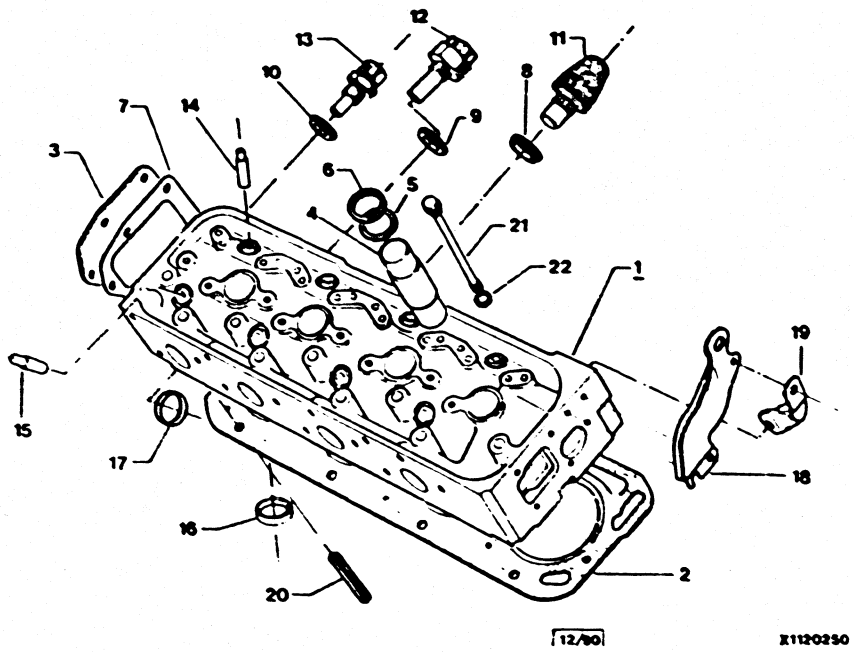

X1120250

ESSENCE 2,5L INJECTION TURBO

01	95 611 048	01	▶ 3521	CULASSE ZYLINDERKOPF CYLINDER-HEAD CULATA TESTATA
	95 619 512	01	3522 ▶	-
02	95 598 981	01		JOINT CULASSE ZYL.KOPFDICHTUN CYL HEAD GASKET JUNTA DE CULATA GUARNIZIONE

03	5 414 432	01	DIAM ENT 62X117	PLAQUE PLATTE CLDR LOCK PLATE PLACA DE CIERRE PIASTRA
04	5 412 551	04	DIAM 32-98	TUBE DE BOUGIE ZUENDKERZENROHR SPARK-PLUG TUBE TUBO BUJIA TUBO CANDELA
	5 412 552	04	DIAM 32 3-98	-
05	5 477 235	04	32.1X45X1 5	RONDELLE SCHEIBE WASHER ARANDELA RONDELLA
06	5 411 688	04	31X39X6	JOINT DE TUBE ROHRDICHTUNG PIPE GASKET JUNTA DE TUBO GUARNIZIONE TUB
07	5 414 421	01	INT 62X117	JOINT DE PLAQUE PLATTENDICHTUNG CYL PLAT GASKET JUNTA DE PLACA GUARNIZIONE PIA
08	79 03 062 003	01	DIAM 16.2X22X2	JOINT DICHTUNG DRN PLUG GASKET JUNTA DE TAPON GUARNIZIONE
09	22 470 009	01	DIAM 12X17	-
10	22 459 009	01	14.3X19X1	JOINT MANOCONT. DICHTUNG PRSS SWTCH SEAL JUNTA MANOCONT GUARNIZIONE
11	95 631 381	01	DIAM 16 X 1.50	THERMISTANCE TEMPARATURGERB SENDING UNIT TERMISTOR TERMORESISTENZA
12	5 502 641	01	DIAM 14X1.50	THERMOCONTACT THERMOKONTAKT TEMPERAT SWITCH TERMOCONTACTO TERMO CONTATTO

.../...

CULASSE
ZYLINDERKOPF
CYLINDER-HEAD
CULATA
TESTATA

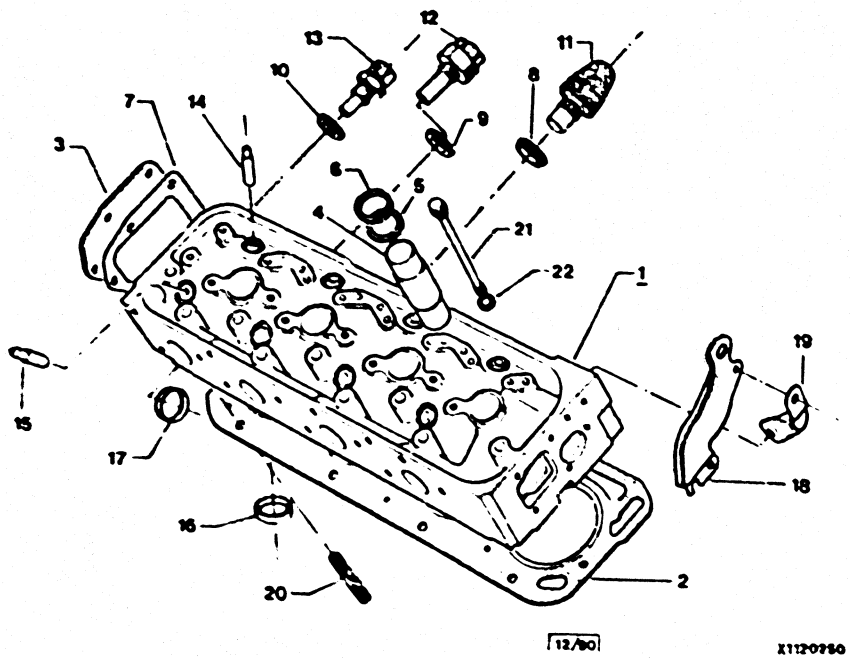

X1120250

ESSENCE 2,5L INJECTION TURBO

13	91 514 549	01	DIAM 12X1.50 BOSCH		SONDE TEMP.EAU SONDE WASSER TEMPERAT PROBE SONDA SONDA
14	95 590 895	04	DIAM 13.25-ADM		GUIDE SOUPAPE VENTILFUEHRUNG VALVE GUIDE GUIA DE VALVULA GUIDA
	95 590 896	04	DIAM 13.50-ADM		-
15	5 412 005	04	ECH DIAM 13.25-44.57		-
15	75 522 517	04	ECH DIAM 13.5-44.57		GUIDE SOUPAPE VENTILFUEHRUNG VALVE GUIDE GUIA DE VALVULA GUIDA
16	95 590 898	04	1 POS	▶ 3521	SIEGE ADM EINLASS-SITZ INTK VALVE SEAT ASIENTO VAL ADM SEDE ASPIRAZION
	95 590 899	04	2 POS	▶ 3521	-
	95 633 147	04	1 POS	3522 ▶	-
	95 633 148	04	2 POS	3522 ▶	-
17	75 522 519	04	2 POS	▶ 3521	SIEGE ECH AUSLASS-SITZ EXH VALVE SEAT ASIENTO VAL ECH SEDE SCARICO
	95 633 150	04	1 POS	3522 ▶	-
	95 633 151	04	2 POS	3522 ▶	-
18	95 589 334	01	G-		ATTACHE LEVAGE HEBELASCHE HOISTING HOOK SOPORTE ATTACCO SOLLEV
	5 484 134	01	D-		-
19	95 598 137	01			PATTE HALTELASCHE SUPPORT LUG SOPORTE STAFFA
20	26 170 059	01	DIAM 5X10		GOUPILLE STIFT PIN PASADOR COPPIGLIA
21	95 585 756	08	ADM-DIAM 10X1 50X160		VIS DE CULASSE ZYLKOPFSCHRAUBE CYL-HEAD SCREW TORNILLO CULATA VITE TESTATA
	95 585 757	09	ECH-DIAM 10-114 5		-

.../...

CULASSE
ZYLINDERKOPF
CYLINDER-HEAD
CULATA
TESTATA

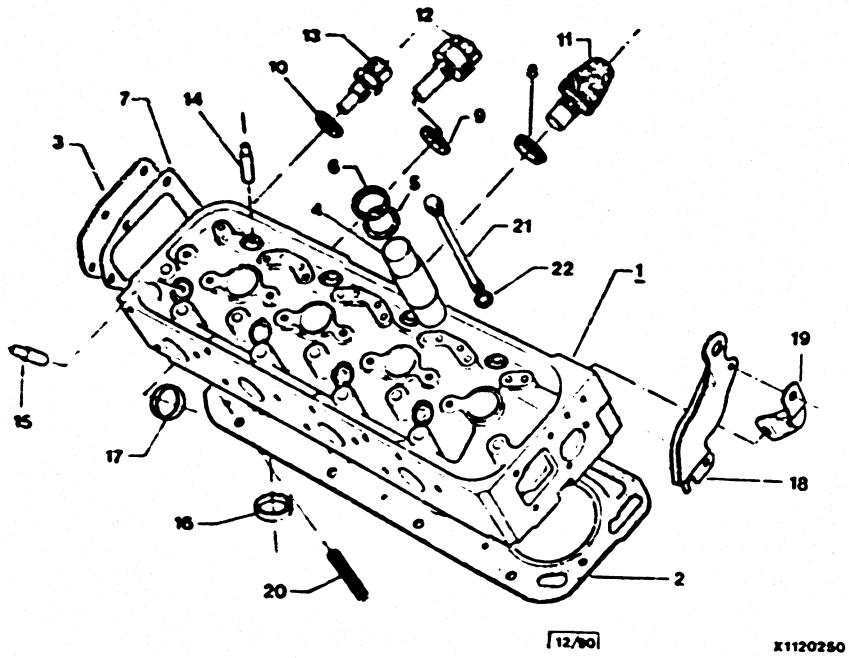

X1120250

ESSENCE 2,5L INJECTION TURBO

22	95 495 999	09	ECH-DIAM10.5X22.26X3		RONDELLE SCHEIBE SCREW WASHER ARANDELA RONDELLA
			XT		
51	95 611 048	01	-(D)	3522 ▶	CULASSE ZYLINDERKOPF CYLINDER-HEAD CULATA TESTATA

22/11/90
3191 01-1120-30
PAGE : 1

E15

CULASSE
ZYLINDERKOPF
CYLINDER-HEAD
CULATA
TESTATA

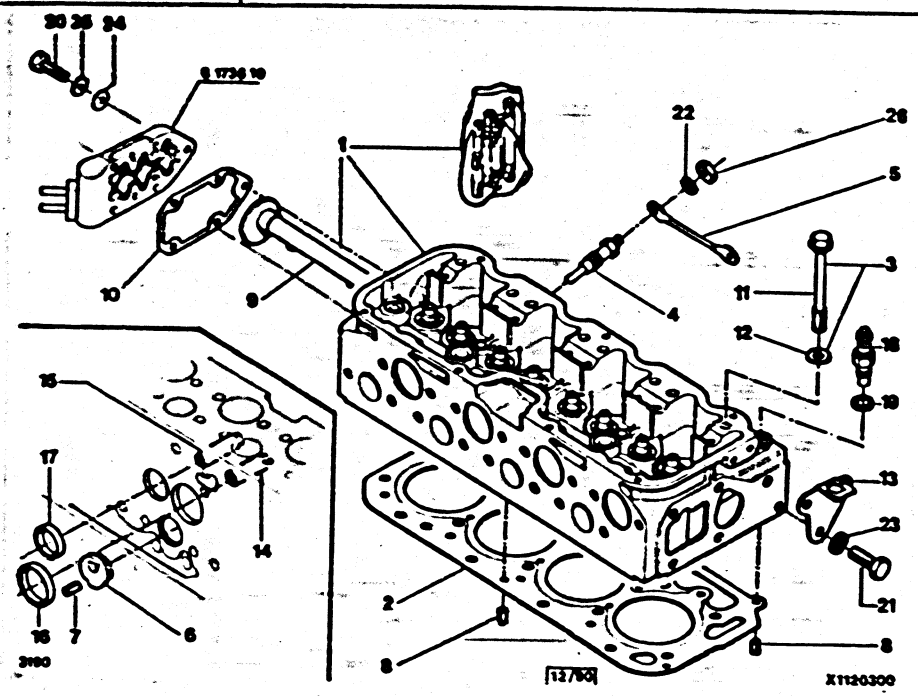

X1120300

GAZOLE 2,5L

01	95 606 568	01			CULASSE ZYLINDERKOPF CYLINDER-HEAD CULATA TESTATA
02	96 016 489	01		3765 ▶	JOINT CULASSE ZYLKOPFDICHTUN CYL HEAD GASKET JUNTA DE CULATA GUARNIZIONE
03	95 562 294	01			ENS FIX CULASSE ZYLK.BEF.SATZ GYL HEAD ASSY CONJ.FIX CULATA INS FIS TESTATA
04	95 493 205 RP 95534788	04	DIAM 12 BERU		BOUGIE PRECHAUF GLUEHKERZE GLOW PLUG BUJIA CANDELA
05	75 500 843	01			CABLE DE BOUGIE KERZENKABEL GLOW PLUG CABLE CABLE BUJIA CAVO CANDELA
06	95 559 502	04	1POS DIAM36,365X4,85		CHAMBRE KAMMER CHAMBER PRECAMARA CAMERA
	95 559 503	04	2POS DIAM36.565X5,05		-
07	26 172 169	04	DIAM 3X3,20-12		GOUPILLE STIFT PIN PASADOR COPPIGLIA
08	26 170 059	01	DIAM 5X10		-
	26 170 539	01	DIAM 8,5-LON 15		-
09	95 591 649	01			RAMPE ARROSAGE SPRITZRAMPE LUBRICATN RAMP ENGRASADOR RAMPA SPRUZZAT.
10	95 630 602 RP 96043038	01			JOINT DE PLAQUE PLATTENDICHTUNG CYL PLAT GASKET JUNTA DE PLACA GUARNIZIONE PIA
11	75 467 934	08	DIAM 12X1.50-145		VIS DE CULASSE ZYLKOPFSCHRAUBE CYL-HEAD SCREW TORNILLO CULATA VITE TESTATA
	75 467 935	09	DIAM 12X1 50-118		-

.../...

22/11/90
3191 01-1120-30
PAGE : 2

E14

CULASSE
ZYLINDERKOPF
CYLINDER-HEAD
CULATA
TESTATA

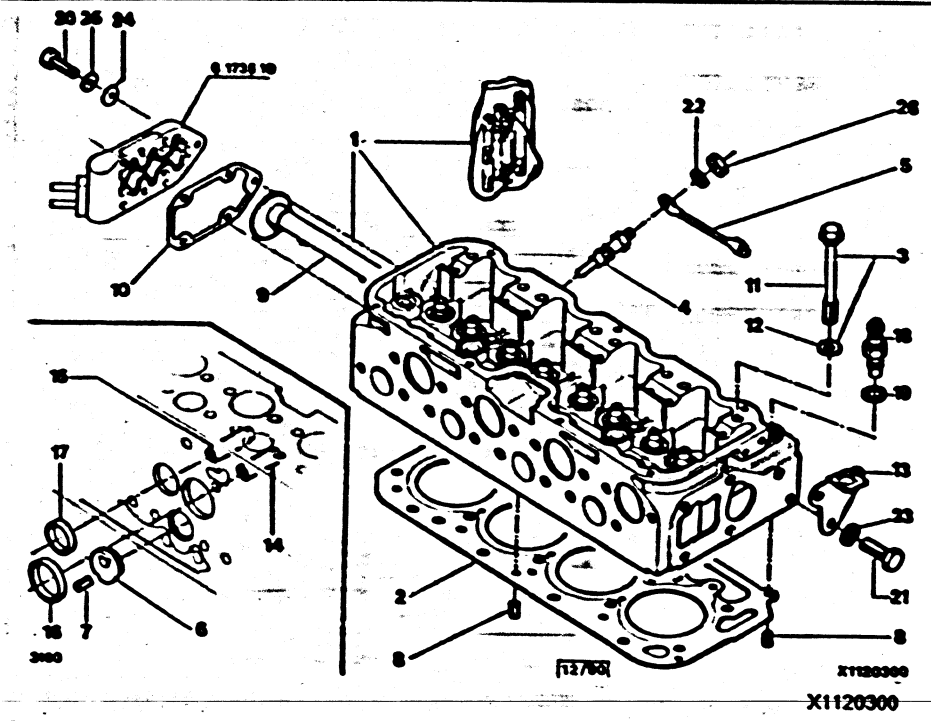

X1120300

GAZOLE 2,5L

12	95 493 695	07	DIAM 12,5X24,26 E 3	RONDELLE SCHEIBE SCREW WASHER ARANDELA RONDELLA
13	75 465 149	01		ATTACHE LEVAGE HEBELASCHE HOISTING HOOK SOPORTE ATTACCO SOLLEV.
14	75 414 144	04	ADM 1POS DIAM 13,25	GUIDE SOUPAPE VENTILFUEHRUNG VALVE GUIDE GUIA DE VALVULA GUIDA
	75 511 237	04	ADM 2POS DIAM 13,50	-
15	75 414 142	04	ECH 1POS DIAM 13,25	-
	75 511 238	04	ECH 2POS DIAM 13,50	-
16	95 577 473	04	1 POS	SIEGE ADM EINLASS-SITZ INTK VALVE SEAT ASIENTO VAL ADM SEDE ASPIRAZION
	95 577 474	04	2 POS	-
17	95 577 476	04	1 POS	SIEGE ECH AUSLASS-SITZ EXH VALVE SEAT ASIENTO VAL ECH SEDE SCARICO
	95 577 477	04	2 POS	-
18	95 631 381	01	DIAM 16 X 1,50	THERMISTANCE TEMPARATURGERB SENDING UNIT TERMISTOR TERMORESISTENZA
	75 490 468	01	DIAM 16X1,50 112°	THERMOCONTACT THERMOKONTAKT TEMPERAT SWITCH TERMOCONTACTO TERMO CONTATTO
19	79 03 062 003	01	DIAM 16,2X22X2	JOINT DICHTUNG DRN PLUG GASKET JUNTA DE TAPON GUARNIZIONE
20	79 03 201 032 RP 23795019	05	DIAM 8X1,25-20	VIS TH SCHRAUBE CAPSCREW TORNILLO TH VITE
21	23 876 019	02	DIAM 10X1,25-25	-

.../...

22/11/90
3191 01-1120-30
PAGE : 3

E13 ↓

CULASSE
ZYLINDERKOPF
CYLINDER-HEAD
CULATA
TESTATA

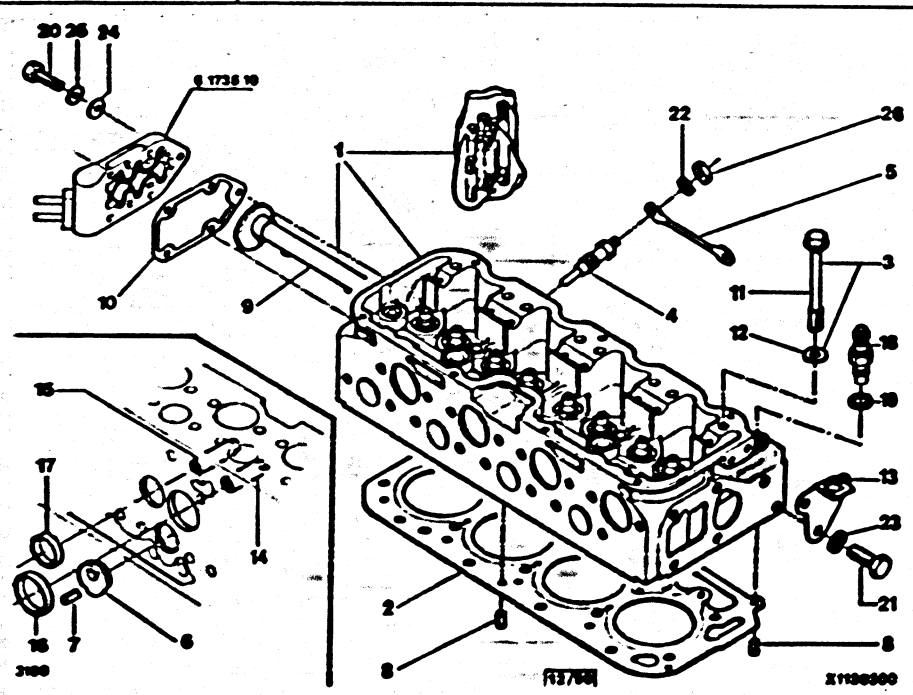

X1120300

GAZOLE 2,5L

22	79 03 056 005	04	DIAM 5,3X9,4	RONDELLE A DENT ZAHNSCHEIBE SPRING WASHER ARANDELA RONDELLA DENTAT
23	79 03 058 047 RP 95623737	02	DIAM 10,2X20,2-ELAS	RONDELLE CONIQU KONUSSCHEIBE SPRING WASHER ARANDELA RONDELLA CONICA
24	5 433 578	05	CU 8,2X14,5X0,9	RONDELLE PLATE FLACHSCHEIBE PLAIN WASHER ARANDELA PLANA RONDELLA PIATTA
25	75 412 008	08	DIAM 23,3X34,3-1,2	RONDELLE SCHEIBE VALV SPRG WASHR ARANDELA RONDELLA
26	79 03 032 006	04	DIAM 5X0,80	ECROU MUTTER NUT TUERCA DADO

22/11/90
3191 01-1120-35
PAGE : 1

E12

CULASSE
ZYLINDERKOPF
CYLINDER-HEAD
CULATA
TESTATA

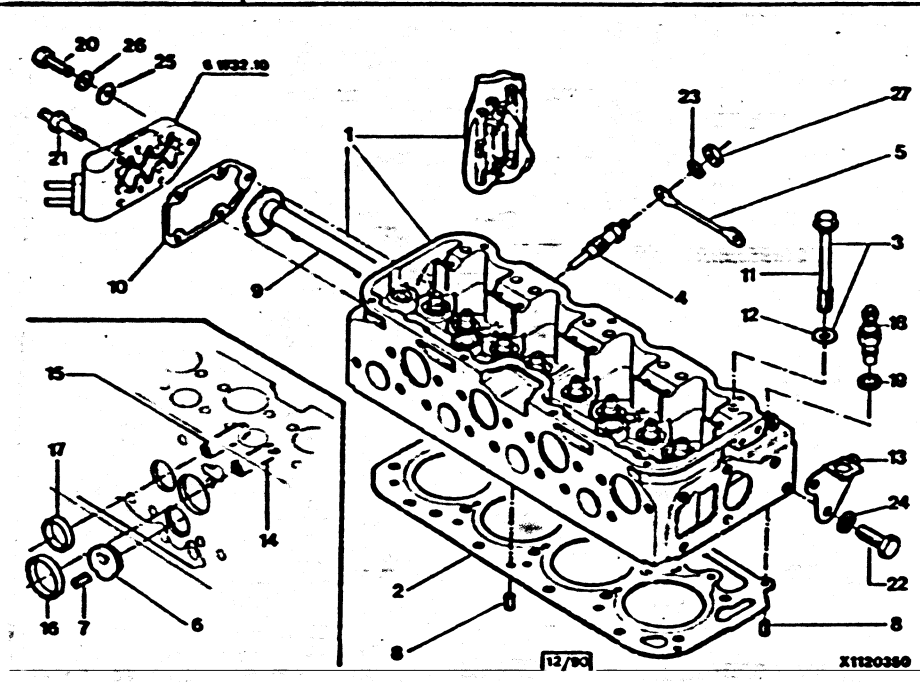

X1120350

GAZOLE 2,5L TURBO

01	95 606 568	01		▶ 3764	CULASSE ZYLINDERKOPF CYLINDER-HEAD CULATA TESTATA
	95 619 746	01		3765 ▶	-
02	95 636 678	01	REINZ RMP : 95 495 497		JOINT CULASSE ZYLKOPFDICHTUN CYL HEAD GASKET JUNTA DE CULATA GUARNIZIONE
03	95 562 294	01			ENS FIX CULASSE ZYL K.BEF.SATZ CYL HEAD ASSY CONJ.FIX CULATA INS FIS TESTATA
04	95 493 205 RP 95534788	04	DIAM 12 BERU		BOUGIE PRECHAUF GLUEHKERZE GLOW PLUG BUJIA CANDELA
05	75 500 843	01			CABLE DE BOUGIE KERZENKABEL GLOW PLUG CABLE CABLE BUJIA CAVO CANDELA
06	95 559 502	04	1POS DIAM36,365X4,85		CHAMBRE KAMMER CHAMBER PRECAMARA CAMERA
	95 559 503	04	2POS DIAM36,565X5,05		-
07	26 172 169	04	DIAM 3X3,20-12		GOUPILLE STIFT PIN PASADOR COPPIGLIA
08	26 170 059	01	DIAM 5X10		-
	26 170 539	01	DIAM 8,5-LON 15		-
09	95 591 649	01			RAMPE ARROSAGE SPRITZRAMPE LUBRICATN RAMP ENGRASADOR RAMPA SPRUZZAT.
10	95 630 602 RP 96043038	01			JOINT DE PLAQUE PLATTENDICHTUNG CYL PLAT GASKET JUNTA DE PLACA GUARNIZIONE PIA
11	75 467 934	08	DIAM 12X1,50-145		VIS DE CULASSE ZYLKOPFSCHRAUBE CYL-HEAD SCREW TORNILLO CULATA VITE TESTATA
	75 467 935	09	DIAM 12X1,50-118		-

.../...

CULASSE
ZYLINDERKOPF
CYLINDER-HEAD
CULATA
TESTATA

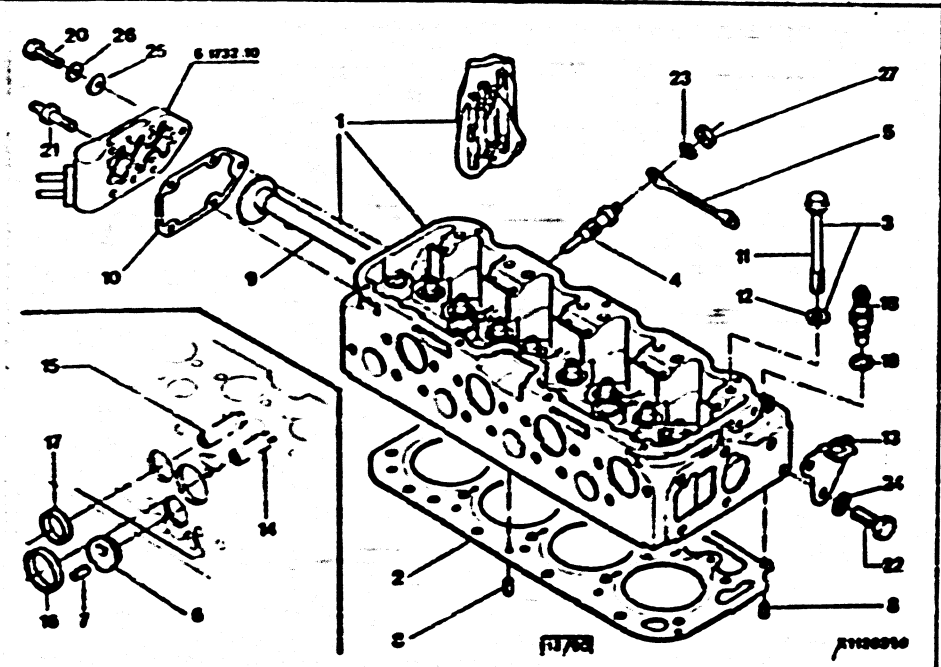

GAZOLE 2,5L TURBO

12	95 493 695	07	DIAM 12.5X24 26 E 3	RONDELLE SCHEIBE SCREW WASHER ARANDELA RONDELLA
13	75 465 149	01		ATTACHE LEVAGE HEBELASCHE HOISTING HOOK SOPORTE ATTACCO SOLLEV
14	75 414 144	04	ADM 1POS DIAM 13,25	GUIDE SOUPAPE VENTILFUEHRUNG VALVE GUIDE GUIA DE VALVULA GUIDA
	75 511 237	04	ADM 2POS DIAM 13.50	-
15	75 414 142	04	ECH 1POS DIAM 13,25	-
	75 511 238	04	ECH 2POS DIAM 13.50	-
16	95 577 473	04	1 POS	SIEGE ADM EINLASS-SITZ INTK VALVE SEAT ASIENTO VAL ADM SEDE ASPIRAZION
	95 577 474	04	2 POS	-
17	95 577 476	04	1 POS	SIEGE ECH AUSLASS-SITZ EXH VALVE SEAT ASIENTO VAL ECH SEDE SCARICO
	95 577 477	04	2 POS	-
18	95 631 381	01	DIAM 16 X 1.50	THERMISTANCE TEMPARATURGERB SENDING UNIT TERMISTOR TERMORESISTENZA
19	79 03 062 003	01	DIAM 16.2X22X2	JOINT DICHTUNG DRN PLUG GASKET JUNTA DE TAPON GUARNIZIONE
20	79 03 201 032 RP 23705019	04	DIAM 8X1 25-20	VIS TH SCHRAUBE CAPSCREW TORNILLO TH VITE
21	79 03 201 035	05	DIAM8X1 25-35	.
22	23 876 019	02	DIAM 10X1 25-25	.
23	79 03 056 005	04	DIAM 5.3X9 4	RONDELLE A DENT ZAHNSCHEIBE SPRING WASHER ARANDELA RONDELLA DENTAT

.../...

CULASSE
ZYLINDERKOPF
CYLINDER-HEAD
CULATA
TESTATA

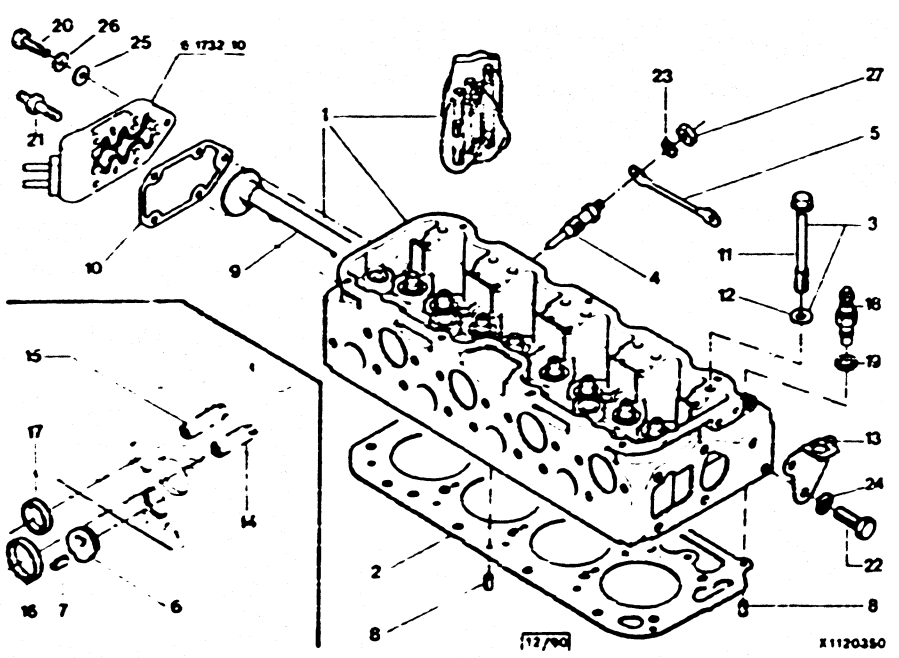

X1120350

GAZOLE 2.5L TURBO

24	79 03 058 047 RP 95623737	02	DIAM 10 2X20 2-ELAS	RONDELLE CONIQU KONUSSCHEIBE SPRING WASHER ARANDELA RONDELLA CONICA
25	5 433 578	05	CU 8 2X14 5X0 9	RONDELLE PLATE FLACHSCHEIBE PLAIN WASHER ARANDELA PLANA RONDELLA PIATTA
26	75 412 008	08	DIAM 23.3X34.3-1.2	RONDELLE SCHEIBE VALV SPRG WASHR ARANDELA RONDELLA
27	79 03 032 006	04	DIAM 5X0.80	ECROU MUTTER NUT TUERCA DADO

XT

01	95 619 740	01	-(CH) -(A)	CULASSE ZYLINDERKOPF CYLINDER-HEAD CULATA TESTATA

22/11/90
3191 01-1121-10
PAGE : 1

E09

CULASSE FIXATION BOUCHONS
ZYLINDERKOPFSTOPFEN UND BEFESTIGUNG
CYLINDER-HEAD PLUGS AND SECURING
CULATA - TAPONES - SUJECION
TESTATA - TAPPI - FISSAGGIO

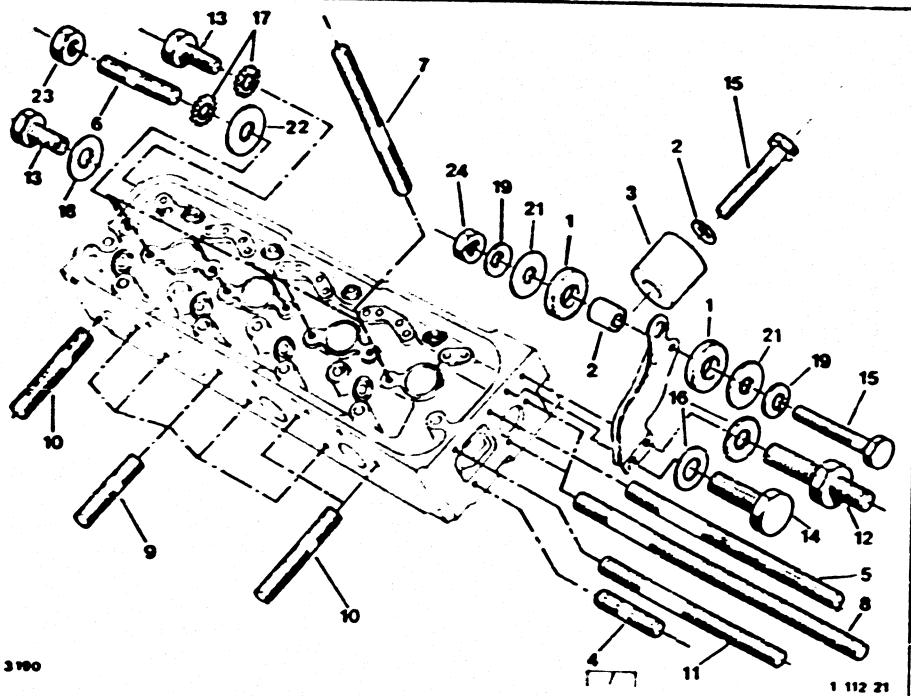

2,5L INJECTION 2,5L INJECTION TURBO

01	5 506 966	02		RONDELLE CAOUT. GUMMISCHEIBE RUBBER WASHER ARANDELA GOMA RONDELLA
02	5 470 943	02	DIAM INT6.25 EXT10	ENTRETOISE ABSTANDSSTUECK DRUM SPACER DISTANCIADOR DISTANZIALE
03	75 514 404 NFP	01	DIAM 7.5X20-20	-
04	26 162 149	01	DIAM 8X1.25-37	GOUJON STEHBOLZEN STUD ESPARRAGO PERNO
05	26 162 279	01	DIAM 8X1.25-87	-
06	79 03 027 035	01	DIAM 8X1.25-34	-
07	26 161 629	06	DIAM 8X1.25-81	-
08	26 163 109	02	DIAM 8X1.25-142	-
09	79 03 027 121	05	DIAM 8X1.25-47	-
10	79 03 027 123	03	DIAM 8X1.25-57	-
11	96 015 582	01	RMP 793027128	-
12	79 03 027 957	01		VIS COLONNETTE STUETZSCHRAUBE SCREW COLUMN TORNILLO COLUMN VITE COLONNETTA
13	23 795 019	06	TH 8X1.25-20 RMP 7903201032	VIS TH SCHRAUBE CAPSCREW TORNILLO TH VITE
14	23 876 019	01	DIAM 10X1.25-25	-
15	79 03 201 025	02	DIAM 6X1.00-35	-
16	95 623 737	02	DIAM 10X20 EP 1.6 RMP 7903058047	RONDELLE PICOTS SCHEIBE WASHER ARANDELA RONDELLA
17	79 03 056 014	02	DIAM 8.5X14	RONDELLE A DENT ZAHNSCHEIBE SPRING WASHER ARANDELA RONDELLA DENTAT
18	5 433 578	05	CU 8.2X14 5X0 9	RONDELLE PLATE FLACHSCHEIBE PLAIN WASHER ARANDELA PLANA RONDELLA PIATTA

.../...

22/11/90
3191 01-1121-10
PAGE : 2

E08

CULASSE FIXATION BOUCHONS
ZYLINDERKOPFSTOPFEN UND BEFESTIGUNG
CYLINDER-HEAD PLUGS AND SECURING
CULATA - TAPONES - SUJECION
TESTATA - TAPPI - FISSAGGIO

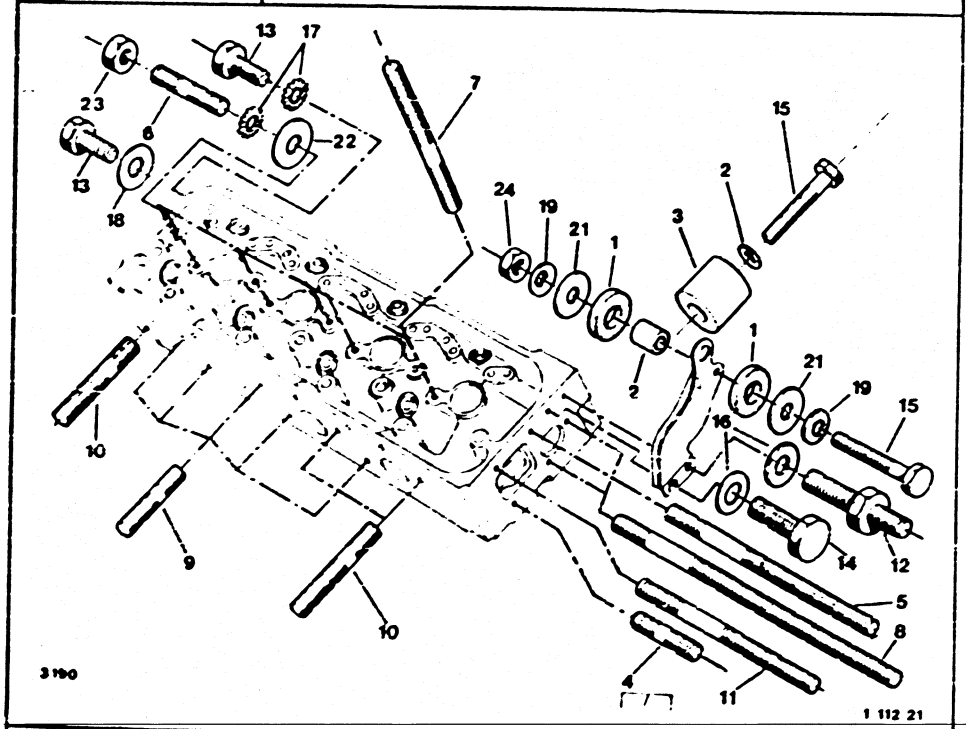

2,5L INJECTION 2,5L INJECTION TURBO

19	79 03 058 028	02	DIAM 6X14-1.4	RONDELLE A DENT ZAHNSCHEIBE SPRING WASHER ARANDELA RONDELLA DENTAT
20	95 623 758	01	DIAM 6X18 RMP : 7903058039	RONDELLE PICOTS SCHEIBE WASHER ARANDELA RONDELLA
21	79 03 053 033	02	DIAM 6X18X2	RONDELLE PLATE FLACHSCHEIBE PLAIN WASHER ARANDELA PLANA RONDELLA PIATTA
22	22 541 019	01	DIAM 8.5X15 EP2	-
23	79 03 232 017	01	DIAM 8X1.25 - 6.5 RMP : 7903032018	ECROU HEXAGONAL SECHSKANTMUTTER HEXAGONAL NUT TUERCA DADO ESAGONALE
24	25 260 019	01	DIAM 6X1.00 RMP : 7903032009	-

22/11/90
3191 01-1121-20
PAGE : 1

E07

CULASSE FIXATION BOUCHONS
ZYLINDERKOPFSTOPFEN UND BEFESTIGUNG
CYLINDER-HEAD PLUGS AND SECURING
CULATA - TAPONES - SUJECION
TESTATA - TAPPI - FISSAGGIO

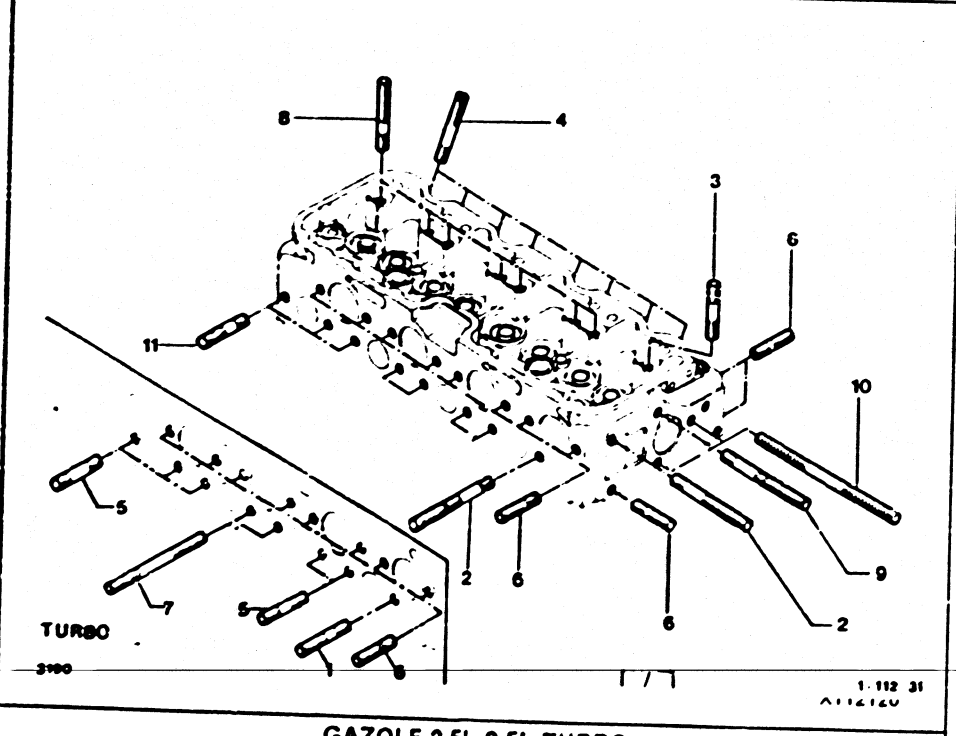

GAZOLE 2.5L 2.5L TURBO

01	79 03 027 122	01	DIAM 8X1.25-52	GOUJON STEHBOLZEN SUPPORT STUD ESPARRAGO DADO ESAGONALE
02	96 015 582	01	RMP 7903027128	-
03	79 03 027 153	01	DIAM 8X1.25-61	-
04	26 162 369	08	DIAM 8X1 25-62	-
05	79 03 027 119	05	8 X 1.25-42 RMP 7903027984	-
06	26 162 149	11	DIAM 8X1.25-37	GOUJON STEHBOLZEN SUPPORT STUD ESPARRAGO DADO ESAGONALE
07	96 015 584	02	DIAM 8X1.25-97	-
08	26 165 249	07	DIAM 8X1.25-51	-
09	26 162 279	01	DIAM 8X1.25-87	-
10	26 163 109	02	DIAM 8X1.25-142	-
11	79 03 027 121	07	DIAM 8X1.25-47	-

22/11/90
3191 01-1122-10
PAGE : 1

E06

COUVRE CULASSE
ZYLINDERKOPFDECKEL
CYLINDER HEAD COVER
TAPA DE CULATA
COPERCHIO TESTA CILINDRI

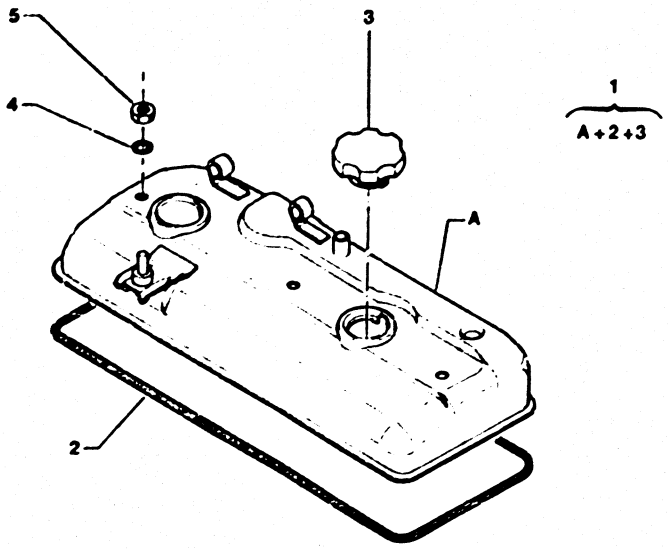

3190

1.112.40
A112210

ESSENCE 2L ESSENCE 2,2L

01	79 46 009 163 RP 7946005622	01	▶ 3521	COUVERCLE DECKEL CYL-HEAD COVER TAPA BALANCINES COPERCHIO
*	79 46 005 622	01	3522 ▶	-
02	77 00 614 729	01		JOINT DICHTUNG COVER GASKET JUNTA DE TAPA GUARNIZIONE
03	77 00 741 840	01		BOUCHON VERSCHLUSS FILLER PLUG TAPON LLENADO TAPPO
04	77 03 061 078	03	DIAM 7X18-2	RONDELLE ETC DICHTSCHEIBE SEAL WASHER ARANDELA RONDELLA
05	77 03 033 003	02	HE 8X125	ECROU A EMBASE MUTTER NUT WITH BASE TUERCA CON BASE DADO A BASETTA

22/11/90
3191 01-1122-20
PAGE : 1

E05 ↓

COUVRE CULASSE
ZYLINDERKOPFDECKEL
CYLINDER HEAD COVER
TAPA DE CULATA
COPERCHIO TESTA CILINDRI

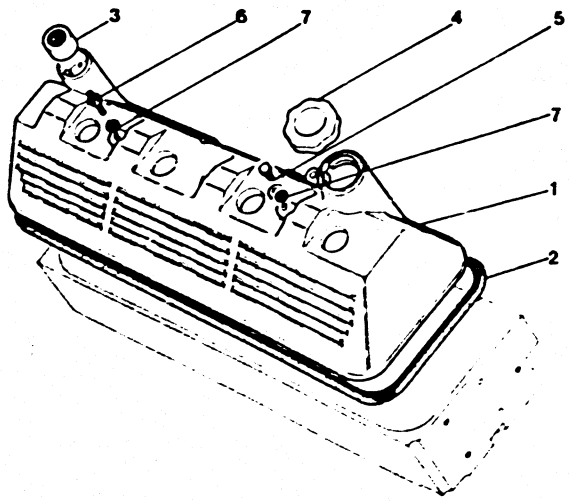

3190 1-112-5C

2,5L INJECTION 2,5L INJECTION TURBO

01	95 579 172	01		COUVERCLE DECKEL CYL-HEAD COVER TAPA BALANCINES COPERCHIO
02	5 500 449	01	CC LON 485	JOINT DICHTUNG COVER GASKET JUNTA DE TAPA GUARNIZIONE
03	5 412 028	01	DIAM 36	ELEMENT FILTRE ELEMENT FILTER ELEMENT ELEMENTO ELEMENTO
04	75 435 330	01	A ERGOTS	BOUCHON VERSCHLUSS FILLER PLUG TAPON LLENADO TAPPO
05	79 03 001 708	01	DIAM 7X1.00-20	VIS TH SCHRAUBE CAPSCREW TORNILLO TH VITE
06	5 412 198	01	7X1.00-41	VIS COLONNETTE STUETZSCHRAUBE SCREW COLUMN TORNILLO COLUMN VITE COLONNETTA
07	5 412 030	02	CU 7.2X12X1	RONDELLE PLATE FLACHSCHEIBE PLAIN WASHER ARANDELA PLANA RONDELLA PIATTA

27/11/90
3191 01-1122-30
PAGE : 1

E04

COUVRE CULASSE
ZYLINDERKOPFDECKEL
CYLINDER HEAD COVER
TAPA DE CULATA
COPERCHIO TESTA CILINDRI

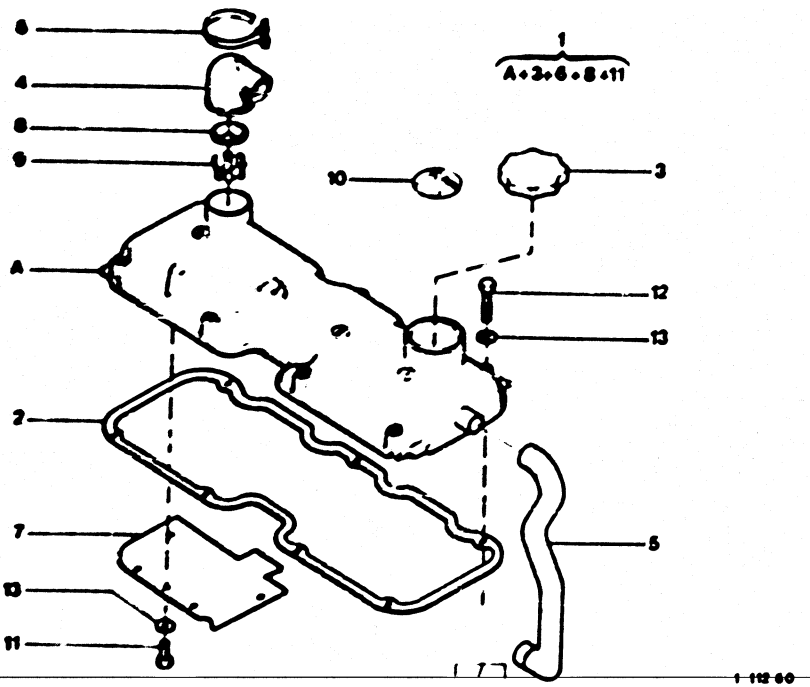

GAZOLE 2.5L GAZOLE 2.5L TURBO

- NOTA REPERE 10 NFP
NOTA REPERE 12 MEME REFERENCE QUE LE 11

01	95 592 639	01		COUVERCLE DECKEL CYL-HEAD COVER TAPA BALANCINES COPERCHIO
02	95 495 253	01		JOINT DICHTUNG COVER GASKET JUNTA DE TAPA GUARNIZIONE
03	75 435 330	01	A ERGOTS	BOUCHON VERSCHLUSS FILLER PLUG TAPON LLENADO TAPPO
04	95 548 289	01		RACCORD SCHLAUCH OIL VAPOR HOSE MANGUITO RACCORDO
05	95 588 504	01		-
06	22 862 029 RP 7903083250	01	LON 340	COLLIER SCHELLE ADJUST COLLAR ABRAZADERA COLLARE
07	95 556 450	01		DEFLECTEUR ABWEISSTUECK DEFLECTOR DEFLECTOR DEFLETTORE
08	95 548 290	01		-
09	95 548 291	01		DESHUILEUR ENTOELER OIL VAP REMOVER INTERCAMBIADOR DISOLIATORE
11	79 03 201 138	10	DIAM 6X1.00-12 RMP 7903101292	VIS TH SCHRAUBE CAPSCREW TORNILLO TH VITE
13	79 03 058 028	07	DIAM 6X14X1.4	RONDELLE A DENT ZAHNSCHEIBE SPRING WASHER ARANDELA RONDELLA DENTAT

XT

51	95 624 459	01	-(CH) -(A)	COUVERCLE DECKEL CYL-HEAD COVER TAPA BALANCINES COPERCHIO

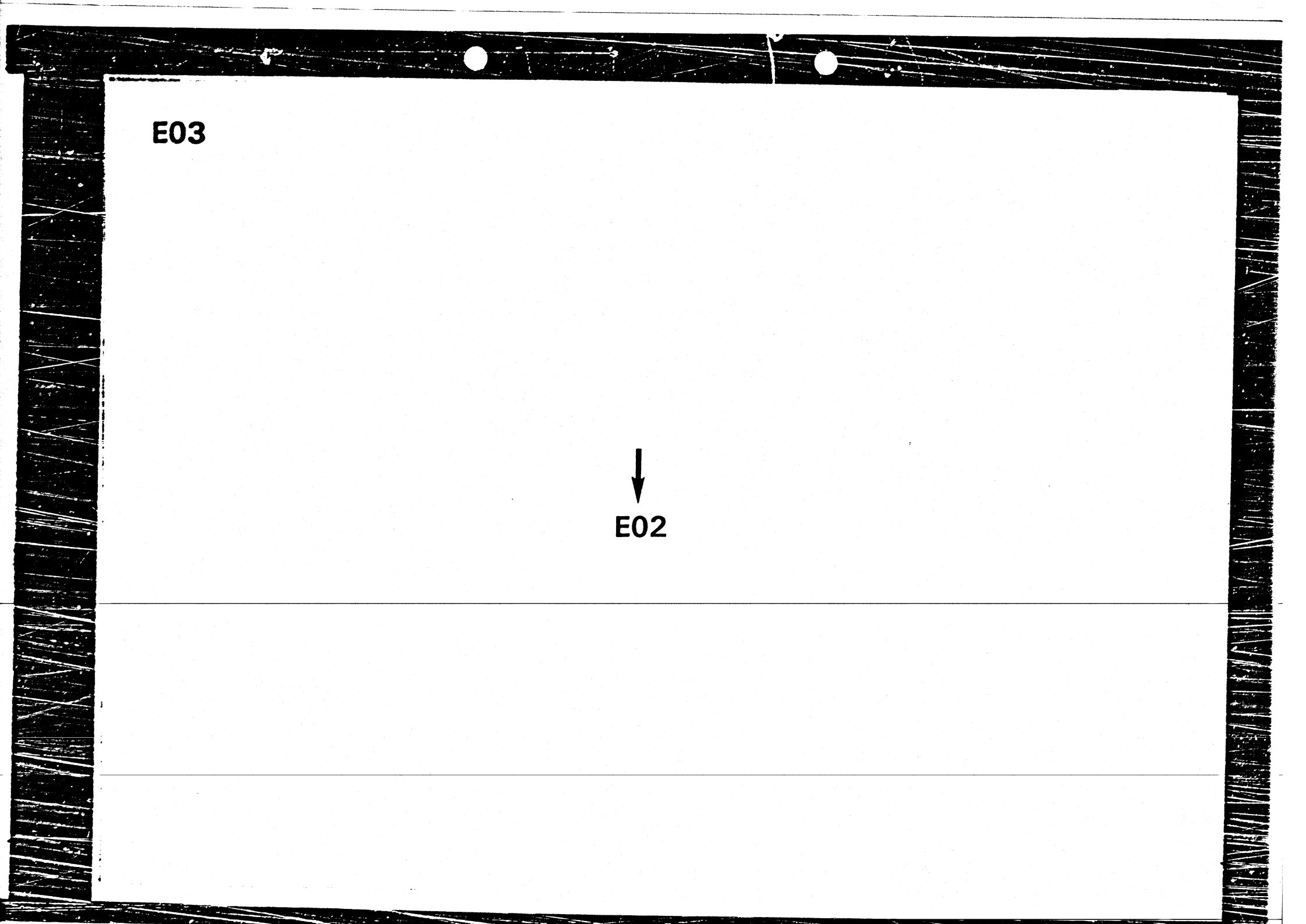
E03
E02

22/11/90
3191 01-1140-10
PAGE : 1

E02

CARTER MOTEUR
KURBELGEHAEUSE
CRANKCASE
CARTER DEL MOTOR
BASAMENTO DEL MOTOR

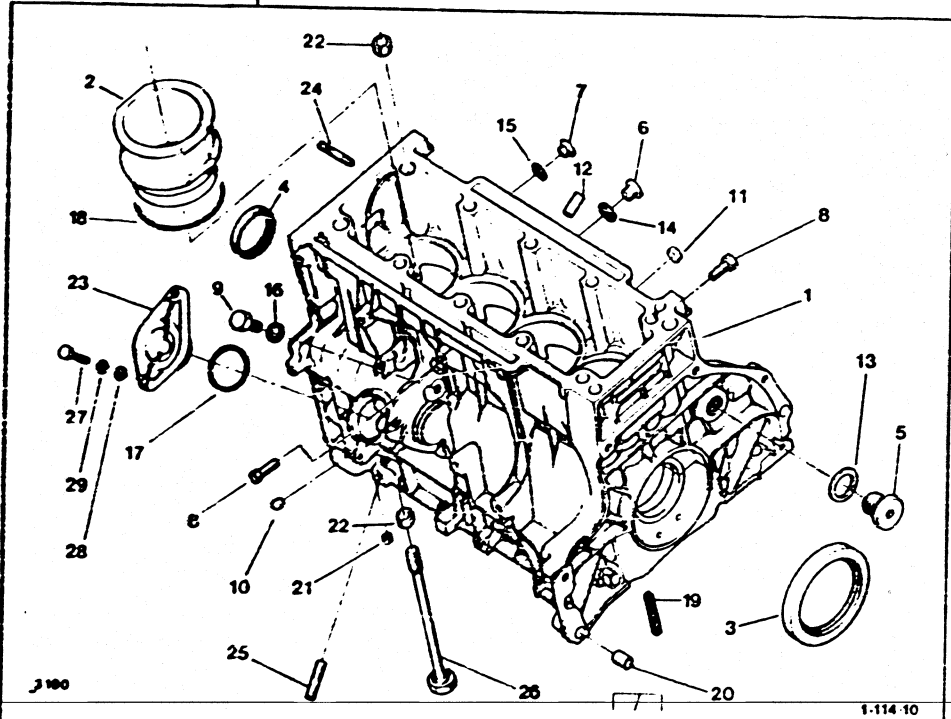

ESSENCE 2L ESSENCE 2,2L

01	95 536 520 80	01	-2L	CARTER CYL ZYLINDERBLOCK CYLINDER BLOCK BLOQUE CILINDRO SCATOLA CILINDR
	95 616 704 80	01	-2.2L	-
02	95 542 309 80	01	-2L	JEU 4 CYL + PIST SATZ4Z4L + KOLBEN SET 4 CYL + PIST JUEGO 4 CYL + PIS SERIE CIL + PIST
02	95 616 705 80	01	TX 9 -2.2L	JEU 4 CYL + PIST SATZ4Z4L + KOLBEN SET 4 CYL + PIST JUEGO 4 CYL + PIS SERIE CIL + PIST
03	77 00 718 505	01	DIAM 90X110-13	▶ 5044 JOINT DICHTRING CRANKSHAFT SEAL RETEN CIGUENAL PARAOLIO
	77 00 853 373	01		5045 ▶ -
04	77 00 719 683	01	DIAM 50X68-10	-
05	77 03 075 137	02	DIAM 27X150	BOUCHON FILETE GEWINDESTOPFEN CYL-BLOCK PLUG TAPON ROSCADO TAPPO FILETTATO
06	77 03 075 076	03	DIAM 18X1.50	-
07	77 03 075 025	01		-
08	77 03 075 009	02	TH 18 - H 20	-
09	77 03 075 029	01	DIAM 10 X 1.50	-
10	77 03 075 138	01	DIAM 12	BOUCHON CUVETTE TELLERSTOPFEN PLUG-CORE TAPON CUBETA TAPPO SCODELLIN
11	77 03 075 018	01	DIAM 18	BOUCHON FILETE GEWINDESTOPFEN CYL-BLOCK PLUG TAPON ROSCADO TAPPO FILETTATO
12	77 03 075 067	01	DIAM 10X12	-
13	77 00 728 723	02	DIAM 27X35 -2.7	JOINT GICLEUR DUESENDICHTUNG OIL JET SEAL JUNTA SURTIDOR GUARNIZIONE
14	77 03 062 014	03	18.3 X 24-2	JOINT DE CORPS GEHAEUSE DICHT FILT BODY GASKT JUNTA DE CUERPO GUARNIZIONE COR

.../...

22/11/90
3191 01-1140-10
PAGE : 2

E01 →

CARTER MOTEUR
KURBELGEHAEUSE
CRANKCASE
CARTER DEL MOTOR
BASAMENTO DEL MOTOR

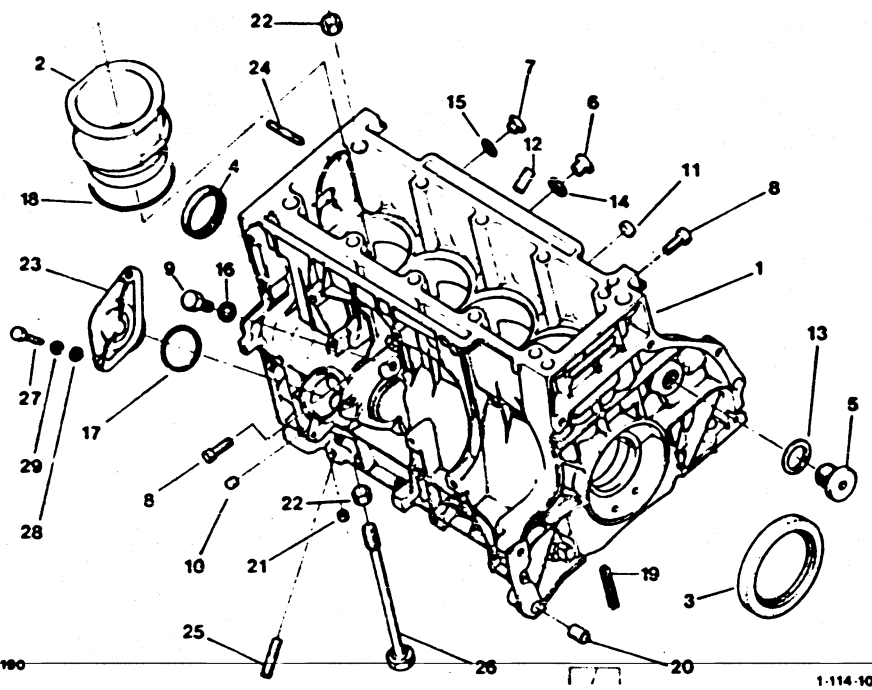

ESSENCE 2L ESSENCE 2.2L

15	77 03 062 012	01	DIAM 14.25 X 20 X 2.	JOINT DICHTUNG HOUSG PLUG SEAL JUNTA DE TAPON GUARNIZIONE
16	77 03 062 013	01	DIAM 10.2X15X2	-
17	77 03 065 067	01	DIAM 48 X 52 X 2	JOINT TORIQUE RINGDICHTUNG RING-SEAL JUNTA TORICA ANELLO TENUTA
18	77 00 656 151	04		JOINT CHEMISE BUECHSENDICHTUN CYLD LINER SEAL JUNTA DE CAMISA GUARNIZIONE
19	77 00 701 648	04	E 5.10 LON 75 7	JOINT DICHTRING CRANKSHAFT SEAL RETEN CIGUENAL PARAOLIO
	77 00 701 647	04	E 5.40 LON 75.7	-
20	08 57 527 500	02	DIAM 15X12.5-18	BAGUE CENTRAGE ZENTRIERRING CENTRING RING FIJO CENTRAJE BOCCOLA CENTRAG
21	77 05 010 006	02		-
22	77 00 618 101	11	DIAM EXT17-11.75	-
23	77 00 720 878	01		PLAQUE PLATTE LOCKING PLATE PLACA DE CIERRE PIASTRA
24	77 03 027 095	02	DIAM 7 X 100-36	GOUJON STEHBOLZEN STUD ESPARRAGO PERNO
25	77 03 027 161	02	DIAM 8X125-25	-
26	7 ' 00 589 081	10	TH9X100-63.5	VIS DE CHAPEAU SCHRAUBE BEARG CAP SCREW TORNILLO TAPA VITE SUPPORTO
27	79 03 101 756	02	DIAM 7X1.00-25 RMP 7703001142	VIS TH SCHRAUBE CAPSCREW TORNILLO TH VITE
28	79 03 053 390	02	DIAM 7X14X1.5	RONDELLE PLATE FLACHSCHEIBE PLAIN WASHER ARANDELA PLANA RONDELLA PIATTA

.../...

22/11/90
3191 01-1140-10
PAGE : 3

F01

CARTER MOTEUR
KURBELGEHAEUSE
CRANKCASE
CARTER DEL MOTOR
BASAMENTO DEL MOTOR

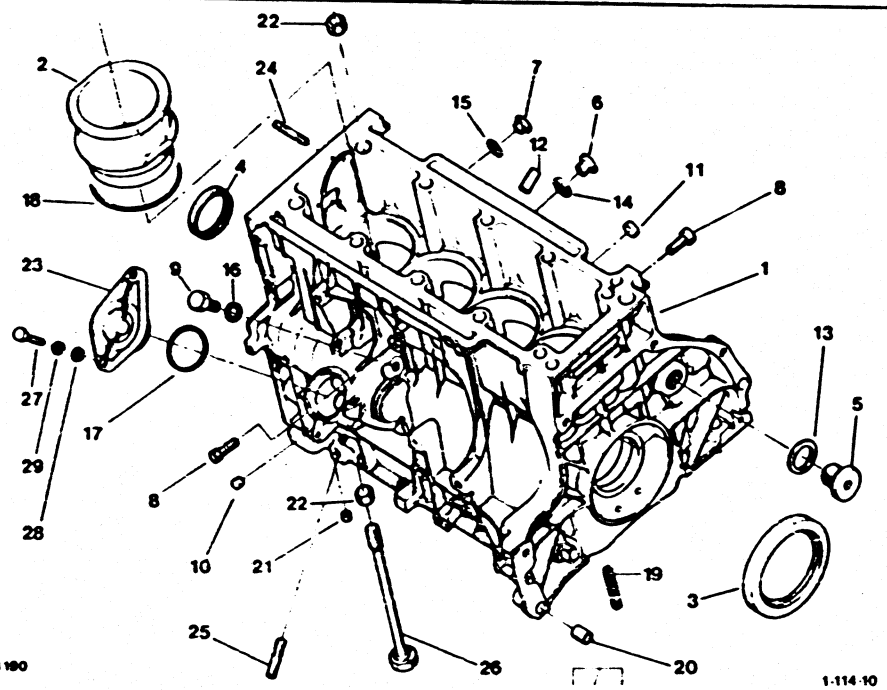

X114010

ESSENCE 2L ESSENCE 2,2L

29	79 03 055 010	02	GW DIAM 7	RONDELLE GROWER GROWERSCHEIBE SPRING WASHER ARANDELA RONDELLA GROWER

22/11/90
3191 01-1140-15
PAGE : 1

F02

CARTER MOTEUR
KURBELGEHAEUSE
CRANKCASE
CARTER DEL MOTOR
BASAMENTO DEL MOTOR

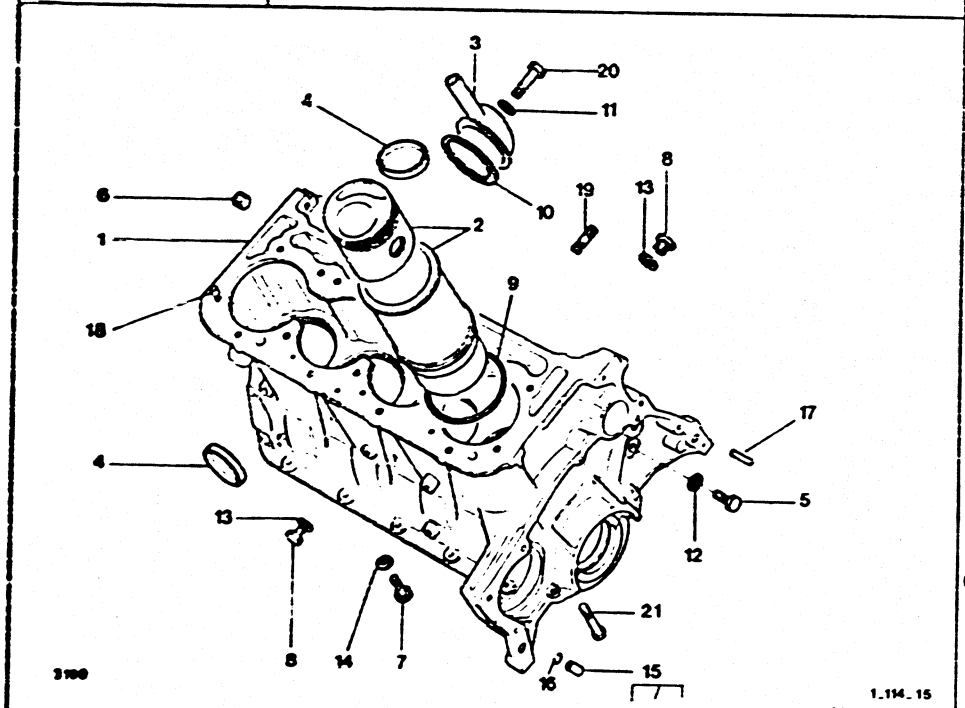

X114015

ESSENCE 2.5L INJECTION

01	95 600 177	01		CARTER CYL ZYLINDERBLOCK CYLINDER BLOCK BLOQUE CILINDRO SCATOLA CILINDR	03	95 551 345	01	RENIFLARD LUEFTR BREATHER RESPIRADERO BOCCHETTONE
02	95 600 179	01	DIAM 93 RAPVOL 8.75	JEU 4 CYL + PIST SATZ4Z4L + KOLBEN SET 4 CYL + PIST JUEGO 4 CYL + PIS SERIE CIL + PIST	04	75 435 898	04	DIAM 45 — BOUCHON STOPFEN EXPANDING PLUG TAPON CUBETA TAPPO
					05	79 03 075 068	02	DIAM 14X1.50 — BOUCHON FILETE GEWINDESTOPFEN CYL-BLOCK PLUG TAPON ROSCADO TAPPO FILETTATO
					06	75 411 706	01	DIAM 14X1.50-11.5 — -
					07	23 717 009	01	DIAM 7 — VIS TOLE TH BLECHSCHRAUBE TAPPING SCREW TORNILLO TH VITE LAMIERA
					08	26 130 719	02	DIAM 12X17.5 — BOUCHON FILETE GEWINDESTOPFEN CYL-BLOCK PLUG TAPON ROSCADO TAPPO FILETTATO
					09	5 487 201	02	JOINT DECKELDICHTUNG FILT COVER SEAL JUNTA DE TAPA GUARNIZIONE COP
					10	5 412 031	01	CC 78X87X2.5 -
					11	5 412 030	01	CU 7.2X12X1 — RONDELLE PLATE FLACHSCHEIBE PLAIN WASHER ARANDELA PLANA RONDELLA PIATTA
					12	22 459 009	02	14.3X19X1 — JOINT MANOCONT. DICHTUNG PRSS SWTCH SEAL JUNTA MANOCONT. GUARNIZIONE
					13	22 470 009	02	DIAM 12X17 — JOINT DICHTUNG DRN PLUG GASKET JUNTA DE TAPON GUARNIZIONE

.../...

22/11/90
3191 01-1140-15
PAGE : 2
F03 ↑

CARTER MOTEUR
KURBELGEHAEUSE
CRANKCASE
CARTER DEL MOTOR
BASAMENTO DEL MOTOR

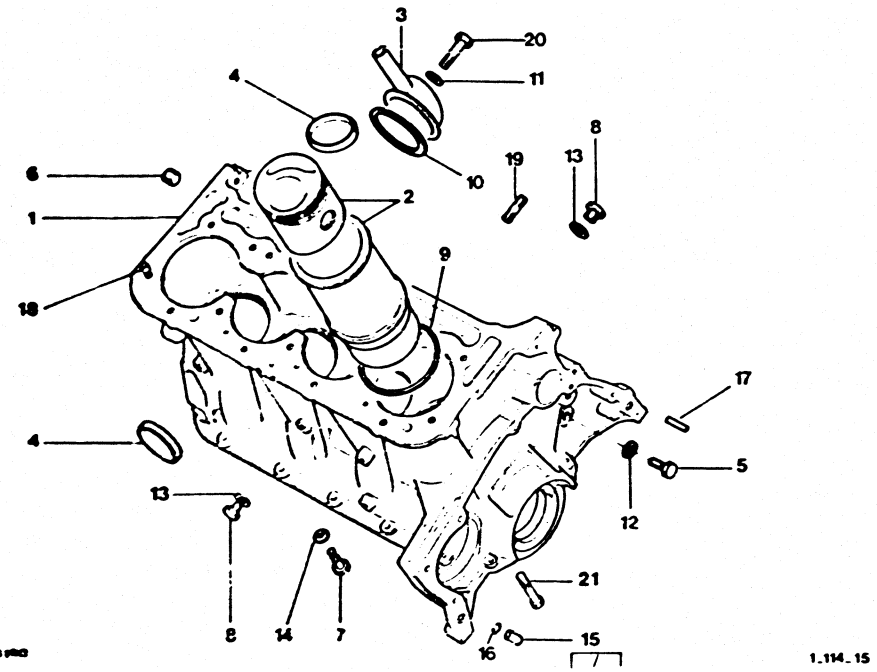

ESSENCE 2,5L INJECTION

14	22 476 009	02	CU 7.2X11X1	RONDELLE PLATE FLACHSCHEIBE PLAIN WASHER ARANDELA PLANA RONDELLA PIATTA
15	75 411 893	02	10X16	**BAGUE CENTRAGE** ZENTRIERRING CENTRING BUSH CASQUILLO CENT. BOCCOLA CENTRAG
16	26 205 869	02	8.8X10.8	**JONC DE BAGUE** BUCHSENRING CENTERING RING JUNTA CASQUILLO PARAOLIO CARTER
17	79 03 067 132	01	DIAM 5 LON 10	**GOUPILLE** STIFT PIN PASADOR COPPIGLIA
	79 03 067 145	01	DIAM 9 LON 12	-
18	26 170 059	01	DIAM 5X10	-
	26 170 539	01	DIAM 8.5-LON 15	-
19	26 162 149	02	DIAM 8X1.25-37	**GOUJON** STEHBOLZEN STUD ESPARRAGO PERNO
20	79 03 101 786	01	TH 7X1.00-85	**VIS TH** SCHRAUBE CAPSCREW TORNILLO TH VITE
21	95 552 748	10	TH 12-73	**VIS DE CHAPEAU** SCHRAUBE BEARG CAP SCREW TORNILLO TAPA VITE SUPPORTO

XT

52	95 619 227	01	DIAM-93 -(D) RAPVOL 8.1 -(NL) -(S) -(CH)	**JEU 4 CYL + PIST** SATZ4Z4L + KOLBEN SET 4 CYL + PIST JUEGO 4 CYL + PIS SERIE CIL + PIST

22/11/90
3181 01-1140-16
PAGE 1
F04

CARTER MOTEUR
KURBELGEHAEUSE
CRANKCASE
CARTER DEL MOTOR
BASAMENTO DEL MOTOR

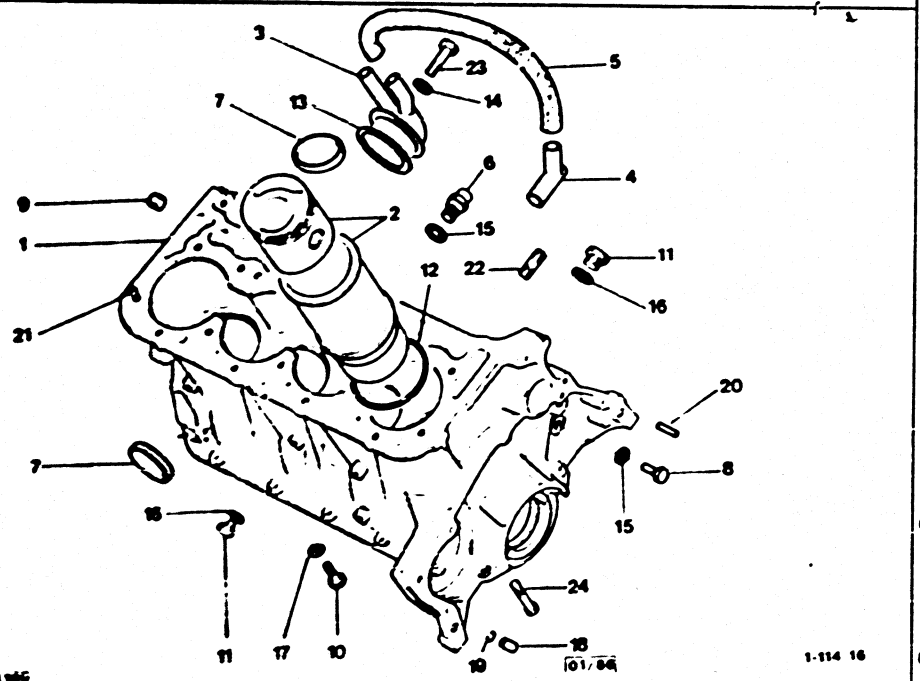

ESSENCE 2,5L INJECTION TURBO

01	95 611 047	01			CARTER CYL ZYLINDERBLOCK CYLINDER BLOCK BLOQUE CILINDRO SCATOLA CILINDR
02	95 611 051	01	DIAM 93 RAPVOL 7,75	▶ 3521	JEU 4 CYL + PIST SATZ4Z4L + KOLBEN SET 4 CYL + PIST JUEGO 4 CYL + PIS SERIE CIL + PIST
02	95 619 513	01	DIAM 93 RAPVOL 8,5	3522 ▶	JEU 4 CHEM + PIST SATZ4KOLB + BUECH 4 WTR JACK + PIS JUEGO 4 CAM + PIS SERIE 4 CAM PIS
03	95 602 615	01			RENIFLARD LUEFTR BREATHER RESPIRADERO BOCCHETTONE
04	95 602 904	01			RACCORD SCHLAUCH BREATHER HOSE TUBO RACCORDO
05	95 605 346	01			TUBE RECYCLAGE ROHR GASRUECKFU RECYCLING TUBE TUBO RECICLAJE TUBO DI RICICLO
06	95 495 159	01	DIAM 14X150		MANOCONTACT DRUCKSCHALTER OIL PRES SWITCH MANOCONTACTO MONOCONTATTO
07	75 435 898	04	DIAM 45		BOUCHON STOPFEN EXPANDING PLUG TAPON CUBETA TAPPO
08	79 03 075 068	02	DIAM 14X1,50		BOUCHON FILETE GEWINDESTOPFEN CYL-BLOCK PLUG TAPON ROSCADO TAPPO FILETTATO
09	75 411 706	01	DIAM 14X1,50-11,5		-
10	23 717 009	01	DIAM 7		VIS TOLE TH BLECHSCHRAUBE TAPPING SCREW TORNILLO TH VITE LAMIERA
11	26 130 719	02	DIAM 12X17,5		BOUCHON FILETE GEWINDESTOPFEN CYL-BLOCK PLUG TAPON ROSCADO TAPPO FILETTATO

.../...

22/11/90
3191 01-1140-16
PAGE : 2

F85

CARTER MOTEUR
KURBELGEHAEUSE
CRANKCASE
CARTER DEL MOTOR
BASAMENTO DEL MOTOR

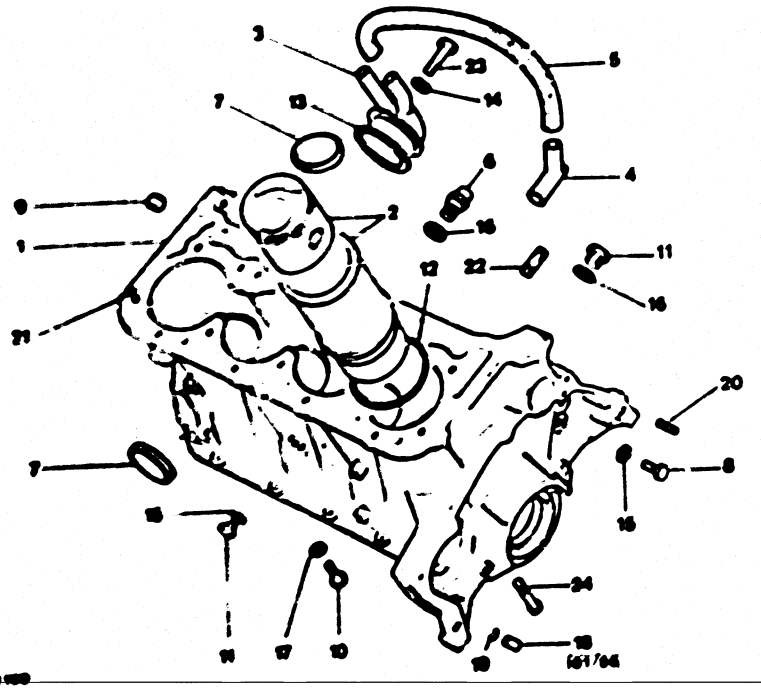

ESSENCE 2.5L INJECTION TURBO

12	S 467 201	04		JOINT DECKELDICHTUNG FILT COVER SEAL JUNTA DE TAPA GUARNIZIONE COP
13	S 412 631	01	CC 78X87X2.5	-
14	S 412 630	01	CU 7.2X12X1	RONDELLE PLATE FLACHSCHEIBE PLAIN WASHER ARANDELA PLANA RONDELLA PIATTA
15	22 459 009	02	14.3X19X1	JOINT MANOCONT. DICHTUNG PRSS SWTCH SEAL JUNTA MANOCONT GUARNIZIONE
16	22 470 009	02	DIAM 12X17	JOINT DICHTUNG DRN PLUG GASKET JUNTA DE TAPON GUARNIZIONE
17	22 476 009	02	CU 7.2X11X1	RONDELLE PLATE FLACHSCHEIBE PLAIN WASHER ARANDELA PLANA RONDELLA PIATTA
18	75 411 893	02	10X16	BAGUE CENTRAGE ZENTRIERRING CENTRING BUSH CASQUILLO CENT BOCCOLA CENTRAG
19	26 205 869	02	8.8X10.8	JONC DE BAGUE BUCHSENRING CENTERING RING JUNTA CASQUILLO PARAOLIO CARTER
20	79 03 067 132	01	DIAM 5 LON 10	GOUPILLE STIFT PIN PASADOR COPPIGLIA
21	26 170 059	01	DIAM 5X10	-
	26 170 539	01	DIAM 8.5-LON 15	-
22	26 162 149	02	DIAM 8X1.25-37	GOUJON STEHBOLZEN STUD ESPARRAGO PERNO
	95 583 322	02	DIAM 9X1.25	-
23	79 03 101 786	01	TH 7X1.00-85	VIS TH SCHRAUBE CAPSCREW TORNILLO TH VITE

.../...

CARTER MOTEUR
KURBELGEHAEUSE
CRANKCASE
CARTER DEL MOTOR
BASAMENTO DEL MOTOR

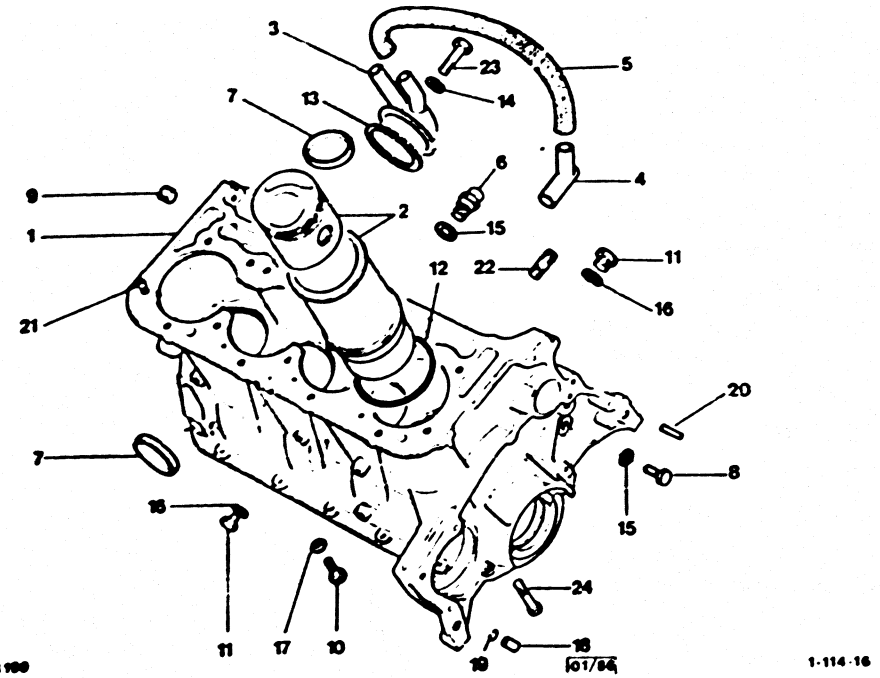

ESSENCE 2,5L INJECTION TURBO

24	95 552 748	10	TH 12-73		VIS DE CHAPEAU SCHRAUBE BEARG CAP SCREW TORNILLO TAPA VITE SUPPORTO
			XT		
52	95 611 051	01	DIAM 93 -(D)	3522 ▶	JEU 4 CYL + PIST SATZ4Z4L + KOLBEN SET 4 CYL + PIST JUEGO 4 CYL + PIS SERIE CIL + PIST

22/11/90
3191 01-1140-20
PAGE : 1

F07

CARTER MOTEUR
KURBELGEHAEUSE
CRANKCASE
CARTER DEL MOTOR
BASAMENTO DEL MOTOR

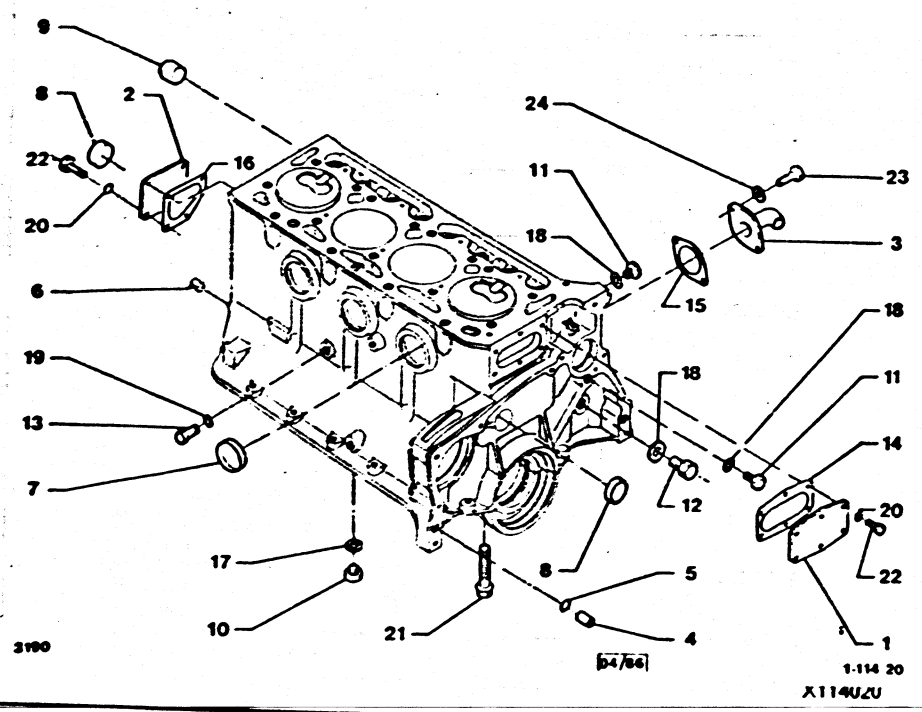

GAZOLE 2,5L GAZOLE 2,5L TURBO

- NOTA:GROUPE EMBIELLE VOIR CHAPITRE 0010-40 POUR 2,5L ET 0010-50 POUR 2,5L TURBO-IL N.EXITE PAS DE CARTER + PISTONS
- ANM:F MOTORMITTELTEIL SIEHE KAPITEL 0010-40 ET 0010-50 ES GIEBT KEIN GEHAEUSE MIT KOLBEN
- NOTE:F ENGINE CENTRE PART SEE CHAPTER 0010-40 ET 0010-50 THERE IS NOT HOUSING WITH PISTONS
- NOTA:PARA GRUPO EMBIELADO VER CAPITOLO 0010-40 ET 0010-50 NON ESISTE CARTER CON PISTONI
- NOTA:PER GRUPPO EMBIELLATO VEDERE CAPITOLO 0010-40 ET 50 NO EXISTE CARTER CON PISTONES

01	75 414 159	01	E 4 6DIAM8	PLAQUE PLATTE HSG COVER PLATE PLACA PIASTRA
02	75 414 161 RP 95635728	01	E4 4DIAM8	-
03	95 577 552 RP 95597321	01		RACCORD RETOUR LEITUNG OIL RETURN HOSE TUBO RETORNO RACCORDO
04	75 411 893	02	10X16	BAGUE CENTRAGE ZENTRIERRING CENTRING BUSH CASQUILLO CENT. BOCCOLA CENTRAG
05	26 205 869	02	8.8X10.8	JONC DE BAGUE BUCHSENRING CENTERING RING JUNTA CASQUILLO PARAOLIO CARTER
06	75 521 048	01	7.6 X 10 X 11	BAGUE CENTRAGE ZENTRIERRING CENTRING BUSH CASQUILLO CENT. BOCCOLA CENTRAG
07	75 435 898	03	DIAM 45	BOUCHON STOPFEN EXPANDING PLUG TAPON CUBETA TAPPO
08	75 415 836	02	DIAM 35	BOUCHON CUVETTE TELLERSTOPFEN WELCH-PLUG TAPON CUBETA TAPPO SCODELLIN
09	75 411 706	01	DIAM 14X1.50-11.5	BOUCHON FILETE GEWINDESTOPFEN CYL-BLOCK PLUG TAPON ROSCADO TAPPO FILETTATO
10	91 000 374	01	DIAM 22X1.60	-
11	79 03 075 068	02	DIAM 14X1.50	-
12	95 577 251	01	DIAM 14X1.50-30	-

.../...

22/11/90
3191 01-1140-20
PAGE : 2
F08

CARTER MOTEUR
KURBELGEHAEUSE
CRANKCASE
CARTER DEL MOTOR
BASAMENTO DEL MOTOR

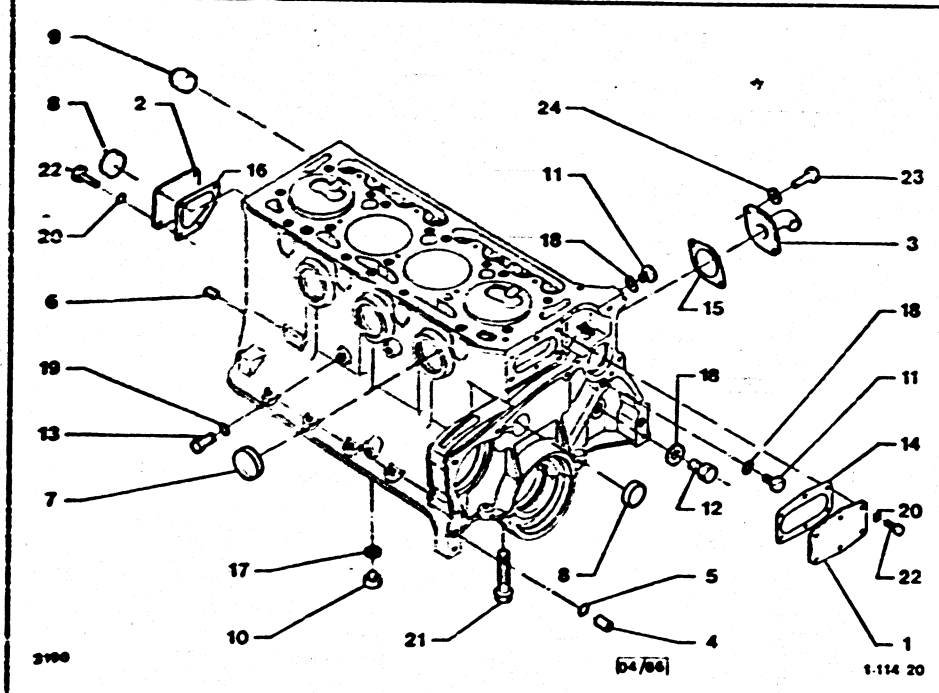

X114020

GAZOLE 2,5L GAZOLE 2,5L TURBO

13	26 130 719	01	DIAM 12X17,5	BOUCHON FILETE GEWINDESTOPFEN CYL-BLOCK PLUG TAPON ROSCADO TAPPO FILETTATO
14	75 414 158	01	6DIAM 8-0,8	JOINT DE PLAQUE PLATTENDICHTUNG PLATE GASKET JUNTA DE PLACA GUARNIZIONE
15	75 413 624	01		-
16	75 414 160	01	4DIAM 8 E-0,8 .	-
17	21 795 009	01	DIAM - 22X30	JOINT CUIVRE DICHTUNG COPPER GASKET JUNTA COBRE GUARNIZIONE
18	22 459 009	03	14.3X19X1	JOINT MANOCONT. DICHTUNG PRSS SWTCH SEAL JUNTA MANOCONT. GUARNIZIONE
19	22 470 009	01	DIAM 12X17	JOINT DICHTUNG DRN PLUG GASKET JUNTA DE TAPON GUARNIZIONE
20	22 476 009	10	CU 7.2X11X1	RONDELLE PLATE FLACHSCHEIBE PLAIN WASHER ARANDELA PLANA RONDELLA PIATTA
21	95 552 748	10	TH 12-73	VIS DE CHAPEAU SCHRAUBE BEARG CAP SCREW TORNILLO TAPA VITE SUPPORTO
22	79 03 101 769	10	DIAM 7X45	VIS TH SCHRAUBE CAPSCREW TORNILLO TH VITE
23	23 460 319 RP 95623773	02	TH 7-1.00-16	-
24	79 03 058 011	02	DIAM 7,2X14,2-1,4	RONDELLE CONIQU KONUSSCHEIBE SPRING WASHER ARANDELA RONDELLA CONICA

22/11/90
3191 01-1143-10
PAGE : 1

F09

CARTER DE DISTRIBUTION
STEUERGEHAEUSE
TIMING GEAR HOUSING
CARTER DE DISTRIBUCION
SCATOA DELLA DISTRIBUZIONE

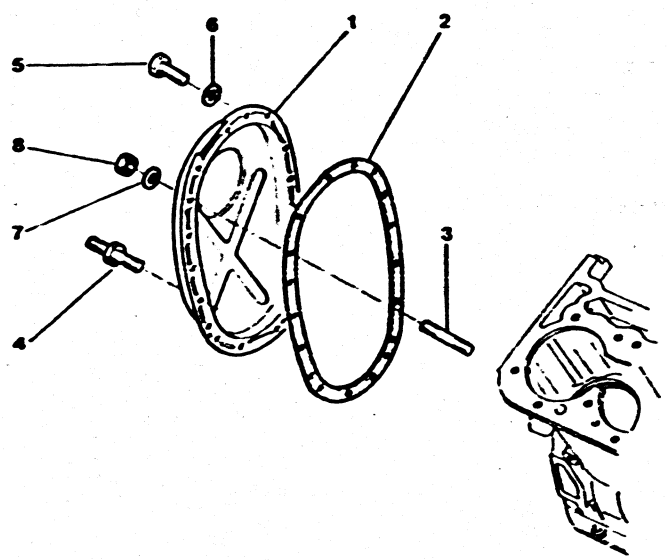

3190 1.114.30

X114310

2,5L INJECTION 2,5L INJECTION TURBO

01	5 435 398	01	17 DIAM 8.25	CARTER DISTRIB. GEHAEUSE GEAR HOUSING TAPA SCATOLA
02	95 496 911	01		JOINT DE CARTER GEHAEUSE DICHT HOUSING GASKET JUNTA TAPA DIST GUARNIZIONE CAR
03	26 162 129	03	DIAM 7-28.5	GOUJON STEHBOLZEN STUD ESPARRAGO PERNO
04	26 212 759	01	COL 7X1.00-45	VIS COLONNETTE STUETZSCHRAUBE SCREW COLUMN TORNILLO COLUMN VITE COLONNETTA
05	77 03 001 138 RP 7903001707	13	DIAM 7X1.00-16	VIS TH SCHRAUBE CAPSCREW TORNILLO TH VITE
06	79 03 053 390	13	DIAM 7X14X1.5	RONDELLE PLATE FLACHSCHEIBE PLAIN WASHER ARANDELA PLANA RONDELLA PIATTA
07	26 191 279	03	7.5X14X5	ENTRETOISE ABSTANDSSTUECK SPACER JUEGO DISTANCIA DISTANZIALE
08	79 03 032 036	03	HE 7X1.00-5.5	ECROU MUTTER NUT TUERCA DADO

22/11/90
3191 01-1143-20
PAGE : 1
F10

CARTER DE DISTRIBUTION
STEUERGEHAEUSE
TIMING GEAR HOUSING
CARTER DE DISTRIBUCION
SCATOA DELLA DISTRIBUZIONE

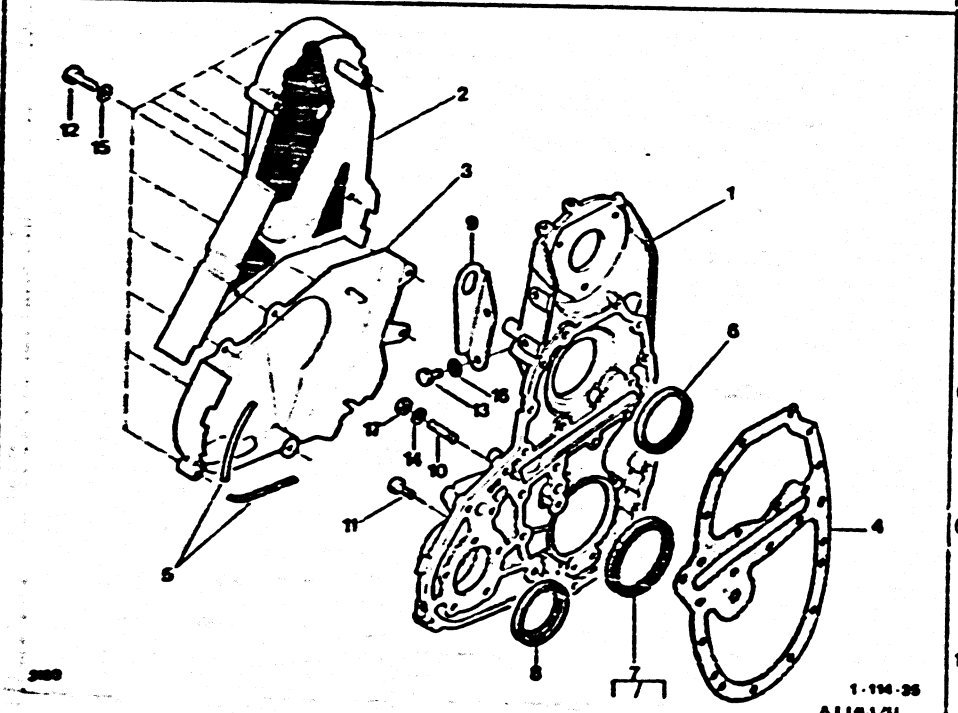

GAZOLE 2,5L GAZOLE 2,5L TURBO

01	95 552 633	01	-2.5L -2.5L -TURBO ▶ 3764	CARTER DISTRIB. GEHAEUSE GEAR HOUSING TAPA SCATOLA		
	95 633 849	01	-2.5L -TURBO 3765 ▶	-		
02	95 635 730	01	SUP PLASTIQUE RMP : 95 608 344	PROTECTEUR SCHUTZ BELT PROTECTOR PROTECTOR PROTEZIONE		
03	95 596 357	01	INF	-		
04	95 552 634	01		JOINT DE CARTER GEHAEUSE DICHT HOUSING GASKET JUNTA TAPA DIST GUARNIZIONE CAR		
05	95 577 742	04	LON 130	JOINT DICHTUNG SEAL JUNTA GUARNIZIONE		
06	95 495 466	01	DIAM 48X72-10	JOINT D'ARBRE DICHTUNG CAMSHAFT SEAL RETEN DE ARBOL GUARNIZIONE		
07	95 496 271	01	DIAM 75X90X10	JOINT DICHTRING CRANKSHAFT SEAL RETEN CIGUENAL PARAOLIO		
08	95 495 465	01		JOINT PPE HUILE PUMPENDICHTUNG OIL PUMP GASKET JUNTA DE BOMBA GUARNIZIONE POM		
09	95 631 537	01		ATTACHE LEVAGE HEBELASCHE HOISTING HOOK SOPORTE ATTACCO SOLLEV.		
10	26 163 059	02	DIAM 7X1.00-30.5	GOUJON STEHBOLZEN STUD ESPARRAGO PERNO		
	26 162 999	01	DIAM 7X1.00	-		
11 *	23 752 019	03	DIAM 7X1 00-55 RMP - 7903101763	VIS TH SCHRAUBE CAPSCREW TORNILLO TH VITE		
	79 03 101 805	05	DIAM 7X1.00 -18 RMP : 79 03 101 754	-		
	79 03 001 712 NFP	13	TH 7X1.00-40	-		
12	79 03 201 021	04	DIAM 6X1.00-16	-		

.../...

22/11/90
3191 01-1143-20
PAGE : 2

F11 ↑

CARTER DE DISTRIBUTION
STEUERGEHAEUSE
TIMING GEAR HOUSING
CARTER DE DISTRIBUCION
SCATOA DELLA DISTRIBUZIONE

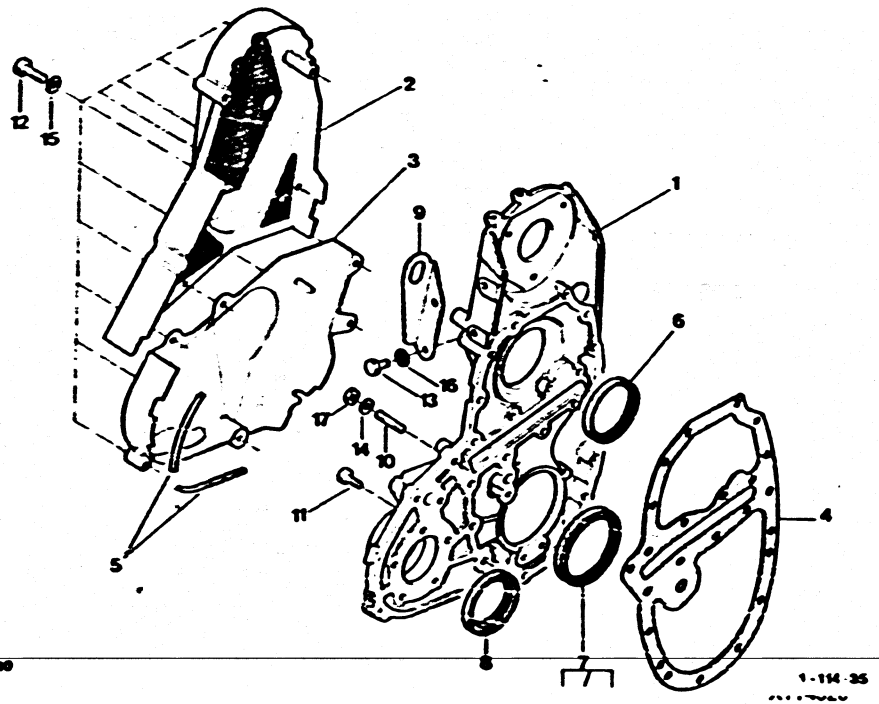

GAZOLE 2,5L GAZOLE 2,5L TURBO

12	79 03 201 140	02	DIAM 6X1,00-20 RMP : 7903201022	VIS TH SCHRAUBE CAPSCREW TORNILLO TH VITE
	79 03 201 029	02	DIAM 6X1,00-55	-
	79 03 201 030	01	TH 6X1,00-60 -2,5L -TURBO	-
	79 03 201 025	01	DIAM 6X1,00-35	-
	79 03 001 674	01	TH 6X1,00-65	-
13	23 795 019	02	TH 8X1,25-20 RMP : 7903201032	VIS TH SCHRAUBE CAPSCREW TORNILLO TH VITE
14	79 03 053 390	01	DIAM 7X14X1,5	RONDELLE PLATE FLACHSCHEIBE PLAIN WASHER ARANDELA PLANA RONDELLA PIATTA
15	79 03 058 028	11	DIAM 6X14-1,4	RONDELLE A DENT ZAHNSCHEIBE SPRING WASHER ARANDELA RONDELLA DENTAT
16	79 03 058 030	02	DIAM 8X18X1,4	-
17	79 03 032 036	03	HE 7X1,00-5,5 RMP : 7903032012	ECROU MUTTER NUT TUERCA DADO

22/11/90
3191 01-1145-10
PAGE : 1

F12

CAPOTAGE DE DISTRIBUTION
STEURRIEMENABSCHIRMUNG
TIMING BELT SHIELDS
PROTECTION DE CORREA DE DISTRIBUTION
PROTEZIONE CINGHIA DISTRIBUZIONE

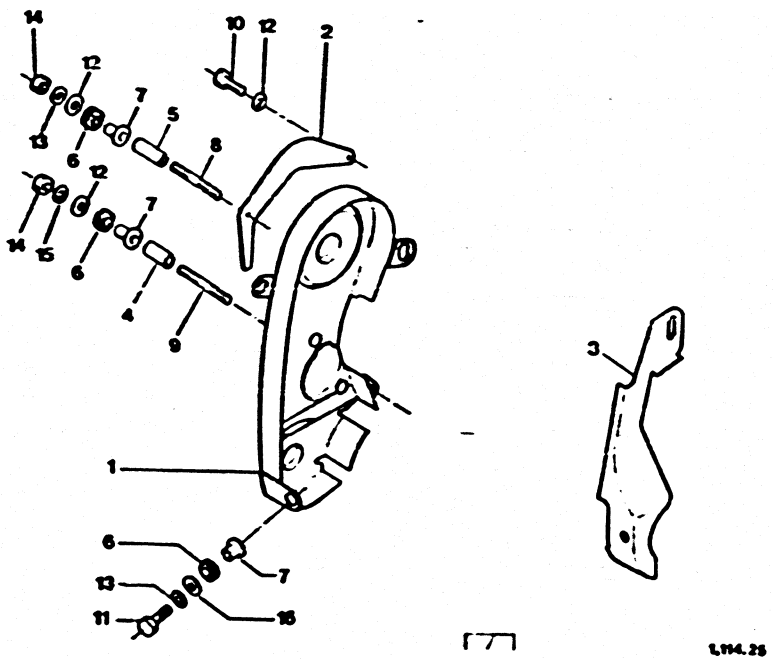

X114510

ESSENCE 2L ESSENCE 2.2L

01	95 551 324	01	-2L ▶ 3367 -2L -CLIMATISEUR RMP : 7700671742	CARTER DISTRIB. GEHAEUSE GEAR HOUSING TAPA SCATOLA
	95 579 003	01	-2L -CLIMAT TRES CHAUD ▶ 3367	-
	95 635 230	01	-2L 3368 ▶ TOUS TYPES	-
	77 00 668 283	01	-2.2L	-
	95 635 120	01	-2.2L -CLIMAT TRES CHAUD	-

02	77 00 726 297	01		TOLE FERMTURE BLECH LOCKING PLATE CHAPA DE CIERRE LAMIERA
03	91 509 732	01	-2L -CLIMAT TRES CHAUD	PLAQUE PLATTE LOCKING PLATE PLACA DE CIERRE PIASTRA
04	77 00 688 079	01	7X14X23.75	ENTRETOISE ABSTANDSSTUECK SPACER JUEGO DISTANCIA DISTANZIALE
05	77 00 616 369	01	7.14X30.75 RMP 7700676251	-
06	77 00 634 996	04		OEILLET GUMMIOESE RUBBER GROMMET PASACABLE OCCHIELLO
07	77 00 616 373	04		COUPELLE TELLER CUP COPELA SCODELLINO
08	77 03 027 113	01		GOUJON STEHBOLZEN STUD ESPARRAGO PERNO
09	26 165 109	01	DIAM 7X100-58	-
10	79 03 001 707	01	DIAM 7X1.00-16 RMP : 7703001138	VIS TH SCHRAUBE CAPSCREW TORNILLO TH VITE
11	79 03 101 756	01	DIAM 7X1.00-25 RMP 7703001142	-
12	79 03 053 038	04	DIAM 7X20 E 1.5	RONDELLE SCHEIBE SCREW WASHER ARANDELA RONDELLA

.../...

22/11/90
3191 01-1145-16
PAGE : 2
F13

CAPOTAGE DE DISTRIBUTION
STEURRIEMENABSCHIRMUNG
TIMING BELT SHIELDS
PROTECTION DE CORREA DE DISTRIBUTION
PROTEZIONE CINGHIA DISTRIBUZIONE

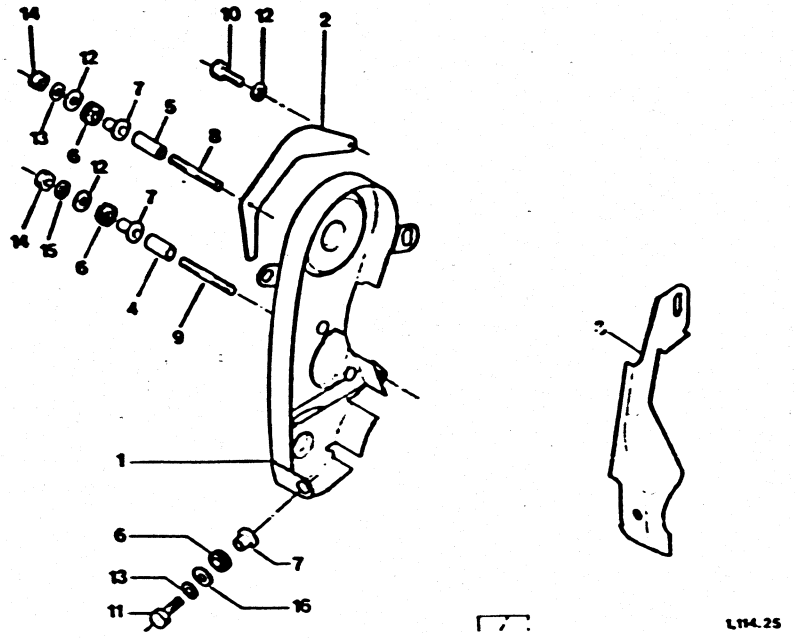

ESSENCE 2L ESSENCE 2,2L

13	79 03 057 003	03	DIAM 7.4X14.2	RONDELLE CONIQU KONUSSCHEIBE SPRING WASHER ARANDELA RONDELLA CONICA
14	79 03 032 036	02	HE 7X1.00-5.5 RMP : 7903032012	ECROU MUTTER NUT TUERCA DADO

22/11/90
3191 01-1147-10
PAGE : 1

F14

CARTER D'HUILE
DELWANNE
OIL SUMP
CARTER DE ACEITE
COPPA DELL'OLIO

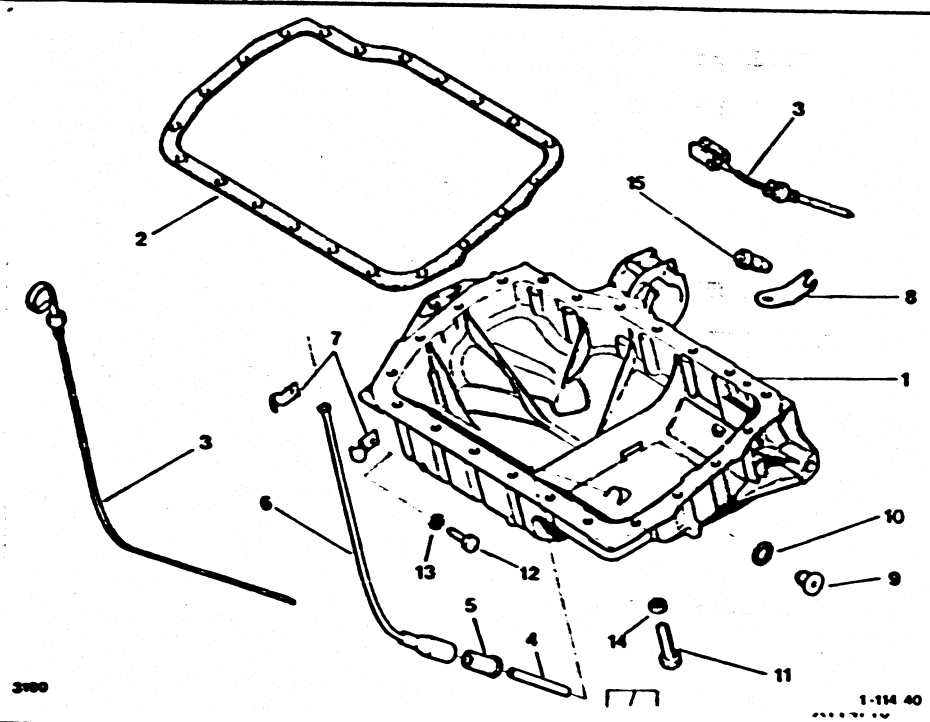

ESSENCE 2L ESSENCE 2,2L

01	95 551 826	01	-2L	CARTER HUILMOT OELWANNE ENGINE OIL SUMP CARTER ACEITE CARTER OLIO
	95 609 769	01	-2.2L	-
02	95 492 658	01	CURTY	JOINT DE CARTER WANNENDICHTUNG SUMP GASKET JUNTA DE CARTER GUARNIZIONE CAR
03	75 529 002 80	01	-2L	JAUGE D'HUILE OELMESSSTAB ENGINE OIL GAUG VARILLA NIVEL ASTINA OLIO
	95 610 285	01	LON 628 -2.2L	-
	95 632 342	01	-2L	-
	95 612 283	01	-2.2L	-
04	75 516 281 80	01	INF	GUIDE DE JAUGE STABFUEHRUNG OIL GAUGE GUIDE GUIA VARILLA GUIDA ASTINA
05	75 529 005 80	01	SUP	-
06	77 00 580 324	01	CAOUTCHOUC	BAGUE DE GUIDE RING GUIDE BUSH CASQUILLO GUIA BOCCOLA
07	75 529 007 80	01		PATTE HALTELASCHE SUPPORT LUG SOPORTE STAFFA
08	95 542 630	01		-
09	79 03 075 033	01	DIAM 16X1.50	BOUCHON VIDANGE ABLASS-STOPFEN DRAIN PLUG TAPON VACIADO TAPPO SCARICO
10	79 03 062 003	01	DIAM 16.2X22X2	JOINT DICHTUNG DRN PLUG GASKET JUNTA DE TAPON GUARNIZIONE
11	79 03 001 604	09	TH7X1.00-65	VIS TH SCHRAUBE CAPSCREW TORNILLO TH VITE
	79 03 001 603	11	DIAM 7X1.00-40	-
	79 03 001 585	01	TH 7X1.00	-

.../...

22/11/90
3191 01-1147-10
PAGE : 2

F15 →

CARTER D'HUILE
DELWANNE
OIL SUMP
CARTER DE ACEITE
COPPA DELL'OLIO

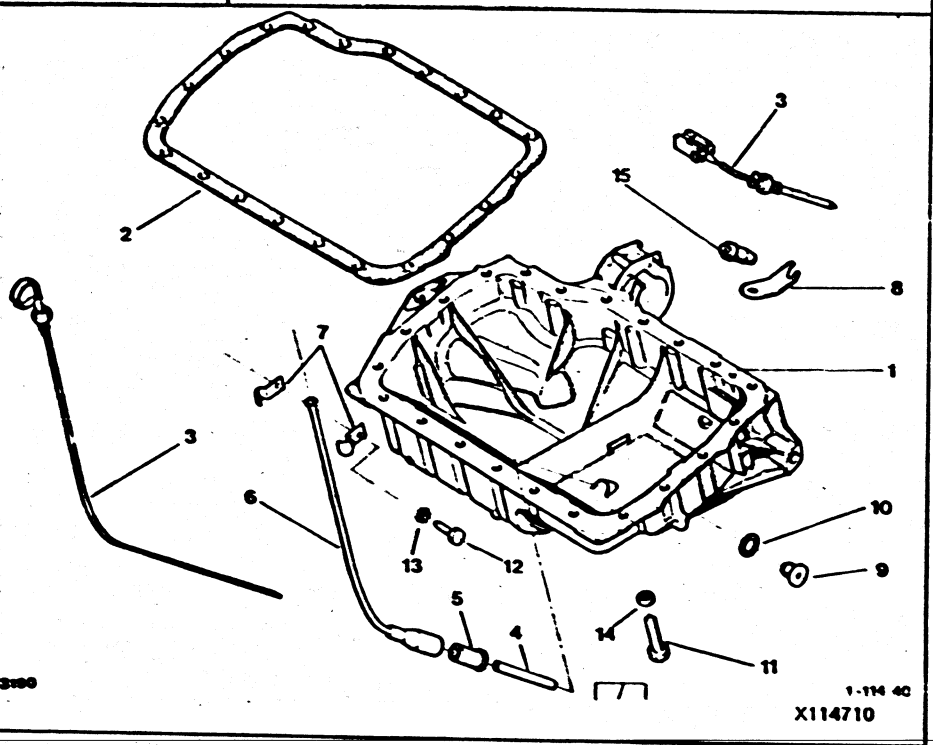

ESSENCE 2L ESSENCE 2,2L

12	79 03 201 025	01	DIAM 6X1,00-35 -CLIMATISEUR	VIS TH SCHRAUBE CAPSCREW TORNILLO TH VITE
13	79 03 056 008	01	DIAM 6,3X11	RONDELLE A DENT ZAHNSCHEIBE SPRING WASHER ARANDELA RONDELLA DENTAT
14	79 03 053 390	01	DIAM 7X14X1,5	RONDELLE PLATE FLACHSCHEIBE PLAIN WASHER ARANDELA PLANA RONDELLA PIATTA
15	95 548 955	01	CAOUTCHOUC	BOUCHON STOPFEN PLUG TAPON TAPPO

CARTER D'HUILE
OELWANNE
OIL SUMP
CARTER DE ACEITE
COPPA DELL'OLIO

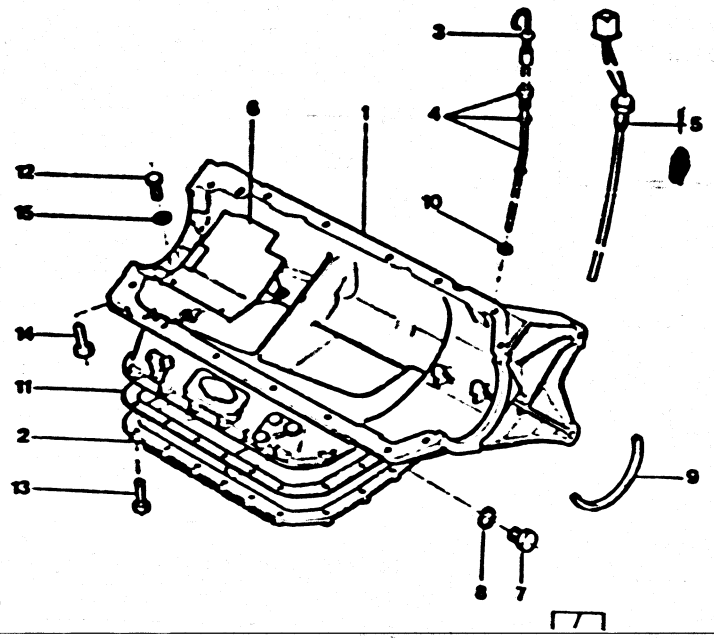

2,5L INJECTION

- NOTA: POUR MOTEUR > 3521 VOIR N T CX 1 N°39 DU11-07-86
- ANM : FUER MOTOR > 3521 SIEHE N T CX 1 N°39 VON 11-07-86
- NOTE :FOR ENGINE > 3521 SEE N T CX 1 N° 39 OF 11-07-86
- NOTA : PARA MOTOR > 3521 VER N T CX 1 N° 39 DEL 11-07-86
- NOTA : PER MOTORE > 3521 VEDERE N T CX 1 N°39 DEL 11-07-86

01	95 551 907	01	INF		CARTER INF MOT OELWANNE UNTEN ENGINE SUMP FONDO CARTER SCATOLA INF
01	95 557 896	01	BV AUTO		CARTER INF MOT OELWANNE UNTEN ENGINE SUMP FONDO CARTER SCATOLA INF
02	95 631 693	01			FOND DE CARTER BODEN GEHAEUSE BASE HOUSING FONDO CARTER FONDO SCATOLA
03	95 586 936	01	LON 501		JAUGE D'HUILE OELMESSSTAB ENGINE OIL GAUG VARILLA NIVEL ASTINA OLIO
04	95 592 333	01	LON 295		GUIDE DE JAUGE STABFUEHRUNG OIL GAUGE GUIDE GUIA VARILLA GUIDA ASTINA
05	95 632 340	01			SONDE DE NIVEAU NIVEAUSONDE OIL LEVEL PROBE SONDA NIVEL ACE SONDA LIVELLO
06	5 439 890	01	2 DIAM 6.75	▶ 3521	ECRAN . ABSCHIRMUNG ANTI-EMULS SCRN PANTALLA SCHERMO
07	95 573 978	01	DIAM 16X1.50		BOUCHON VIDANGE ABLASS-STOPFEN DRAIN PLUG TAPON VACIADO TAPPO SCARICO
08	22 478 009	01	16.3X22X1		JOINT DICHTUNG DRN PLUG GASKET JUNTA DE TAPON GUARNIZIONE
09	95 539 517	01			JOINT DE PALIER LAGERDICHTUNG BEARING SEAL JUNTA BANCADA PARAOLIO

.../...

22/11/90
3191 01-1147-20
PAGE : 2
G14

CARTER D'HUILE
OELWANNE
OIL SUMP
CARTER DE ACEITE
COPPA DELL'OLIO

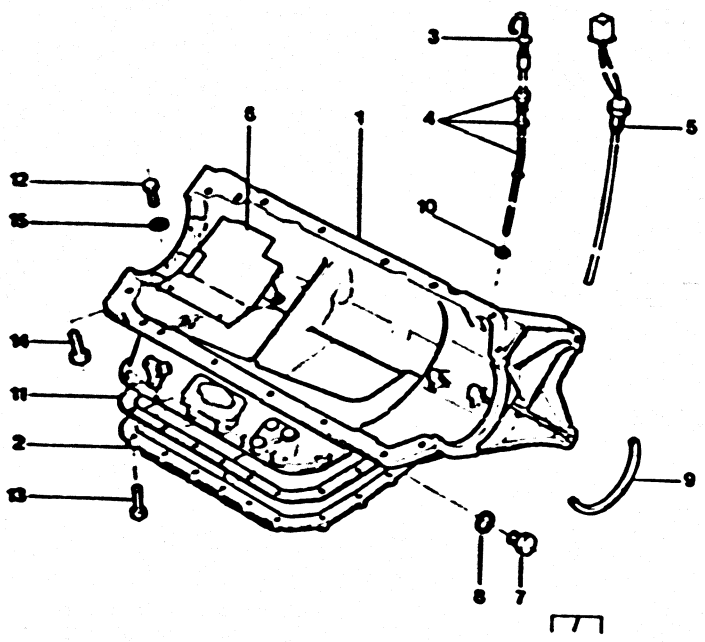

X114720

2,5L INJECTION

10	79 03 062 999	01	DIAM 10X14X2		JOINT CAOUTCHOU GUMMIDICHTUNG RUBBER SEAL JUNTA GOMA GUARNIZIONE GOM
11	95 593 291 RP 96043012	01	AVEC AMIANTE		JOINT DE CARTER WANNENDICHTUNG SUMP GASKET JUNTA DE CARTE GUARNIZIONE CAR
12	79 03 201 138	03	DIAM 6X1.00-12		VIS TH SCHRAUBE CAPSCREW TORNILLO TH VITE
13	79 03 201 022 RP 7903201140	18	DIAM 6X1.00-20		-
	26 214 269	01	CHC 6X1.00-22		VIS CHC SCHRAUBE SOCKET SCREW TORNILLO CHC VITE TESTA
14	26 212 569	01	COL 7X1.00-43		VIS COLONNETTE STUETZSCHRAUBE SCREW COLUMN TORNILLO COLUMN VITE COLONNETTA
	23 464 619 RP 7903101755	11	TH 7X1.00-22		VIS TH SCHRAUBE CAPSCREW TORNILLO TH VITE
	79 03 101 782	01	TH 7X1.00-42		-
15	79 03 058 028	03	DIAM 6X14-1.4	▶ 3521	RONDELLE A DENT ZAHNSCHEIBE SPRING WASHER ARANDELA RONDELLA DENTAT

22/11/90
3191 01-1147-25
PAGE : 1

G13

CARTER D'HUILE
DELWANNE
OIL SUMP
CARTER DE ACEITE
COPPA DELL'OLIO

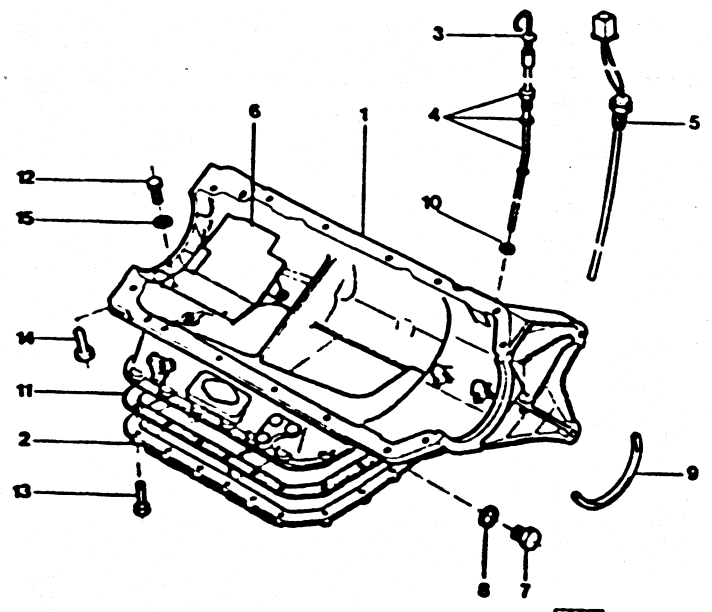

X1147250

2,5L INJECTION TURBO

- NOTA .POUR MOTEUR > 3521 VOIR NT CX1N°39 DU 11/07/1986
- ANM. FUER MOTOR > 3521 SIEHE N T CX 1 N°39 VON 11-07-86
- NOTE: FOR ENGINE > 3521 SEE N T CX 1 N°39 OF 11-07-86
- NOTA : PARA MOTOR > 3521 VER N T CX 1 N°39 DEL 11-07-86
- NOTA PER MOTORE > 3521 VEDERE N T CX 1 N°39 DEL 11-07-86

01	95 590 910	01		CARTER INF MOT OELWANNE UNTEN ENGINE SUMP FONDO CARTER SCATOLA INF

01	95 557 896	01	BV AUTO		CARTER INF MOT OELWANNE UNTEN ENGINE SUMP FONDO CARTER SCATOLA INF
02	95 631 693	01		▶ 3522	FOND DE CARTER BODEN GEHAEUSE BASE HOUSING FONDO CARTER FONDO SCATOLA
03	95 586 936	01	LON 501		JAUGE D'HUILE OELMESSSTAB ENGINE OIL GAUG VARILLA NIVEL ASTINA OLIO
04	95 592 333	01	LON 295		GUIDE DE JAUGE STABFUEHRUNG OIL GAUGE GUIDE GUIA VARILLA GUIDA ASTINA
05	95 632 340	01			SONDE DE NIVEAU NIVEAUSONDE OIL LEVEL PROBE SONDA NIVEL ACE SONDA LIVELLO
06	5 439 890	01	2 DIAM 6.75	▶ 3521	ECRAN . ABSCHIRMUNG ANTI-EMULS SCRN PANTALLA SCHERMO
07	95 573 978	01	DIAM. 16X1.50		BOUCHON VIDANGE ABLASS-STOPFEN DRAIN PLUG TAPON VACIADO TAPPO SCARICO
08	22 478 009	01	16.3X22X1		JOINT DICHTUNG DRN PLUG GASKET JUNTA DE TAPON GUARNIZIONE
09	95 539 517	01			JOINT DE PALIER LAGERDICHTUNG BEARING SEAL JUNTA BANCADA PARAOLIO

.../...

22/11/90
3191 01-1147-25
PAGE : 2

G12

CARTER D'HUILE
DELWANNE
OIL SUMP
CARTER DE ACEITE
COPPA DELL'OLIO

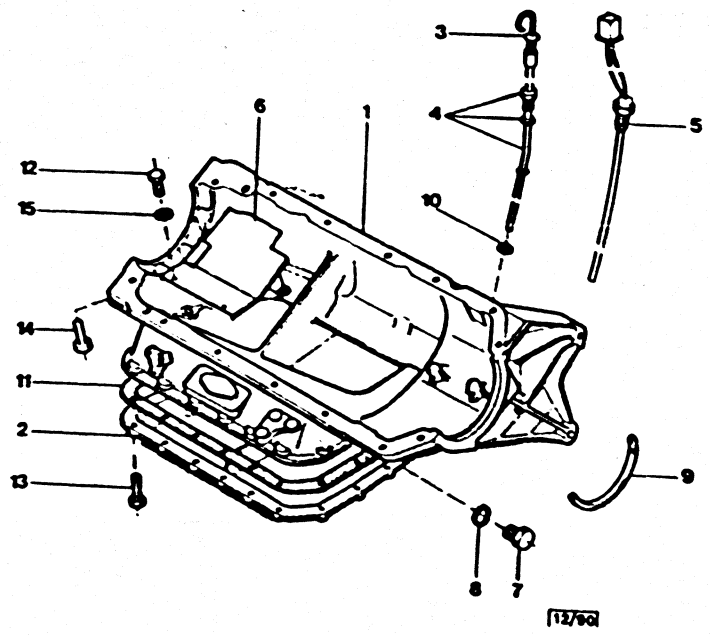

X1147250

2,5L INJECTION TURBO

10	79 03 062 999	01	DIAM 10X14X2		JOINT CAOUTCHOU GUMMIDICHTUNG RUBBER SEAL JUNTA GOMA GUARNIZIONE GOM
11	96 043 012	01	SANS AMIANTE RMP : 95593291		JOINT DE CARTER WANNENDICHTUNG SUMP GASKET JUNTA DE CARTER GUARNIZIONE CAR
12	79 03 201 138	03	DIAM 6X1.00-12 RMP : 95593291	▶ 3521	VIS TH SCHRAUBE CAPSCREW TORNILLO TH VITE
13	79 03 201 140	18	DIAM 6X1.00-20 RMP : 7903201022		-
	26 214 269	01	CHC 6X1.00-22		VIS CHC SCHRAUBE SOCKET SCREW TORNILLO CHC VITE TESTA
14	26 212 569	01	COL 7X1.00-43		VIS COLONNETTE STUETZSCHRAUBE SCREW COLUMN TORNILLO COLUMN VITE COLONNETTA
	79 03 101 755	11	DIAM 7X1.00-22 RMP : 23464019		VIS TH SCHRAUBE CAPSCREW TORNILLO TH VITE
	79 03 101 782	01	TH 7X1.00-42 RMP : 23464019		-
15	79 03 058 028	03	DIAM 6X14-1.4	▶ 3521	RONDELLE A DENT ZAHNSCHEIBE SPRING WASHER ARANDELA RONDELLA DENTAT

22/11/90
3191 01-1147-30
PAGE : 1

G11

CARTER D'HUILE
DELWANNE
OIL SUMP
CARTER DE ACEITE
COPPA DELL'OLIO

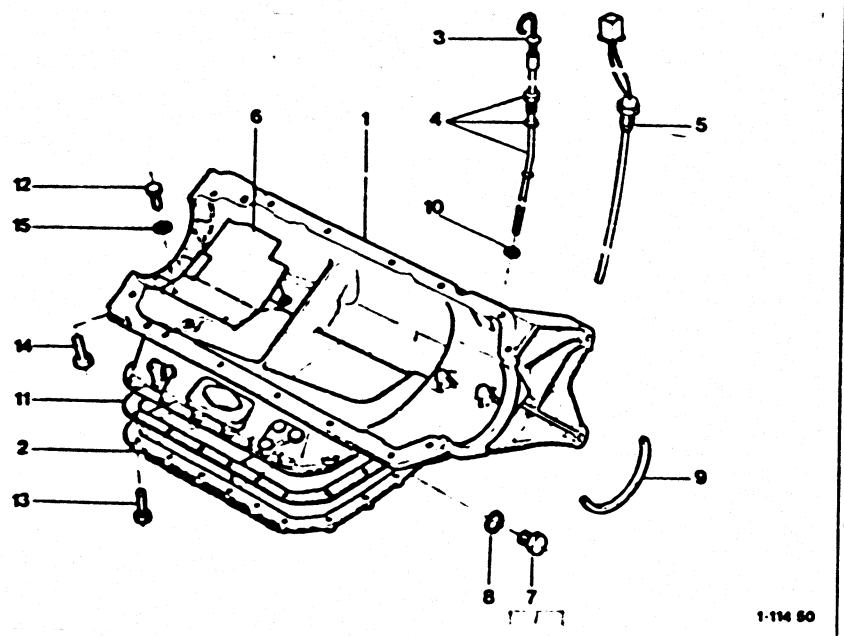

GAZOLE 2,5L GAZOLE 2,5L TURBO

- NOTA:POUR MOTEUR > 3521 VOIR NT CX 1 N°39 DU 11/07/86
- ANM.FUER MOTOR > 3521 SIEHE NT CX 1 N°39 VON 11/07/86
- NOTE:FOR ENGINE > 3521 SEE NT CX 1 N°39 OF 11/07/86
- NOTA: PARA MOTOR > 3521 VER NT CX 1 N°39 DEL 11/07/86
- NOTA: PER MOTORE > 3521 VEDERE NT CX 1 N°39 DEL 11/07/86

01	95 560 839	01	-2.5L	CARTER HUIL.MOT OELWANNE ENGINE OIL SUMP CARTER ACEITE CARTER OLIO

01	95 562 349	01	-2.5L -TURBO	CARTER HUIL.MOT OELWANNE ENGINE OIL SUMP CARTER ACEITE CARTER OLIO
02	95 631 693	01		FOND DE CARTER BODEN GEHAEUSE BASE HOUSING FONDO CARTER FONDO SCATOLA
03	95 635 349	01	LON 415 RMP : 95560614	JAUGE D'HUILE OELMESSSTAB ENGINE OIL GAUG VARILLA NIVEL ASTINA OLIO
04	5 468 422	01	LON 367.3 1 DIAM 14	GUIDE DE JAUGE STABFUEHRUNG OIL GAUGE GUIDE GUIA VARILLA GUIDA ASTINA
05	95 632 340	01	-2.5L	SONDE DE NIVEAU NIVEAUSONDE OIL LEVEL PROBE SONDA NIVEL ACE SONDA LIVELLO
	96 006 123	01	JAEGER -2.5L -TURBO	-
06	75 465 109	01		ECRAN . ABSCHIRMUNG ANTI-EMULS SCRN PANTALLA SCHERMO
07	95 573 978	01	DIAM 16X1.50	BOUCHON VIDANGE ABLASS-STOPFEN DRAIN PLUG TAPON VACIADO TAPPO SCARICO
08	22 478 009	01	16.3X22X1	JOINT DICHTUNG DRN PLUG GASKET JUNTA DE TAPON GUARNIZIONE
09	95 539 517	01		JOINT DE PALIER LAGERDICHTUNG BEARING SEAL JUNTA BANCADA PARAOLIO

.../...

CARTER D'HUILE
DELWANNE
OIL SUMP
CARTER DE ACEITE
COPPA DELL'OLIO

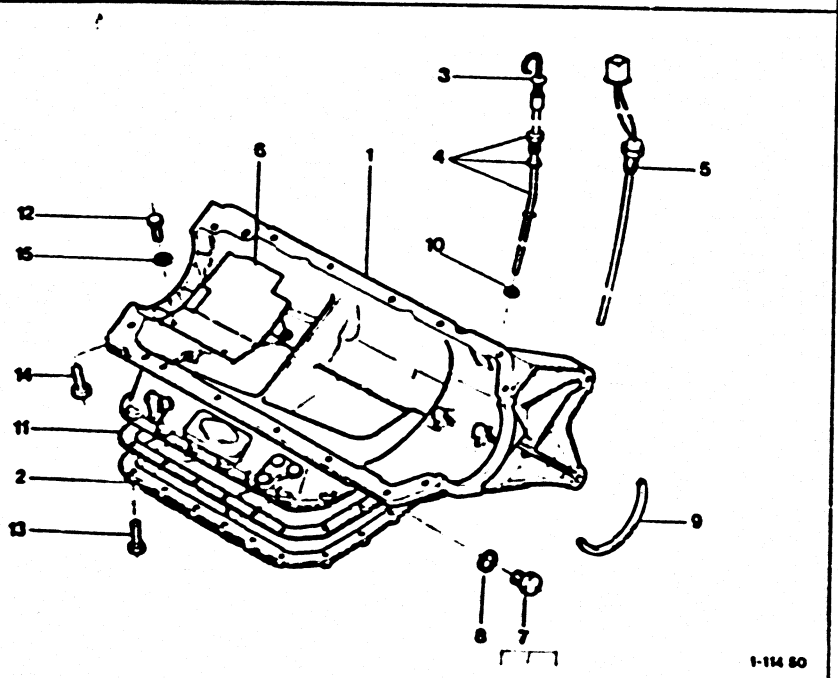

GAZOLE 2,5L GAZOLE 2,5L TURBO

10	79 03 062 999	02	DIAM 10X14X2	JOINT CAOUTCHOU GUMMIDICHTUNG RUBBER SEAL JUNTA GOMA GUARNIZIONE GOM
11 *	96 043 012	01	SANS AMIANTE RMP 95593291	JOINT DE CARTER WANNENDICHTUNG SUMP GASKET JUNTA DE CARTER GUARNIZIONE CAR
12	79 03 201 138	04	DIAM 6X1.00-12 -2.5L -TURBO	VIS TH SCHRAUBE CAPSCREW TORNILLO TH VITE
13	26 214 269	01	CHC 6X1.00-22	VIS CHC SCHRAUBE SOCKET SCREW TORNILLO CHC VITE TESTA
	79 03 201 140	18	DIAM 6X1.00-20 RMP : 7903201022	VIS TH SCHRAUBE CAPSCREW TORNILLO TH VITE
14	26 212 569	01	COL 7X1.00-43	VIS COLONNETTE STUETZSCHRAUBE SCREW COLUMN TORNILLO COLUMN VITE COLONNETTA
	79 03 101 755	11	DIAM 7X1.00-22 RMP : 23464019	VIS TH SCHRAUBE CAPSCREW TORNILLO TH VITE
	79 03 101 782	01	TH 7X1.00-42	-
15	79 03 058 028	04	DIAM 6X14-1.4	RONDELLE A DENT ZAHNSCHEIBE SPRING WASHER ARANDELA RONDELLA DENTAT

XT

51	95 635 840	01	-2.5L -TURBO -(CH) -2.5L -TURBO -(A)	CARTER HUIL.MOT OELWANNE ENGINE OIL SUMP CARTER ACEITE CARTER OLIO

22/11/90
3191 01-1210-10
PAGE : 1

G09

VILEBREQUIN
KURBELWELLE
CRANKSHAFT
CIGUENAL
ALBERO MOTORE

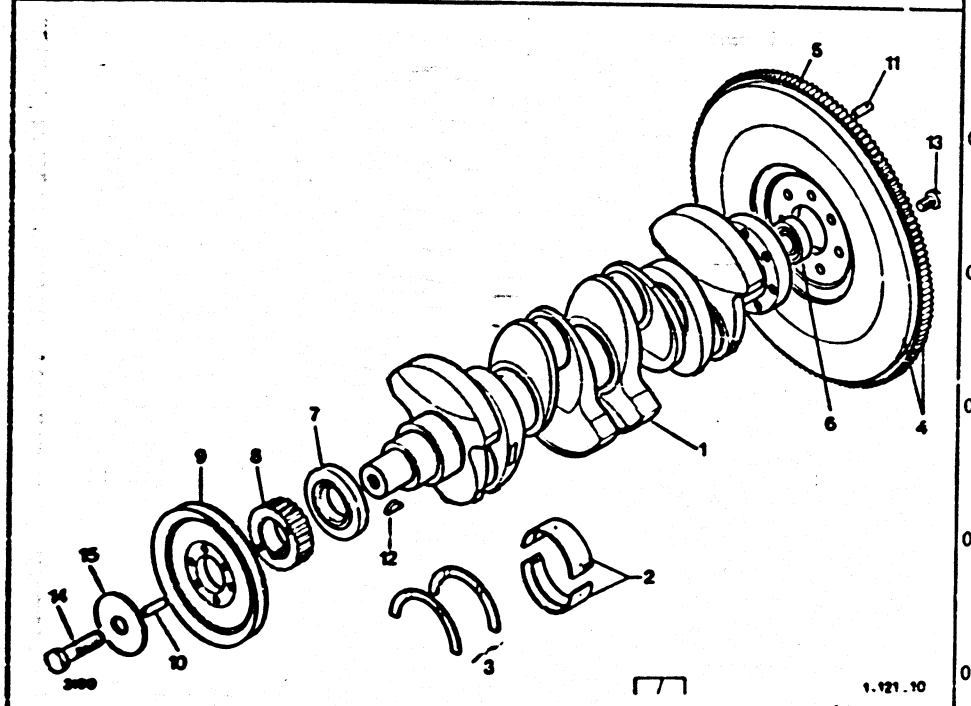

ESSENCE 2L ESSENCE 2.2L

01	77 00 736 511	01	-2L RMP.7700729332	VILEBREQUIN KURBELWELLE CRANKSHAFT CIGUENAL ALBERO MOTORE
	77 00 717 853	01	-2.2L	-
02	95 624 410	01	COTE SERIE	JEU 10 1/2 COUS 10HALBLAGERSATZ SET 10 1/2 BRNG JUEGO 10 1/2 10 SEMICUSCINET
03	95 616 013	01	E 280-285	JEU 1/2 FLASQUE HALBSCHEIBSATZ THRUST BEARING JUEGO VALONAS SERIE 1/2 ROND
	95 616 014	01	E 285-290	-
	95 616 015	01	E 290-295	-
	95 616 016	01	E 295-300	-
04	79 46 003 471	01		VOLANT MOT NE SCHWUNGSCHEI NE FLYWHEEL NEW VOLANTE MOT NE VOLANO MOT NE
05	77 00 525 922	01	139 DENTS	COURONNE DEMAR. ZAHNKRANZ START RING GEAR CORONA ARRANQUE CORONA
06	77 00 588 606	01	DIAM 17X40X12	ROULEMENT LAGER BEARING RODAMIENTO CUSCINETTO
07	77 00 616 979	01	DIAM 35X69X9.75	ENTRETOISE ABSTANDSSTUECK CRANKSFT SPACER DISTANCIADOR DISTANZIALE
08	77 00 719 533	01	21 DENTS	PIGNON RITZEL TIMING PINION PINON PIGNONE
09	77 00 730 687	01	-2L	POULIE RIEMENSCHEIBE CRANK-PULLEY POLEA PULEGGIA
	95 545 645	01	-2L -CLIMATISEUR	-
	95 612 504	01	-2.2L	-

.../...

22/11/90
3191 01-1210-10
PAGE : 2

G08

VILEBREQUIN
KURBELWELLE
CRANKSHAFT
CIGUENAL
ALBERO MOTORE

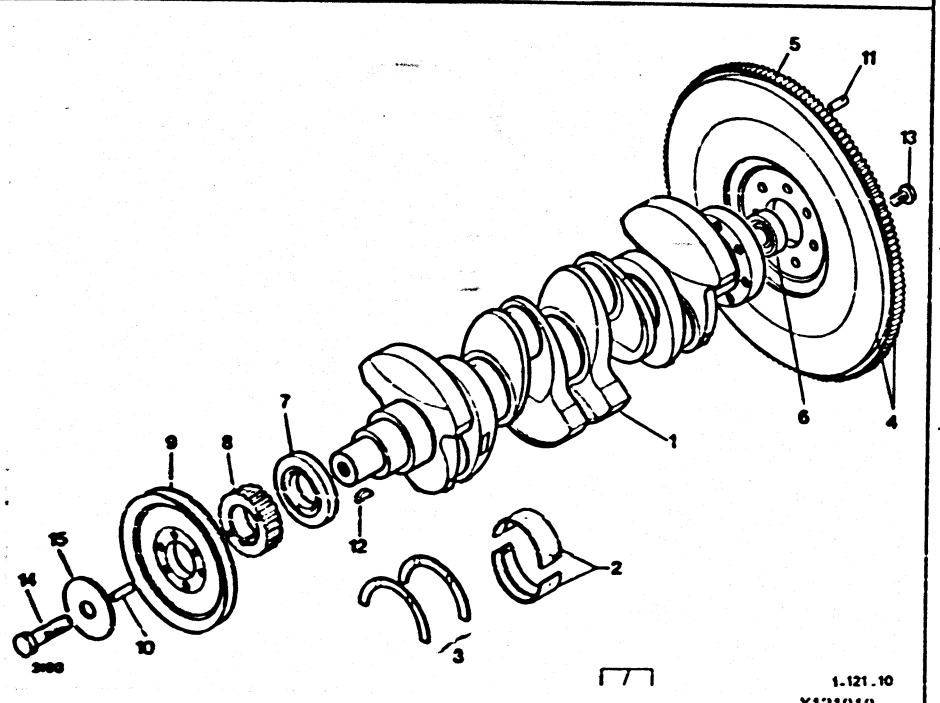

ESSENCE 2L ESSENCE 2,2L

10	77 030 670 80	02	DIAM 5-17 -ESSENCE -2L	GOUPILLE STIFT PIN PASADOR COPPIGLIA
11	77 03 067 256	01	DIAM 6-LON18	-
12	77 03 070 009	01	5X6,95	CLAVETTE KEIL CRANKSHAFT KEY CHAVETA CIGUEN. CHIAVETTA
13	77 00 647 358	07	TH 10X1,00-27	VIS FIX VOLANT SCHEIB BEF SCHR FLYWHEEL SCREW TORNILLO VOLANT VITE VOLANO
14	77 03 101 095	01	DIAM 14X1,50-45	VIS TH SCHRAUBE CAPSCREW TORNILLO TH VITE
	79 03 001 591	01	TH 14X1,50-55 -CLIMATISEUR	VIS DE POULIE SCHRAUBE PULLEY SCREW TORNILLO POLEA VITE PULEGGIA
15	77 03 053 259	01	DIAM 15X57	RONDELLE PLATE FLACHSCHEIBE PLAIN WASHER ARANDELA PLANA RONDELLA PIATTA

P3

22/11/90
3191 01-1210-20
PAGE : 1
G07

VILEBREQUIN
KURBELWELLE
CRANKSHAFT
CIGUENAL
ALBERO MOTORE

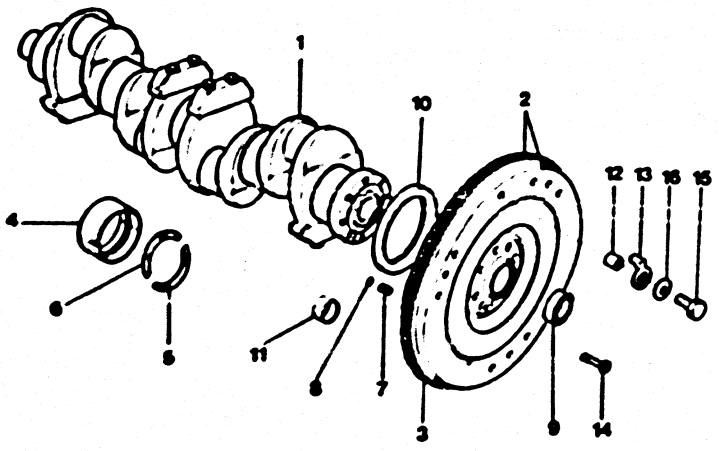

3190 1-121-20 X121020

2,5L INJECTION 2,5L INJECTION TURBO

01	95 619 045	01	CLASSE A-A		VILEBREQUIN KURBELWELLE CRANKSHAFT CIGUENAL ALBERO MOTORE
02	95 634 296	01	BI-CAPTEUR	▶ 3521	VOLANT MOT NE SCHWUNGSCHEI NE FLYWHEEL NEW VOLANTE MOT NE VOLANO MOT NE
	95 633 239	01	MONO-CAPTEUR	3522 ▶	-

03	95 581 949	01	145DENT	COURONNE DEMAR. ZAHNKRANZ START RING GEAR CORONA ARRANQUE CORONA
04	95 624 412	05	1° CLASSE A -2,5L -INJECTION	JEU 10 1/2 COUS 10HALBLAGERSATZ SET 10 1/2 BRNG JUEGO 10 1/2 10 SEMICUSCINET
	95 624 418	05	1° CLASSE A -2,5L -INJECTION TURBO RMP 95611052	-
	95 592 647	05	2° CLASSE B -2,5L -INJECTION	JEU 2 1/2 COUS. SATZ 2 HALBLAGS SET 2 1/2 BRNG JUEGO 2 1/2 COJ SERIE 2 1/2 BRO
	95 624 419	05	2° CLASSE B -2,5L -INJECTION TURBO RMP 95611053	JEU 10 1/2 COUS 10HALBLAGERSATZ SET 10 1/2 BRNG JUEGO 10 1/2 10 SEMICUSCINET
	95 624 420	05	3° CLASSE C -2,5L -INJECTION TURBO	-
05	95 557 790	02	(I) E 3,10 A 3,14 INFERIEUR	DEMI-FLASQUE H.ANLAUFSCHEIBE HALF-FLANGE VALONA BANCADA SEMIBRACCIO
	95 557 795	02	(II)E 3,14 A 3,18 INFERIEUR	-
	95 557 800	02	(III) E 3,18 A 3,22 INFERIEUR	-
	95 557 805	02	(IV) E 3,22 A 3,26 INFERIEUR	-
06	95 557 792	02	(I) E 3,10 A 3,14 SUPERIEUR	-
	95 557 797	02	(II) E 3,14 A 3,18 SUPERIEUR	-
	95 557 802	02	(III) E 3,18 A 3,22 SUPERIEUR	-
	95 557 807	02	(IV) E 3,22 A 3,26 SUPERIEUR	-

.../...

22/11/90
3191 01-1210-20
PAGE : 2

606

VILEBREQUIN
KURBELWELLE
CRANKSHAFT
CIGUENAL
ALBERO MOTORE

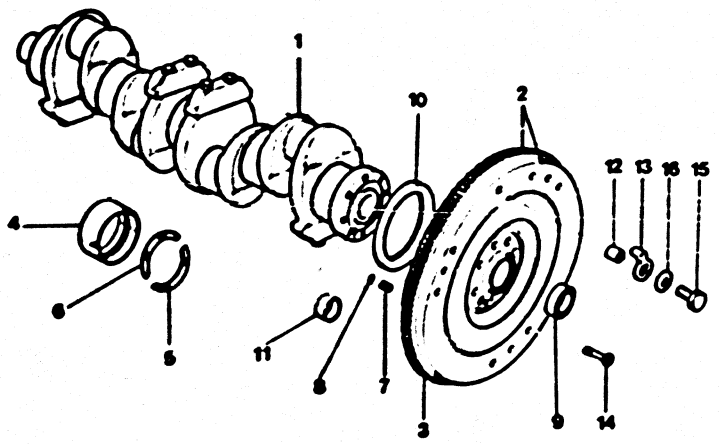

3190 1-121-20 X121020

2,5L INJECTION 2,5L INJECTION TURBO

07	75 411 893	01	10X16	BAGUE CENTRAGE ZENTRIERRING CENTRING BUSH CASQUILLO CENT. BOCCOLA CENTRAG
08	26 205 869	01	8.8X10.8	JONC DE BAGUE BUCHSENRING CENTERING RING JUNTA CASQUILLO PARAOLIO CARTER
09	26 201 119	01	15X42X13	ROULEMENT LAGER CRKSHAFT BEARG RODAMIENTO CUSCINETTO
10	79 03 087 117	01	DIAM 95X112X12.5	JOINT DICHTRING CRANKSHAFT SEAL RETEN CIGUENAL PARAOLIO
11	95 581 951	01	DIAM 10X8	BAGUE CENTRAGE ZENTRIERRING SPIGOT-BEARING CASQUILLO BOCCOLA CENTRAG
12	95 605 646	01		CIBLE DETECTION SONDE DETECTOR TARGET BLANCO DETECTOR PASTIGLIA
13	75 436 355	08	TH 10-33	VIS FIX VOLANT SCHEIB.BEF.SCHR FLYWHEEL SCREW TORNILLO VOLANT VITE VOLANO
	5 440 587	08	TH 10X30	VIS DE POULIE SCHRAUBE PULLEY SCREW TORNILLO POLEA VITE PULEGGIA
14	79 03 001 884 RP 7903201663	01	DIAM 8X1.25-35	VIS TH SCHRAUBE CAPSCREW TORNILLO TH VITE
15	79 03 058 030	01	DIAM 8X18X1.4	RONDELLE A DENT ZAHNSCHEIBE SPRING WASHER ARANDELA RONDELLA DENTAT

22/11/90
3191 01-1210-21
PAGE : 1

G05

VILEBREQUIN
KURBELWELLE
CRANKSHAFT
CIGUENAL
ALBERO MOTORE

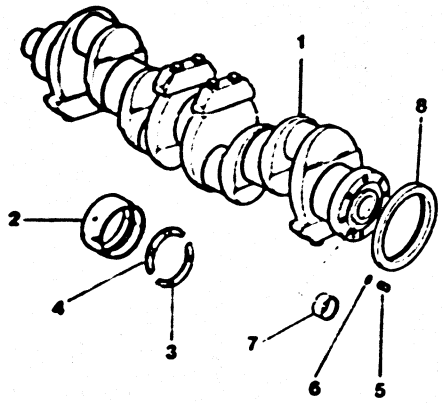

12/90

X1210210

X1210210

2,5L INJECTION BVA

01	95 637 315	01	CLASSE A-A RMP 95591546	VILEBREQUIN KURBELWELLE CRANKSHAFT CIGUENAL ALBERO MOTORE
02	95 624 412	05	1° CLASSE A	JEU 10 1/2 COUS 10HALBLAGERSATZ SET 10 1/2 BRNG JUEGO 10 1/2 10 SEMICUSCINET

02	95 592 647	05	2° CLASSE B	JEU 2 1/2 COUS. SATZ 2 HALBLAGS SET 2 1/2 BRNG JUEGO 2 1/2 COJ SERIE 2 1/2 BRO
03	95 591 536	02	(I) E 3.10 A 3.14 INFERIEUR	JEU 1/2 FLASQUE HALBSCHEIBSATZ THRUST BEARING JUEGO VALONAS SERIE 1/2 ROND
	95 591 537	02	(II) E 3.14 A 3.18 INFERIEUR	-
	95 591 538	02	(III) E 3.18 A 3.22 INFERIEUR	-
	95 591 539	02	(IV) E 3.22 A 3.26 INFERIEUR	-
04	95 591 540	02	(I) E 3.10 A 3.14 SUPERIEUR	-
	95 591 541	02	(II) E 3.14 A 3.18 SUPERIEUR	-
	95 591 542	02	(III) E 3.18 A 3.22 SUPERIEUR	-
	95 591 543	02	(IV) E 3.22 A 3.26 SUPERIEUR	-
05	DX 322 175 A	01	10X13	CENTREUR ZENTRIERSTUECK CENTRING STUD CENTRADOR CENTRATORE
06	26 205 869	01	8,8X10,8	JONC DE BAGUE BUCHSENRING CENTERING RING JUNTA CASQUILLO PARAOLIO CARTER
07	5 481 700	01	30X35	BAGUE CENTRAGE ZENTRIERRING CENTRING RING CASQUILLO CENT BOCCOLA CENTRAG
08	79 03 087 117	01	DIAM 95X112X12.5	JOINT DICHTRING CRANKSHAFT SEAL RETEN CIGUENAL PARAOLIO

22/11/90
3191 01-1210-30
PAGE : 1

G04

VILEBREQUIN
KURBELWELLE
CRANKSHAFT
CIGUENAL
ALBERO MOTORE

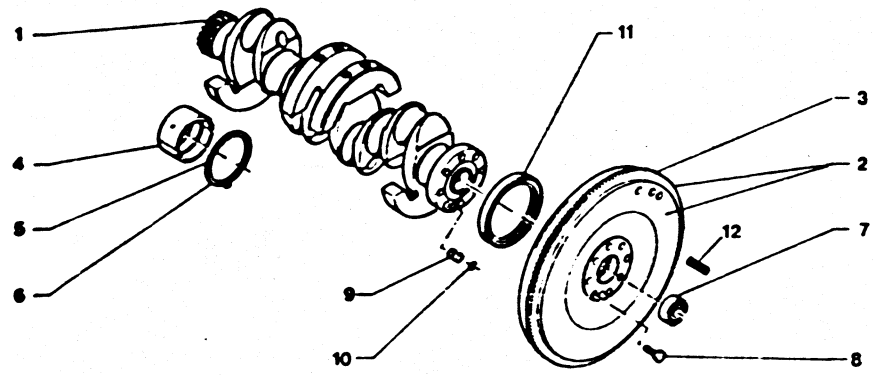

3191 [10/88] 1.121.30
X121030

GAZOLE 2,5L GAZOLE 2,5L TURBO

- NOTA : GAZOLE 2,5 L TURBO > 3764

01	95 619 049	01	CLASSE A-A			VILEBREQUIN KURBELWELLE CRANKSHAFT CIGUENAL ALBERO MOTORE
02	95 542 852	01	AVEC COURONNE	▶	3521	VOLANT MOT NE SCHWUNGSCHEI NE FLYWHEEL NEW VOLANTE MOT NE VOLANO MOT NE
	95 634 354	01	120 DENT	3522	▶	-
03	75 465 073	01	120 DENT			COURONNE DEMAR. ZAHNKRANZ START RING GEAR CORONA ARRANQUE CORONA
04	95 624 412	05	1° CLASSE A			JEU 10 1/2 COUS 10HALBLAGERSATZ SET 10 1/2 BRNG JUEGO 10 1/2 10 SEMICUSCINET
	95 592 647	05	2° CLASSE B			JEU 2 1/2 COUS. SATZ 2 HALBLAGS SET 2 1/2 BRNG JUEGO 2 1/2 COJ SERIE 2 1/2 BRO
05	95 557 792	02	(I) E 3.10 A 3.14 SUP			DEMI-FLASQUE H.ANLAUFSCHEIBE HALF-FLANGE VALONA BANCADA SEMIBRACCIO
	95 557 797	02	(II) E 3.14 A 3.18 SUP			-
	95 557 802	02	(III) E 3.18 A 3.22 SUP			-
	95 557 807	02	(IV) E 3.22 A 3.26 SUP			-
06	95 557 790	02	(I) E 3.10 A 3.14 INF			-
	95 557 795	02	(II)E 3.14 A 3.18 INF			-
	95 557 800	02	(III) E 3.18 A 3.22 INF			-
	95 557 805	02	(IV) E 3.22 A 3.26 INF			-
07	26 201 119	01	15X42X13			ROULEMENT LAGER CRKSHAFT BEARG RODAMIENTO CUSCINETTO
08	75 436 355	08	TH 10-33			VIS FIX VOLANT SCHEIB BEF SCHR FLYWHEEL SCREW TORNILLO VOLANT VITE VOLANO

.../...

VILEBREQUIN
KURBELWELLE
CRANKSHAFT
CIGUENAL
ALBERO MOTORE

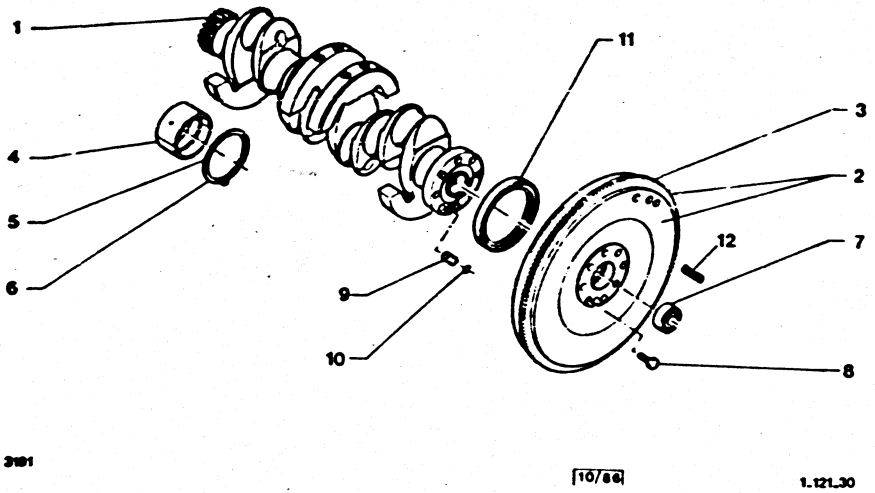

X121030

GAZOLE 2,5L GAZOLE 2,5L TURBO

09		75 411 893	01	10X16	BAGUE CENTRAGE ZENTRIERRING CENTRING BUSH CASQUILLO CENT. BOCCOLA CENTRAG
10		26 205 869	01	8,8X10,8	JONC DE BAGUE BUCHSENRING CENTERING RING JUNTA CASQUILLO PARAOLIO CARTER
11		79 03 087 117	01	DIAM 95X112X12.5	JOINT DICHTRING CRANKSHAFT SEAL RETEN CIGUENAL PARAOLIO
12		26 170 919	03	DIAM 9X9,30-23	GOUPILLE STIFT PIN PASADOR COPPIGLIA

22/11/90
3191 01-1210-40
PAGE : 1
G02

VILEBREQUIN
KURBELWELLE
CRANKSHAFT
CIGUENAL
ALBERO MOTORE

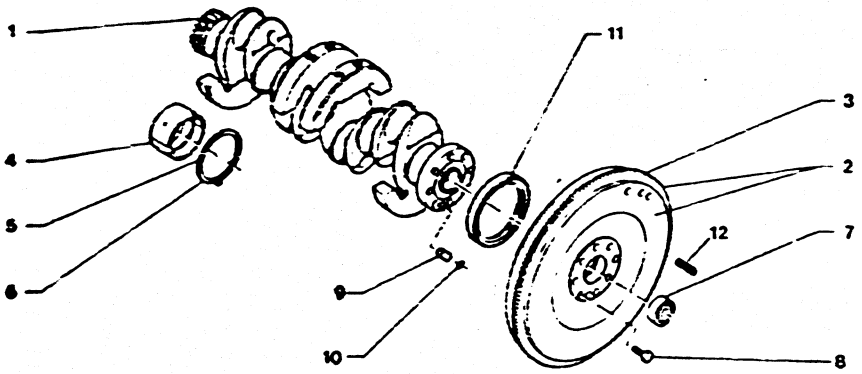

3191 [02/87] 1 121 31

X121040

GAZOLE 2,5L TURBO
3765 ▶

01	95 623 185	01	CLASSE A-A	VILEBREQUIN KURBELWELLE CRANKSHAFT CIGUENAL ALBERO MOTORE
02	95 634 354	01	120 DENT	VOLANT MOT NE SCHWUNGSCHEI NE FLYWHEEL NEW VOLANTE MOT NE VOLANO MOT NE
03	75 465 073	01	120 DENT	COURONNE DEMAR. ZAHNKRANZ START RING GEAR CORONA ARRANQUE CORONA
04	95 623 187	01	CLASSE A	JEU 1/2 COUS. LAGERSCHALENSAT HALF-BRG SET JUEGO COJINETES SERIE BRONZINE
	95 623 188	01	CLASSE B	-
	95 623 189	01	CLASSE C	-
05	95 557 792	02	(i) E 3.10 A 3.14 SUP	DEMI-FLASQUE H ANLAUFSCHEIBE HALF-FLANGE VALONA BANCADA SEMIBRACCIO
	95 557 797	02	(II) E 3.14 A 3.18 SUP	-
	95 557 802	02	(III) E 3.18 A 3.22 SUP	-
	95 557 807	02	(IV) E 3.22 A 3.26 SUP	-
06	95 557 790	02	(i) E 3.10 A 3.14 INF	-
	95 557 795	02	(II)E 3.14 A 3.18 INF	-
	95 557 800	02	(III) E 3.18 A 3.22 INF	-
	95 557 805	02	(IV) E 3.22 A 3.26 INF	-
07	26 201 119	01	15X42X13	ROULEMENT LAGER CRKSHAFT BEARG RODAMIENTO CUSCINETTO
08	75 436 355	08	TH 10-33	VIS FIX VOLANT SCHEIB BEF.SCHR FLYWHEEL SCREW TORNILLO VOLANT VITE VOLANO

.../...

VILEBREQUIN
KURBELWELLE
CRANKSHAFT
CIGUENAL
ALBERO MOTORE

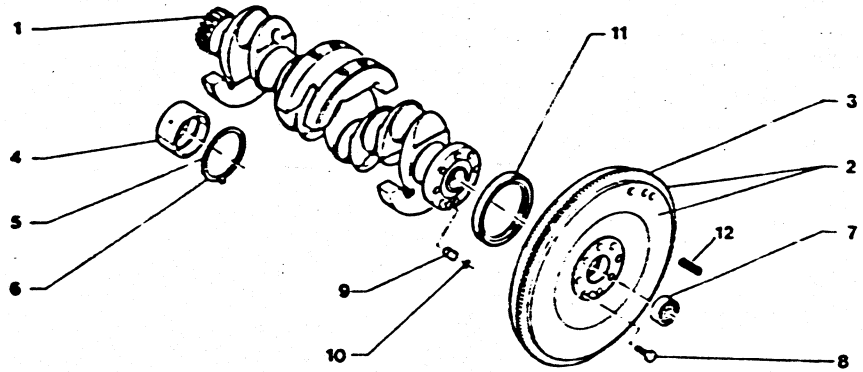

3191 [02/87] 1 121 31

X121040

GAZOLE 2,5l. TURBO
3765 ▶

09	75 411 893	01	10X16	BAGUE CENTRAGE ZENTRIERRING CENTRING BUSH CASQUILLO CENT BOCCOLA CENTRAG
10	26 205 869	01	8 8X10.8	JONC DE BAGUE BUCHSENRING CENTERING RING JUNTA CASQUILLO PARAOLIO CARTER
11	79 03 087 117	01	DIAM 95X112X12.5	JOINT DICHTRING CRANKSHAFT SEAL RETEN CIGUENAL PARAOLIO
12	26 170 919	03	DIAM 9X9.30-23	GOUPILLE STIFT PIN PASADOR COPPIGLIA

XT

52	95 640 578	01	-(CH) -(A)	VOLANT MOT NE SCHWUNGSCHEI NE FLYWHEEL NEW VOLANTE MOT NE VOLANO MOT NE

22/11/90
3191 01-1215-10
PAGE : 1

H01

BIELLES SEGMENTS
PLEUELSTANGEN - RINGE
CONNECTING RODS - RINGS
BIELETAS - SEGMENTOS
BIELLE - SEGMENTI

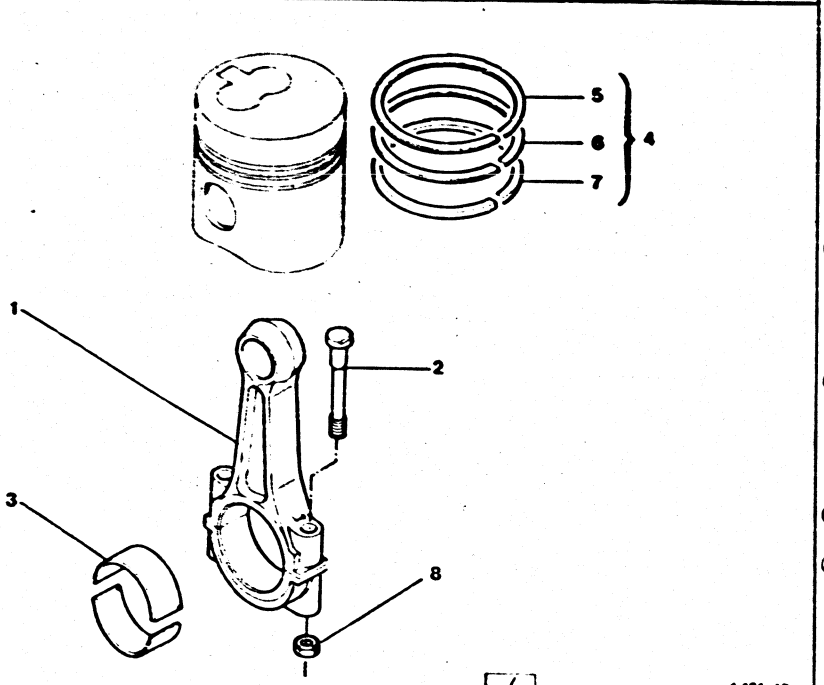

ESSENCE 2L 2,2L

01	77 01 461 155	01	-2L	JEU 4 BIELLES SATZ 4 PLEUEL SET 4 CONN ROD JUEGO 4 BIELAS SERIE 4 BIELLE
	77 01 461 649	01	-2.2L	-
02	77 00 589 078	08	DIAM 9X1.00-63.5 -2L	VIS DE BIELLE PLEUELSCHRAUBE CONN ROD SCREW TORNILLO BIELA VITE BIELLA
	77 00 677 771	08	-2.2L	-
03	95 543 283 80	04	-2L	JEU 2 1/2 COUS. SATZ 2 HALBLAGS SET 2 1/2 BRNG JUEGO 2 1/2 COJ SERIE 2 1/2 BRO
	95 616 706	01	ENS-DIAM 56.25 -2.2L	JEU 8 1/2 COUS. SATZ 8 HALBSCHA SET 8 1/2 BRNG JUEGO 8 1/2 COJ SERIE 8 1/2 BRO
	95 616 707	01	ENS-DIAM 56.00 -2.2L	-
	95 647 580	01	- 0.25 -2L	-
04	95 647 592	01	DIAM 88	JEU 3 SEGMENTS SATZ 3 RINGE SET 3 RING PIST JUEGO 3 SEGMEN SERIE 3 SEGMEN
05	77 00 665 869	04		SEGMENT SUP KOLBENRING OBEN PISTON TOP RING SEGMENTO COMPRE SEGMENTO SUP
06	77 00 650 454	04	DIAM 88	-
07	77 00 665 945	04	DIAM 88	SEGMENT RACLEUR OELABSTREIFRING PISTON OIL RING SEGMENTO RASCAD SEGMENTO RASCHI
08	77 00 589 076	08	H 9X1.00 -2L	ECROU HEXAGONAL SECHSKANTMUTTER HEXAGONAL NUT TUERCA DADO ESAGONALE

22/11/90
3191 01-1215-20
PAGE : 1

H02

BIELLES SEGMENTS
PLEUELSTANGEN - RINGE
CONNECTING RODS - RINGS
BIELETAS - SEGMENTOS
BIELLE - SEGMENTI

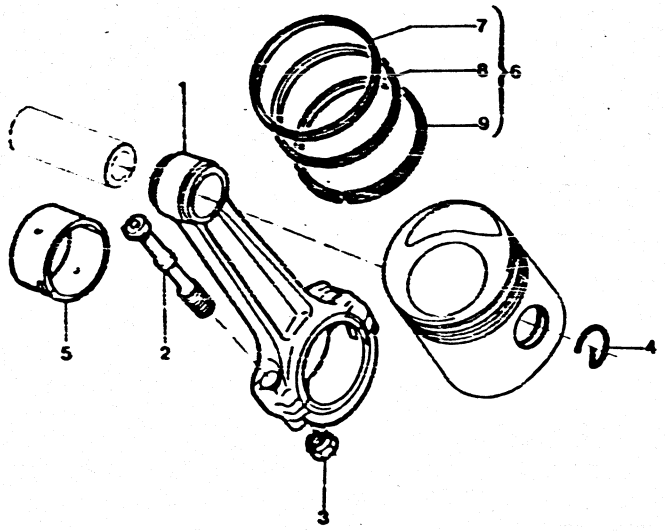

1-121-50
X121520

2,5L INJECTION 2,5L INJECTION TURBO

01	95 600 181	01	CLASSE I	JEU 4 BIELLES SATZ 4 PLEUEL SET 4 CONN ROD JUEGO 4 BIELAS SERIE 4 BIELLE
02	95 591 946	08	DIAM 12X100-56	VIS DE BIELLE PLEUELSCHRAUBE CONN ROD SCREW TORNILLO BIELA VITE BIELLA
03	95 580 264	08	TH 12X100	ECROU DE BIELLE MUTTER CONNECTING ROD TUERCA DE BIELA DADO BIELLA
04	79 03 066 192	08	DIAM 25	JONC AXE PISTON KOLBBOLZRING PISTN SNAP-RING ANILLO BULON ANELLO ARRESTO
05	95 600 187 NFP	04	CLASSE IA DIAM 54	JEU 8 1/2 COUS. SATZ 8 HALBSCHA SET 8 1/2 BRNG JUEGO 8 1/2 COJ SERIE 8 1/2 BRO
	95 600 188	04	CLASSE IIA DIAM 54	-
	95 600 189	04	CLASSE 1B DIAM53.75	-
	95 600 190	04	CLASSE IIB DIAM53.75	-
	95 601 132	04	CLASSE 1C DIAM53.50	-
	95 601 133	04	CLASSE 2C DIAM53.50	-
	95 618 676	01	CLASSE A1 DIAM 54	-
	95 618 677	01	CLASSE A2 DIAM 54	-
	95 618 678	01	CLASSE B1 DIAM 53.75	-
	95 618 679	01	CLASSE B2-DIAM 53 75	-
	95 618 680	01	CLASSE C2 DIAM 53.50	-
	95 618 681	01	CLASSE C2 DIAM 53.50	-
06	95 600 180	01	DIAM 93	JEU 12 SEGMENTS SATZ 12 RINGE SET 12 PIS RING JUEGO 12 SEGMEN SERIE 12 SEGMEN
07	95 496 031	04	DIAM 93X2	SEGMENT RACLEUR OELABSTREIFRING PISTON OIL RING SEGMENTO RASCAD SEGMENTO RASCHI

.../...

22/11/90
3191 01-1218-10
PAGE : 1
H04

BIELLES PISTONS
PLEUEL - KOLBEN
CONNECTING RODS - PISTONS
BIELAS - PISTONES
BIELLE - PISTONI

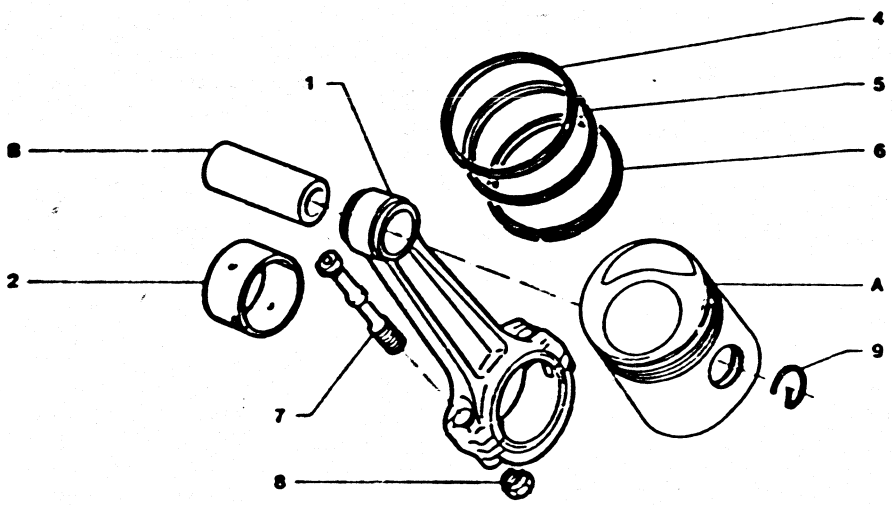

GAZOLE 2,5L

01	95 623 243	01	ENS CLASSE1	3682 ▶	JEU 4 BIELLES SATZ 4 PLEUEL SET 4 CONN ROD JUEGO 4 BIELAS SERIE 4 BIELLE
02	95 553 611 NFP	04	(2 A) DIAM 54X57,69	▶ 3521	JEU 2 1/2 COUS. SATZ 2 HALBLAGS SET 2 1/2 BRNG JUEGO 2 1/2 COJ SERIE 2 1/2 BRO
	95 553 613	04	(1B)DIAM 53,75X57,68	▶ 3521	-
	95 553 615	04	(2B) DIAM53,75X57,69	▶ 3521	-
02	95 553 617	04	(1C)DIAM53,50X57,68	▶ 3521	JEU 2 1/2 COUS. SATZ 2 HALBLAGS SET 2 1/2 BRNG JUEGO 2 1/2 COJ SERIE 2 1/2 BRO
	95 553 619	04	(2C) DIAM53,50X57,69	▶ 3521	-
	95 618 682	01	(1A) DIAM54X57,68	3522 ▶	JEU 8 1/2 COUS. SATZ 8 HALBSCHA SET 8 1/2 BRNG JUEGO 8 1/2 COJ SERIE 8 1/2 BRO
	95 618 683	01	(2A) DIAM54X57,69	3522 ▶	-
	95 618 684	01	(1B) DIAM53,75X57,68	3522 ▶	-
	95 618 685	01	(2B) DIAM53,75X57,69	3522 ▶	-
	95 618 686	01	(1C) DIAM53,50X57,68	3522 ▶	-
	95 618 687	01	(2C) DIAM53,50X57,69	3522 ▶	-
03	95 615 113	01	DIAM 93(REP A)		JEU 4 PISTONS SATZ 4 KOLBEN SET 4 PIST ASSY JUEGO 4 PISTON SERIE 4 PISTONI
	95 615 114	01	DIAM 93,25(REP B1)		-
	95 615 115	01	DIAM 93,26(REP B2)		-
	95 615 116	01	DIAM 93,50(REP C1)		-
	95 615 117	01	DIAM 93,51(REP C2)		-
	95 615 118	01	DIAM 93,75(REP D1)		-
	95 615 119	01	DIAM 93,76(REP D2)		-
04	95 606 321	04	DIAM 93X2,5 A		SEGMENT SUP KOLBENRING OBEN PISTON TOP RING SEGMENTO COMPRE SEGMENTO SUP
	95 599 950	04	DIAM 93,25X2,5(B)		-
	95 599 952	04	DIAM 93,50X2,5(C)		-
	95 599 954	04	DIAM 93,75X2,5(D)		-

.../...

22/11/90
3191 01-1215-20
PAGE : 2

H03

BIELLES SEGMENTS
PLEUELSTANGEN - RINGE
CONNECTING RODS - RINGS
BIELETAS - SEGMENTOS
BIELLE - SEGMENTI

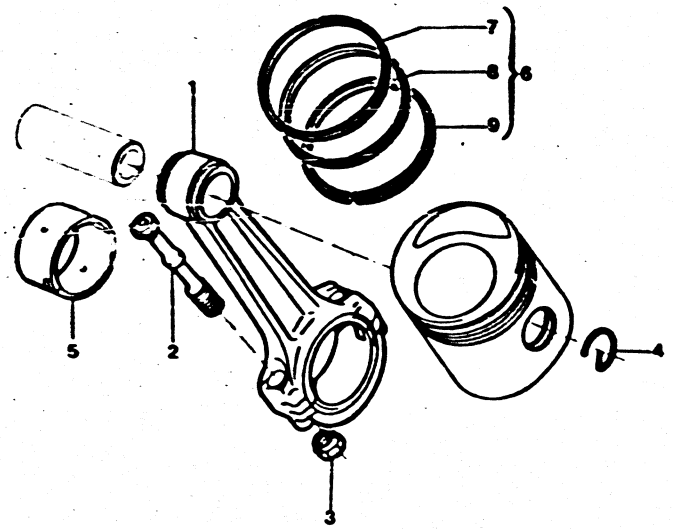

3190 1-121-90

X121520

2,5L INJECTION 2,5L INJECTION TURBO

08	95 496 875	04	DIAM 93X2	SANGLE FILTRE HALTEBAND AIR FILTR STRAP ABRAZADERA CINGHIA
09	95 496 033	04	DIAM 93	SEGMENT REFOUL. ABWEISRING SUPPRESSOR RING SEGMENTO REPEL CINGHIA

22/11/90
3191 01-1218-10
PAGE : 2
H05

BIELLES PISTONS
PLEUEL - KOLBEN
CONNECTING RODS - PISTONS
BIELAS - PISTONES
BIELLE - PISTONI

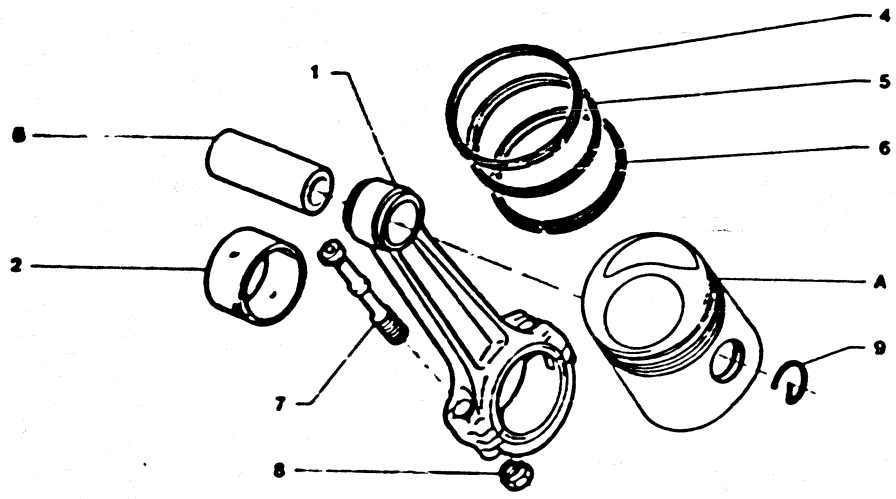

GAZOLE 2,5L

05	95 494 110	04	DIAM 93X2(A)	SEGMENT CONIQUE LAUFRING CONICAL RING SEGMENTO CONICO SEGMENTO CONICO
	95 559 617	04	DIAM 93,25X2(B)	-
	95 559 618	04	DIAM 93,50X2(C)	-
	95 559 619	04	DIAM 93,75X2(D)	-
06	75 502 067	04	DIAM 93X4(A)	SEGMENT RACLEUR OELABSTREIFRING PISTON OIL RING SEGMENTO RASCAD SEGMENTO RASCHI
	75 513 628	04	DIAM 93,25X4(B)	-
	75 513 631	04	DIAM 93,50X4(C)	-
	75 513 634	04	DIAM 93,75X4(D)	-
07	95 591 946	08	DIAM 12X100-56	VIS DE BIELLE PLEUELSCHRAUBE CONN ROD SCREW TORNILLO BIELA VITE BIELLA
08	95 580 264	08	TH 12X100	ECROU DE BIELLE MUTTER CONNECTING ROD TUERCA DE BIELA DADO BIELLA
09	79 03 066 199	08	29,2X31,25X1,2	ANNEAU D'ARRET VERGASER DIESEL STOP-RING ANILLO RETENCIO ANELLO ARRESTO

BIELLES PISTONS
PLEUEL - KOLBEN
CONNECTING RODS - PISTONS
BIELAS - PISTONES
BIELLE - PISTONI

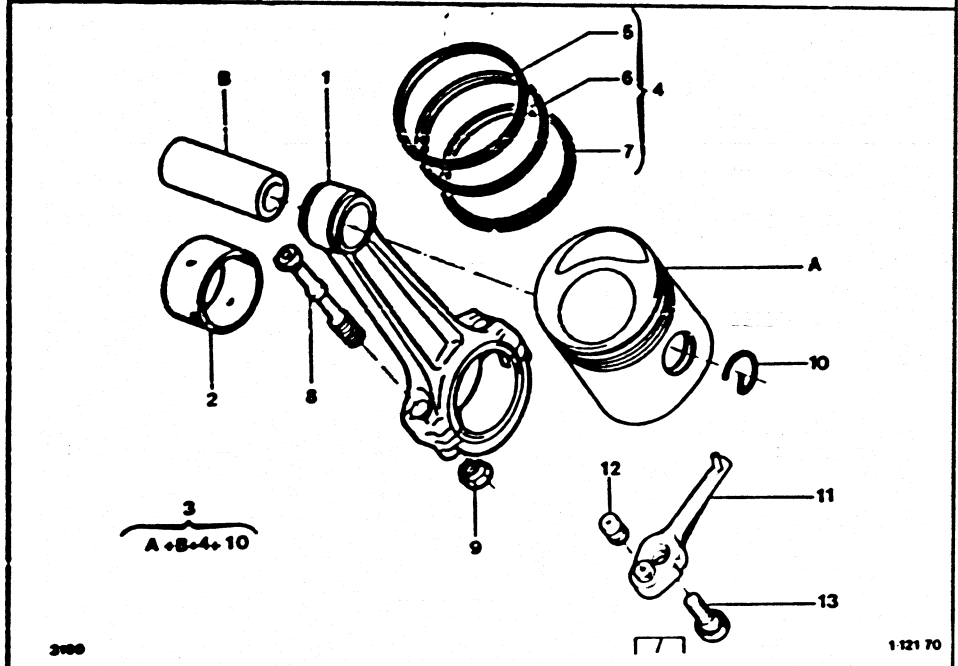

X121820

GAZOLE 2,5L TURBO
▶ 3764

- NOTA: REPERE 12 NFP

01	95 623 186	01	CLASS 1 RMP 95593777		JEU 4 BIELLES SATZ 4 PLEUEL SET 4 CONN ROD JUEGO 4 BIELAS SERIE 4 BIELLE
02	95 614 513	04	CLASSE 1C		JEU 2 1/2 COUS. SATZ 2 HALBLAGS SET 2 1/2 BRNG JUEGO 2 1/2 COJ SERIE 2 1/2 BRO
02	95 614 514	04	CLASSE 2C		JEU 2 1/2 COUS. SATZ 2 HALBLAGS SET 2 1/2 BRNG JUEGO 2 1/2 COJ SERIE 2 1/2 BRO
	95 623 190	01	CLASSE 1A DIAM 54		JEU 8 1/2 COUS. SATZ 8 HALBSCHA SET 8 1/2 BRNG JUEGO 8 1/2 COJ SERIE 8 1/2 BRO
	95 623 191	01	CLASSE 2A DIAM 54		-
	95 623 192	01	CLASSE 1B DIAM 53.75		-
	95 623 193	01	CLASSE 2B DIAM 53.75		-
	95 618 693	01	CLASSE C2 DIAM 53.50		-
03	95 592 648	01	DIAM 93 A		JEU 4 PISTONS SATZ 4 KOLBEN SET 4 PIST ASSY JUEGO 4 PISTON SERIE 4 PISTONI
04	95 592 649	01	ENS DIAM 93		JEU 12 SEGMENTS SATZ 12 RINGE SET 12 PIS RING JUEGO 12 SEGMEN SERIE 12 SEGMEN
05	95 495 463	04	DIAM 93X3		SEGMENT RACLEUR OELABSTREIFRING PISTON OIL RING SEGMENTO RASCAD SEGMENTO RASCHI
06	95 494 110	04	DIAM 93X2(A)		SEGMENT CONIQUE LAUFRING CONICAL RING SEGMENTO CONICO SEGMENTO CONICO
07	75 502 067	04	DIAM 93X4(A)		SEGMENT RACLEUR OELABSTREIFRING PISTON OIL RING SEGMENTO RASCAD SEGMENTO RASCHI
08	95 591 946	08	DIAM 12X100-56		VIS DE BIELLE PLEUELSCHRAUBE CONN ROD SCREW TORNILLO BIELA VITE BIELLA

.../...

BIELLES PISTONS
PLEUEL - KOLBEN
CONNECTING RODS - PISTONS
BIELAS - PISTONES
BIELLE - PISTONI

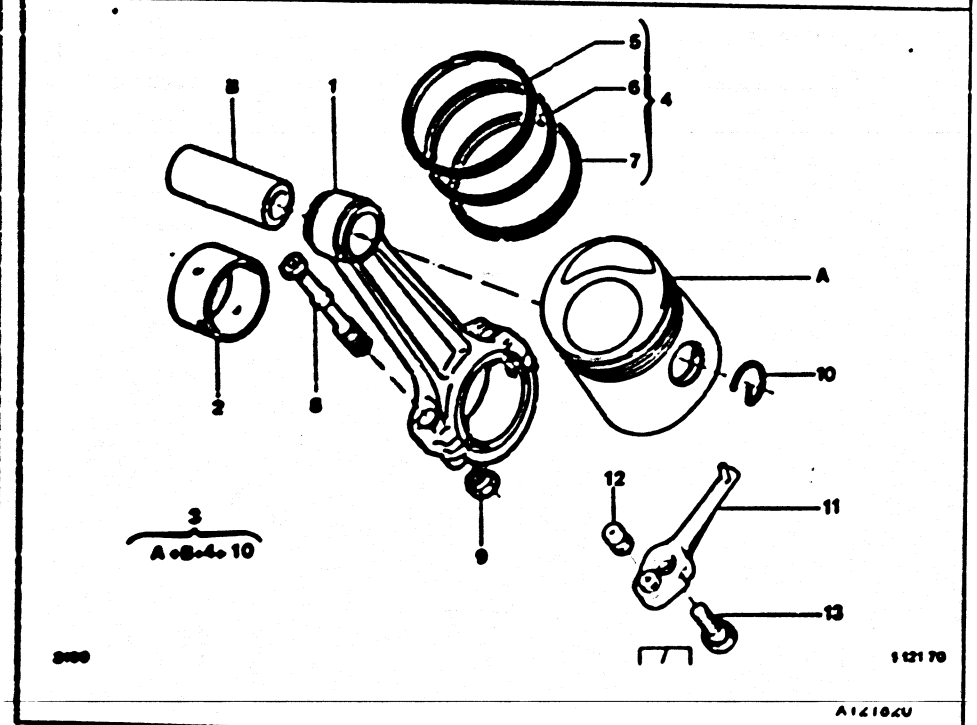

A1218Z0

GAZOLE 2,5L TURBO
▶ 3764

09		95 580 264	08	TH 12X100			ECROU DE BIELLE MUTTER CONNECTING ROD TUERCA DE BIELA DADO BIELLA
10		79 03 066 200	08	DIAM 32 - E 1,2			ANNEAU D'ARRET VERGASER DIESEL STOP-RING ANILLO RETENCIO ANELLO ARRESTO
11		95 581 112	02	G-	▶ 3674		GICLEUR D'HUILE OELDUESE PISTON OIL JET SURTIDOR PISTON SPRUZZAT OLIO
		95 635 761	02	G-	3675 ▶	-	
		95 581 111	02	D-	▶ 3674	-	
		95 635 762	02	D-	3675 ▶	-	
13		95 582 052	04	DIAM 8X1.25 -25			VIS DE GICLEUR SCHRAUBE OIL JET SCREW TORNILLO VITE

22/11/90
3191 01-1218-25
PAGE : 1

H06

BIELLES PISTONS
PLEUEL - KOLBEN
CONNECTING RODS - PISTONS
BIELAS - PISTONES
BIELLE - PISTONI

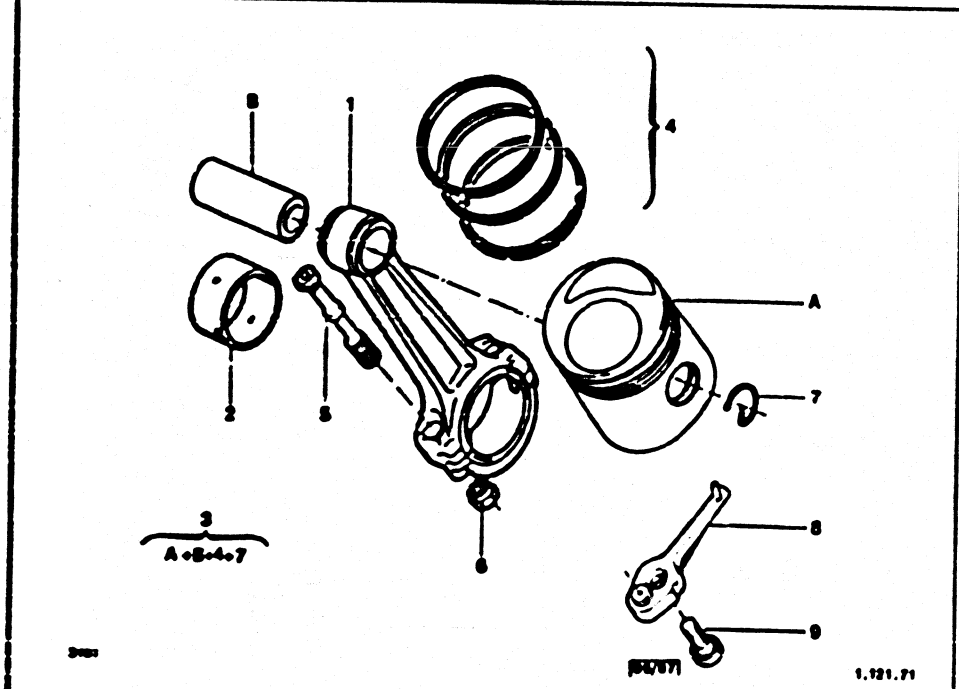

GAZOLE 2,5L TURBO
3765 ▶

01	95 623 186	01	CLASS 1	JEU 4 BIELLES SATZ 4 PLEUEL SET 4 CONN ROD JUEGO 4 BIELAS SERIE 4 BIELLE
02	95 623 190	01	CLASSE 1A DIAM 54	JEU 8 1/2 COUS. SATZ 8 HALBSCHA SET 8 1/2 BRNG JUEGO 8 1/2 COJ SERIE 8 1/2 BRO
	95 623 191	01	CLASSE 2A DIAM 54	.
02	95 623 192	01	CLASSE 1B DIAM 53,75	JEU 8 1/2 COUS. SATZ 8 HALBSCHA SET 8 1/2 BRNG JUEGO 8 1/2 COJ SERIE 8 1/2 BRO
	95 623 193	01	CLASSE 2B DIAM 53,75	.
03	95 623 194	01	DIAM 93	JEU 4 PISTONS SATZ 4 KOLBEN SET 4 PIST ASSY JUEGO 4 PISTON SERIE 4 PISTONI
04	95 623 195	01	DIAM 93	JEU 3 SEGMENTS SATZ 3 RINGE SET 3 RING PIST JUEGO 3 SEGMEN SERIE 3 SEGMEN
05	95 591 946	08	DIAM 12X100-56	VIS DE BIELLE PLEJELSCHRAUBE CONN ROD SCREW TORNILLO BIELA VITE BIELLA
06	95 580 264	08	TH 12X100	ECROU DE BIELLE MUTTER CONNECTING ROD TUERCA DE BIELA DADO BIELLA
07	79 03 066 200	08	DIAM 32 - E 1.2	ANNEAU D'ARRET VERGASER DIESEL STOP-RING ANILLO RETENCIO ANELLO ARRESTO
08	95 634 735	02	C-	GICLEUR D'HUILE OELDUESE PISTON OIL JET SURTIDOR PISTON SPRUZZAT OLIO
	95 634 734	02	D-	.
09	95 582 052	04	DIAM 8X1.25 -25	VIS DE GICLEUR SCHRAUBE OIL JET SCREW TORNILLO VITE

22/11/90
3191 01-1220-10
PAGE : 1

H09

ARBRE INTERMEDIAIRE
PLEUEL - KOLBEN
CONNECTING RODS - PISTONS
BIELAS - PISTONES
BIELLE - PISTONI

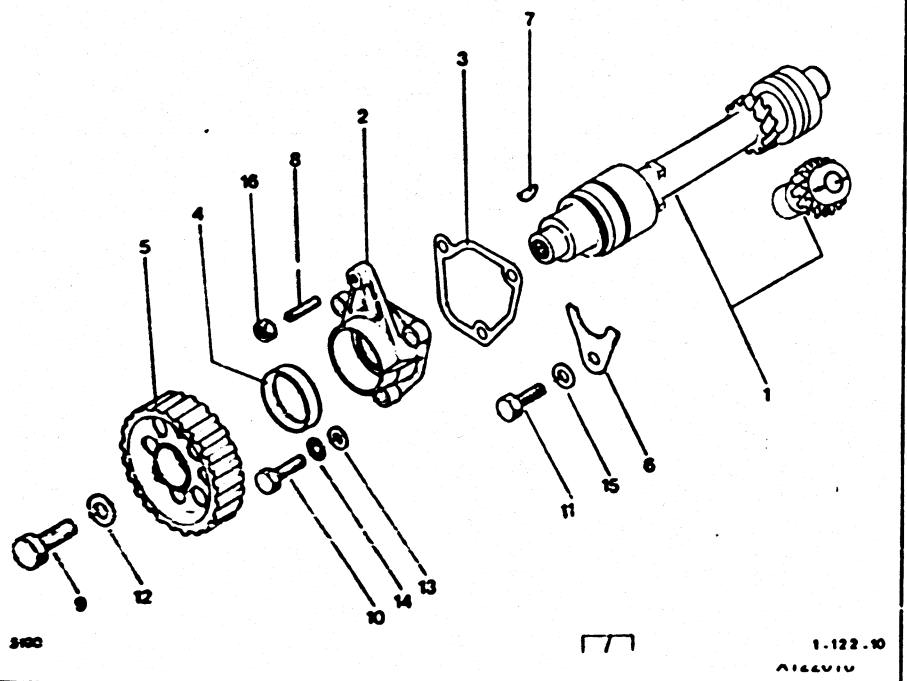

ESSENCE 2L 2,2L

01	77 01 460 152	01	ENS	ARBRE DE POMPE PUMPENWELLE PUMP SHAFT EJE MANDO BOMBA ALBERO POMPA	10	79 03 001 708	03	DIAM 7X1.00-20	-
02	77 00 655 189	01		COUVERCLE PPE ABDECKUNG OIL PUMP COVER TAPA BOMBA COPERCHIO	11	79 03 201 03? RP 23795019	01	DIAM 8X1.25-20	-
					12	77 03 053 262	01	DIAM 10X32 -5	RONDELLE PLATE FLACHSCHEIBE PLAIN WASHER ARANDELA PLANA RONDELLA PIATTA
					13	79 03 053 390	03	DIAM 7X14X1.5	-
03	77 00 663 163	01		JOINT DICHTUNG TENSIONR GASKET JUNTA TENSOR GUARNIZIONE					
04	77 00 668 575	01	DIAM 30X40-7	JOINT CAOUTCHOU GUMMIDICHTUNG RUBBER SEAL JUNTA GOMA GUARNIZIONE GOM					
05	77 00 719 535	01		POULIE RIEMENSCHEIBE CAMSHAFT PULLEY POLEA PULEGGIA					
06	77 00 713 012	01		BRIDE MAINTIEN HALTESTEG FLANGE BRIDA SUJECION STAFFA TENUTA					
07	77 03 070 007	01		CLAVETTE KEIL WEDGE CHAVETA CHIAVETTA					
08	77 03 027 117 NFP	01	DIAM 6X100 -22	VIS SANS TETE SCHRAUBE SCREW TORNILLO VITE					
09	79 03 001 864	01	DIAM 10X1.50 -30	VIS TH SCHRAUBE CAPSCREW TORNILLO TH VITE					

.../...

22/11/90
3191 01-1220-10
PAGE : 2

H1G

ARBRE INTERMEDIAIRE
PLEUEL - KOLBEN
CONNECTING RODS - PISTONS
BIELAS - PISTONES
BIELLE - PISTONI

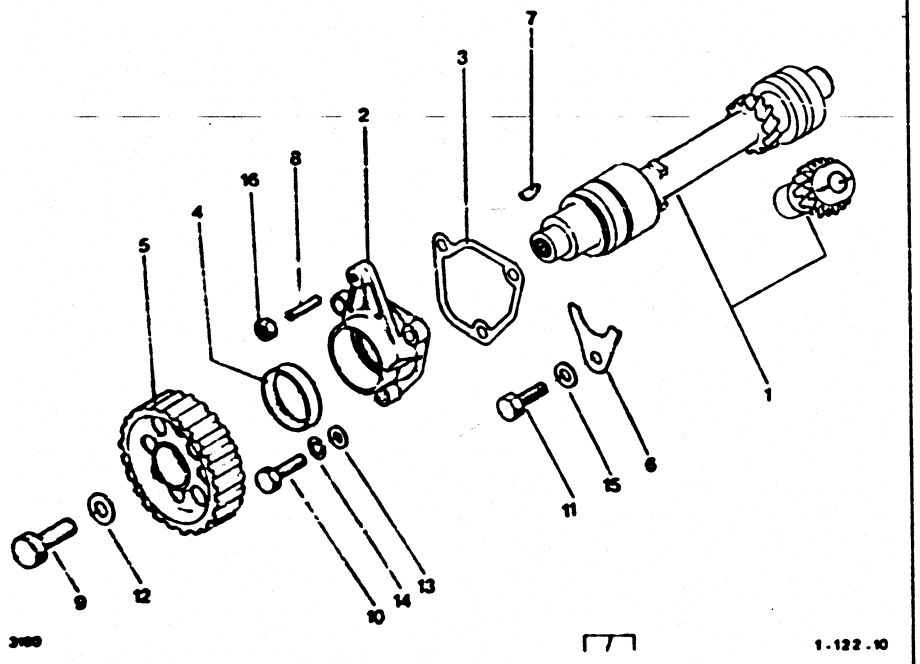

ESSENCE 2L 2,2L

14	79 03 055 010	03	GW DIAM 7	RONDELLE GROWER GROWERSCHEIBE SPRING WASHER ARANDELA RONDELLA GROWER
15	77 03 053 291 RP 7903053104	01	DIAM 8.5X18E2.5	RONDELLE PLATE FLACHSCHEIBE PLAIN WASHER ARANDELA PLANA RONDELLA PIATTA
16	79 03 032 009 RP 25260019	01	HE 6 X 1.00	ECROU HEXAGONAL SECHSKANTMUTTER HEXAGONAL NUT TUERCA DADO ESAGONALE

22/11/90
3191 01-1221-10
PAGE : 1

H11

DISTRIBUTION
VENTILSTEUERUNG
TIMING
DISTRIBUCION
DISTRIBUZIONE

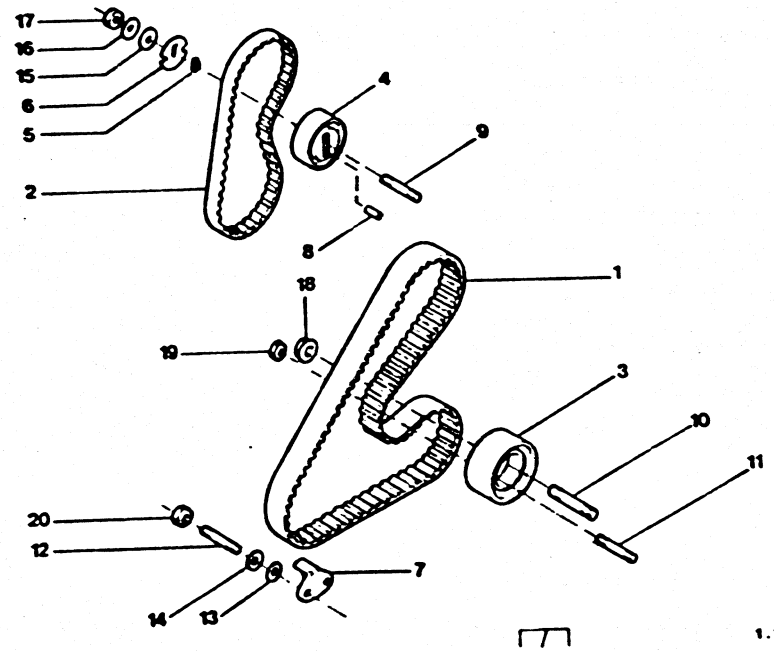

GAZOLE 2,5L GAZOLE 2,5L TURBO

01	95 496 878	01	118 DENT	COURROIE CRANTE ZAHNRIEMEN TIMING BELT CORREA CINGHIA
02	95 493 977	01	62 DENT	-
03	95 495 830	01		GALET TENDEUR SPANNROLLE TENSION ROLLER RODILLO TENSOR RULLO TENDITORE
04	95 619 217	01	DIAM EXT 57-E 24	-
05	75 521 073	01	DIAM EXT 11.2	RESSORT FEDER SPRING MUELLE MOLLA
06	75 521 074	01	D'APPUI-DIAM 35.5	RONDELLE SCHEIBE WASHER ARANDELA RONDELLA
07	95 554 803	01		LIMITEUR BEGRENZER DISPLAC LIMITER LIMITADOR LIMITATORE
08	26 170 209	01	DIAM 5.5-LON 10	GOUPILLE STIFT PIN PASADOR COPPIGLIA
09	26 161 769	01	DIAM 7X1.00-38	GOUJON BOLZEN TENSIONER STUD ESPARRAGO PRIGIONIERO
10	79 03 027 138	01	DIAM 10X1.50-70	-
11	79 03 027 151	01	DIAM 8X1.25-51	-
12	79 03 027 284	02	DIAM 6X1.00-28	-
13	79 03 053 028	02	DIAM 6X12X1.2	RONDELLE PLATE FLACHSCHEIBE PLAIN WASHER ARANDELA PLANA RONDELLA PIATTA
14	79 03 056 075	02	DIAM 6.2X11-EP-0.6	RONDELLE CUVETT NAPFSCHEIBE CUP WASHER ARANDELA RONDELLA PIATTE
15	79 03 053 374 NFP	01	DIAM 7.4X20-2	RONDELLE PLATE FLACHSCHEIBE PLAIN WASHER ARANDELA PLANA RONDELLA PIATTA

.../...

22/11/90
3191 01-1221-10
PAGE : 2
H12

DISTRIBUTION
VENTILSTEUERUNG
TIMING
DISTRIBUCION
DISTRIBUZIONE

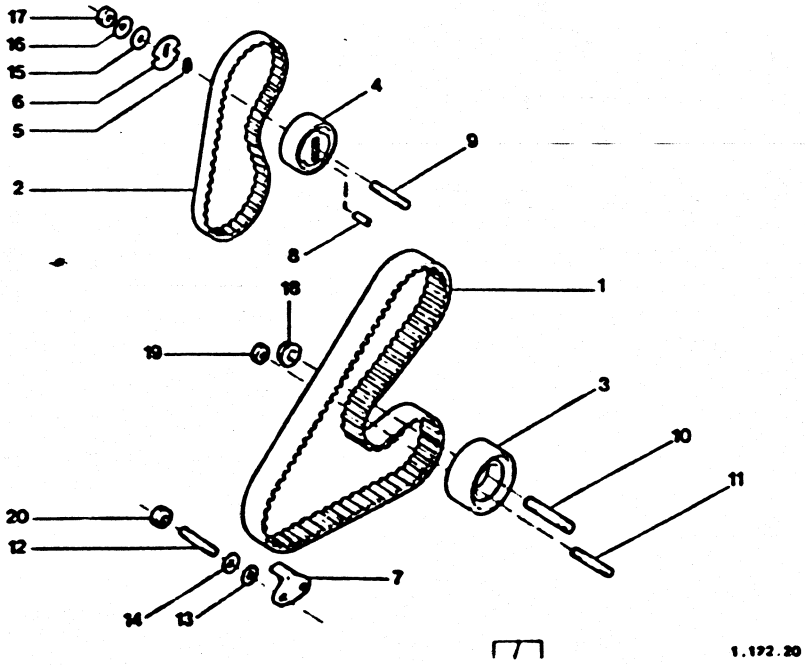

X122110

GAZOLE 2,5L GAZOLE 2,5L TURBO

16	79 03 058 029	01	DIAM 7.2 X14.2X1.4	RONDELLE CONIQU KONUSSCHEIBE SPRING WASHER ARANDELA RONDELLA CONICA
17	79 03 032 012 RP 7903032036	01	DIAM 7X1.00	ECROU MUTTER NUT TUERCA DADO
18	79 03 033 016	01	DIAM 10X1.50	ECROU A EMBASE MUTTER NUT WITH BASE TUERCA CON BASE DADO A BASETTA
19	79 03 032 018 RP 7903232017	01	DIAM 8X1.25-6.5	ECROU HEXAGONAL SECHSKANTMUTTER HEXAGONAL NUT TUERCA DADO ESAGONALE
20	79 03 032 009 RP 25260019	02	HE 6 X 1.00	-

22/11/90
3191 01-1230-10
PAGE : 1
H13

ARBRE A CAMES
NOCKENWELLE
CAMSHAFT
ARBOL DE LEVAS
ALBERO DELLA DISTRIBUZIONE

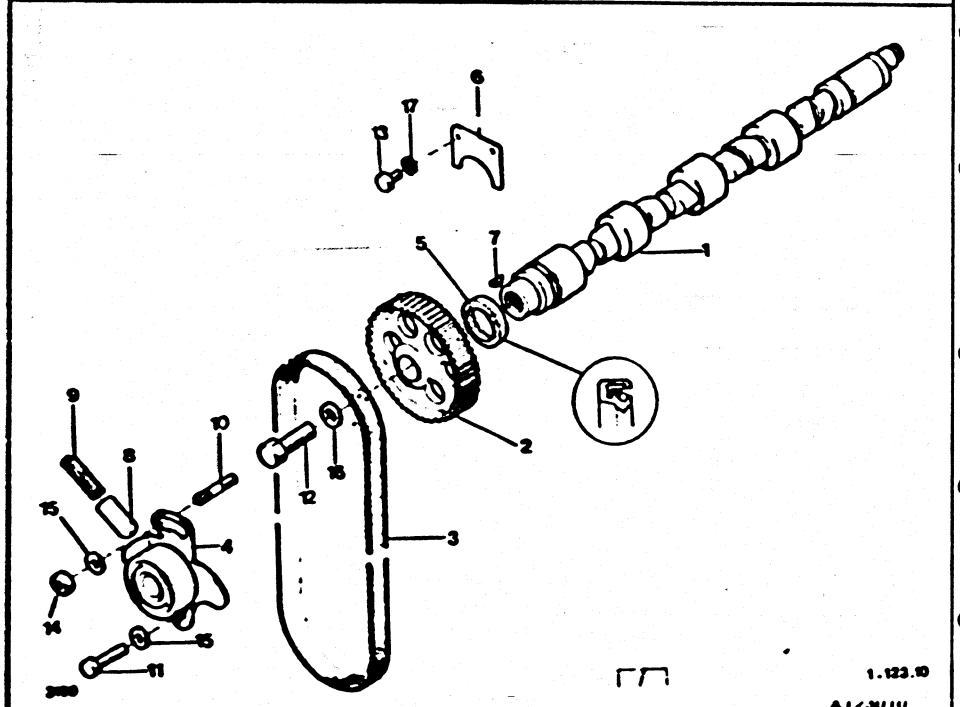

ESSENCE 2L 2,2L

01	75 510 026 80	01	-2L	ARBRE A CAMES NOCKENWELLE CAMSHAFT ARBOL DE LEVAS ALBERO A CAMES
	95 637 676 80	01	-2.2L RMP 9558415380	.
02	77 00 727 658	01		POULIE RIEMENSCHEIBE CAMSHAFT PULLEY POLEA PULEGGIA

03	77 007 295 80	01	116 DENTS -2L		COURROIE CRANTE ZAHNRIEMEN TIMING BELT CORREA CINGHIA
	77 00 718 836	01	-2.2L		-
04	77 00 692 315	01			GALET TENDEUR SPANNROLLE TENSION ROLLER RODILLO TENSOR RULLO TENDITORE
05	77 00 719 970	01	DIAM 35X47 -7	▶ 5044	JOINT D'ARBRE DICHTUNG CAMSHAFT SEAL RETEN DE ARBOL GUARNIZIONE
	77 00 854 842	01		5045 ▶	-
06	77 00 587 893	01			BUTEE D'ARBRE WELLENSICHERUNG CAMSHAFT BUFFER TOPE ARBOL CUSCINETTO ALB.
07	77 03 070 007	01			CLAVETTE KEIL WEDGE CHAVETA CHIAVETTA
08	77 00 614 713	01			GUIDE RESSORT FUEHRUNG SPRING GUIDE GUIA RESORTE GUIDA
09	77 05 015 045	01			.
10	26 162 149	01	DIAM 8X1.25-37		GOUJON STEHBOLZEN STUD ESPARRAGO PERNO
11	79 03 001 884 RP 7903201663	01	DIAM 8X1.25-35		VIS TH SCHRAUBE CAPSCREW TORNILLO TH VITE
12	77 03 001 754	01	DIAM12X1 25 35		-

.../...

22/11/90
3191 01-1230-10
PAGE : 2
H14

ARBRE A CAMES
NOCKENWELLE
CAMSHAFT
ARBOL DE LEVAS
ALBERO DELLA DISTRIBUZIONE

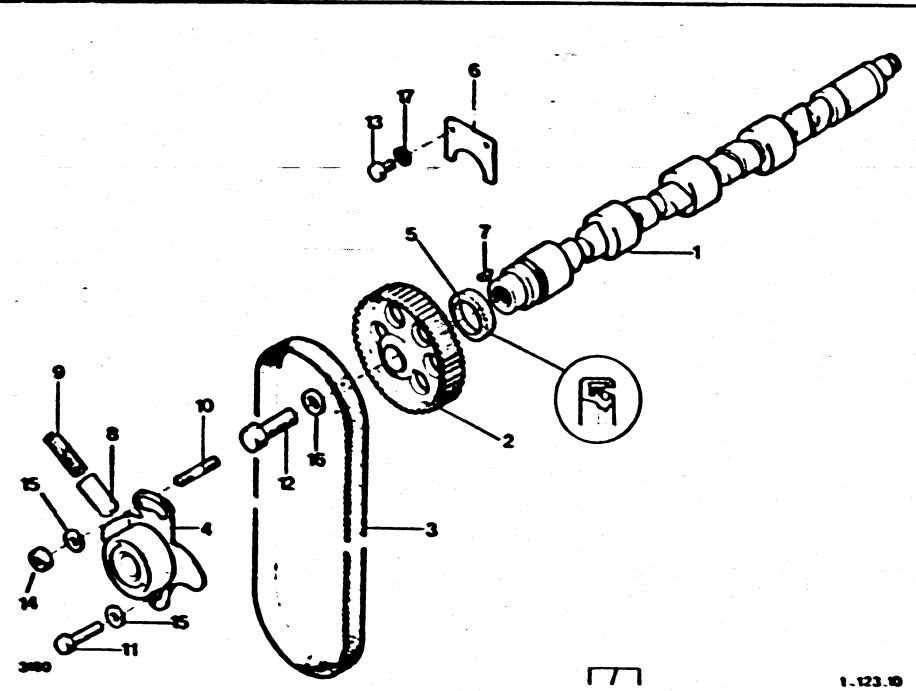

ESSENCE 2L 2,2L

13	79 03 001 708	02	DIAM 7X1.00-20	VIS TH SCHRAUBE CAPSCREW TORNILLO TH VITE
14	79 03 232 017	01	DIAM 8X1.25 - 6.5	ECROU HEXAGONAL SECHSKANTMUTTER HEXAGONAL NUT TUERCA DADO ESAGONALE
15	95 602 469	02	DIAM 8X20-3	RONDELLE SCHEIBE PIPE WASHER ARANDELA RONDELLA
16	77 03 053 345	01	DIAM 12	RONDELLE PLATE FLACHSCHEIBE PLAIN WASHER ARANDELA PLANA RONDELLA PIATTA
17	79 03 056 077	02	CR DIAM 7	RONDELLE A DENT ZAHNSCHEIBE SPRING WASHER ARANDELA RONDELLA DENTAT

22/11/90
3191 01-1230-20
PAGE : 1
NTS →

ARBRE A CAMES
NOCKENWELLE
CAMSHAFT
ARBOL DE LEVAS
ALBERO DELLA DISTRIBUZIONE

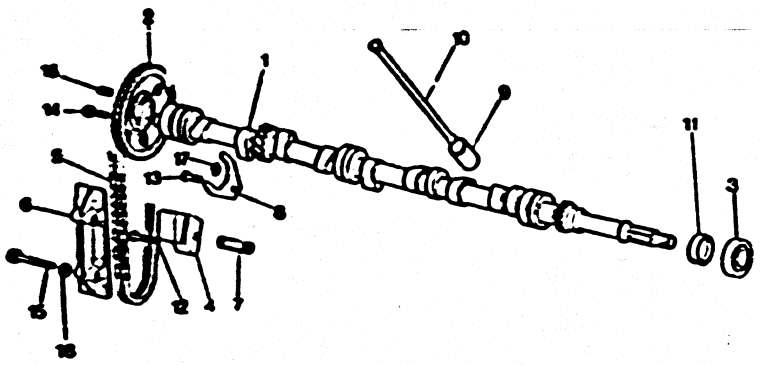

01/86 1-123-20

ESSENCE 2,5L INJECTION 2,5L INJECTION TURBO

01	95 585 762	01	24 DENTS -2.5L -INJECTION	ARBRE A CAMES NOCKENWELLE CAMSHAFT ARBOL DE LEVAS ALBERO A CAMES
	95 590 904	01	24 DENTS -2.5L -INJECTION TURBO	-
02	5 486 593	01	3 DIAM 8.5	PIGNON RITZEL TIMING PINION PINON PIGNONE
03	26 201 109	01	DIAM 20X47-14	ROULEMENT LAGER BEARING RODAMIENTO CUSCINETTO
04	5 420 843	01	SEDIS	TENDEUR SPANNER TIMING TENSIONR TENSOR TENDITORE
05	5 448 095	01		CHAINE DISTRIB. KETTE TIMING BELT CADENA DISTRIB CATENA
06	5 411 911	01	LON 140	LIMITEUR BEGRENZER DISPLAC LIMITER LIMITADOR LIMITATORE
07	5 411 912	01	5.5X22	FILTRE SPANNERFILTER TENSIONER FILTR FILTRO TENSOR FILTRO TENDITOR
08	95 590 775	01		BUTEE D'ARBRE WELLENSICHERUNG CAMSHAFT BUFFER TOPE ARBOL CUSCINETTO ALB
09	75 412 574	08	DIAM 24-LON 45	POUSSOIR STOESSEL ROCKER PISTON TAQUE PUNTERIA
10	5 412 575	04	ADM LON 189	TIGE CULBUTEUR KIPPHEBELSTANGE ROCKER PUSHROD VARILLA BALANC ASTA BILANCERE
	5 412 576	04	ECH LON 213	-
11	95 550 398	01	DIAM 29 X 46 X 10	JOINT D'ARBRE DICHTUNG CAMSHAFT SEAL RETEN DE ARBOL GUARNIZIONE

.../...

22/11/90
3191 01-1230-20
PAGE : 2
J15

ARBRE A CAMES
NOCKENWELLE
CAMSHAFT
ARBOL DE LEVAS
ALBERO DELLA DISTRIBUZIONE

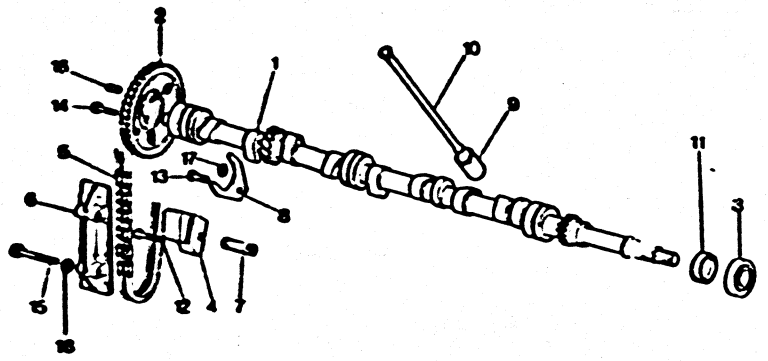

3190 01/90 1-123 20
X123020

ESSENCE 2,5L INJECTION 2,5L INJECTION TURBO

12	79 03 201 024	02	6X1,00-30	VIS TH SCHRAUBE CAPSCREW TORNILLO TH VITE
13	79 03 101 805	01	DIAM 7X1,00 -18	-
14	26 212 069	03	TH 8X1,00-16	-
15	79 03 001 603	02	DIAM 7X1,00-40	-
16	26 170 539	01	DIAM 8,5-LON 15	GOUPILLE STIFT PIN PASADOR COPPIGLIA
17	79 03 056 012	01	CR 7,3X12	RONDELLE GROWER GROWERSCHEIBE SPRING WASHER ARANDELA RONDELLA GROWER
18	79 03 053 390	02	DIAM 7X14X1,5	RONDELLE PLATE FLACHSCHEIBE PLAIN WASHER ARANDELA PLANA RONDELLA PIATTA

22/11/90
3191 01-1230-30
PAGE : 1

J14

ARBRE A CAMES
NOCKENWELLE
CAMSHAFT
ARBOL DE LEVAS
ALBERO DELLA DISTRIBUZIONE

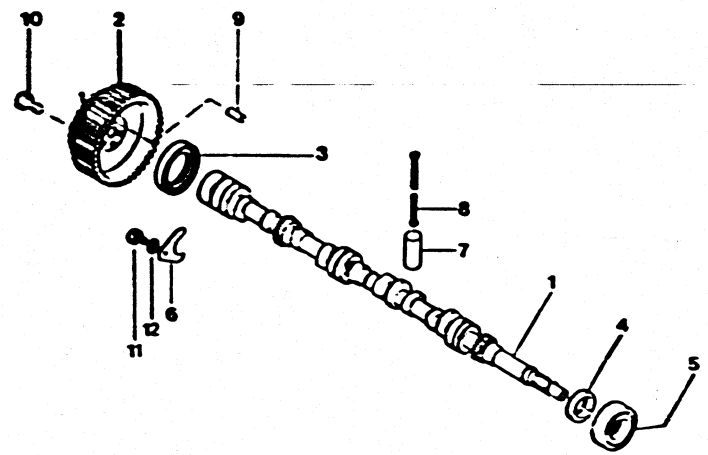

3190 1-123-30

GAZOLE 2,5L GAZOLE 2,5L TURBO

01	95 552 637	01	24 DENT	ARBRE A CAMES NOCKENWELLE CAMSHAFT ARBOL DE LEVAS ALBERO A CAMES
02	95 552 627	01	32-44 DENT	POULIE RIEMENSCHEIBE CAMSHAFT PULLEY POLEA PULEGGIA
03	95 495 466	01	DIAM 48X72-10	JOINT D'ARBRE DICHTUNG CAMSHAFT SEAL RETEN DE ARBOL GUARNIZIONE
04	95 550 398	01	DIAM 29 X 46 X 10	-
05	26 201 109	01	DIAM 20X47-14	ROULEMENT LAGER BEARING RODAMIENTO CUSCINETTO
06	95 590 775	01		BUTEE D'ARBRE WELLENSICHERUNG CAMSHAFT BUFFER TOPE ARBOL CUSCINETTO ALB.
07	75 412 574	08	DIAM 24-LON 45	POUSSOIR STOESSEL ROCKER PISTON TAQUE PUNTERIA
08	75 414 232	08	DIAM 6.75-LON 183.8	TIGE CULBUTEUR KIPPHEBELSTANGE ROCKER PUSHROD VARILLA BALANC ASTA BILANCERE
09	79 03 067 119	01	DIAM 8.15-18	GOUPILLE STIFT PIN PASADOR COPPIGLIA
10	95 558 416	03	TH 8X1.00-20	VIS TH SCHRAUBE CAPSCREW TORNILLO TH VITE
11	79 03 101 805	01	DIAM 7X1.00 -18	-
12	79 03 056 012	01	CR 7.3X12	RONDELLE GROWER GROWERSCHEIBE SPRING WASHER ARANDELA RONDELLA GROWER

22/11/90
3191 01-1231-10
PAGE : 1

J13

BOITIER D'ALLUMEUR POULIE
NOCKENWELLE
CAMSHAFT
ARBOL DE LEVAS
ALBERO DELLA DISTRIBUZIONE

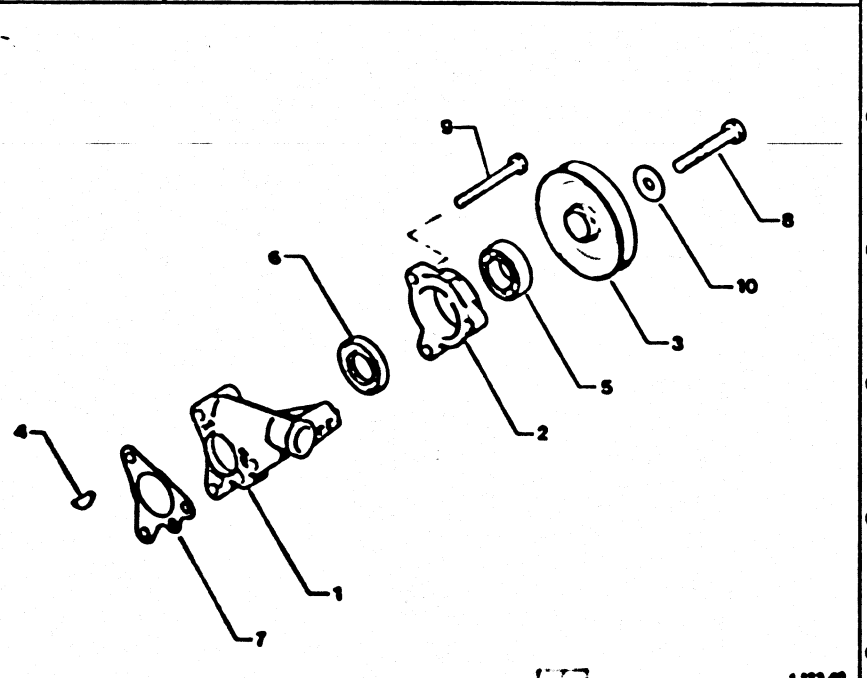

X123110

ESSENCE 2L 2,2L

01	75 529 347 80	01		SUPPORT BOITIER GEHAEUSEHALTER BOX BRACKET SOPORTE AMPLIF SUPPORTO SCATOL
02	75 518 186 80	01		BOITIER GEHAEUSE BEARING CASING CAJA SCATOLA
03	75 514 361 80	01		POULIE RIEMENSCHEIBE CAMSHAFT PULLEY POLEA PULEGGIA
04	77 03 070 007	01		CLAVETTE KEIL WEDGE CHAVETA CHIAVETTA
05	79 03 090 190	01	DIAM 25X52 -15	ROULEMENT LAGER CRKSHAFT BEARG RODAMIENTO CUSCINETTO
06	79 03 087 066	01	32X52X7	BAGUE D'ARRET HALTERING STOP RING CASQUILLO TOPE BOCCOLA ARRESTO
07	75 510 178	01		JOINT HALTERDICHTUNG SUPPORT SEAL JUNTA GUARIZIONE SUPP
08	26 211 949	01	TH 12X1.25-63	VIS TH SCHRAUBE CAPSCREW TORNILLO TH VITE
09	79 03 201 043	03	DIAM 8X1.25 - 75	-
10	77 03 053 345	01	DIAM 12	RONDELLE PLATE FLACHSCHEIBE PLAIN WASHER ARANDELA PLANA RONDELLA PIATTA

XT

53	95 536 621	01	(CH)	POULIE POMPE HP RIEMENSCHEIBE PUMP CNTRL PLLY POLEA PULEGGIA POMPA

22/11/90
3191 01-1232-10
PAGE : 1

J12

POULIE
NOCKENWELLE - RIEMENSCHEIBEN
CAMSHAFTS - PULLEYS
ARBOL DE LEVAS - POLEAS
ALBERO DISTRIBUTZIONE - PULEGGIE

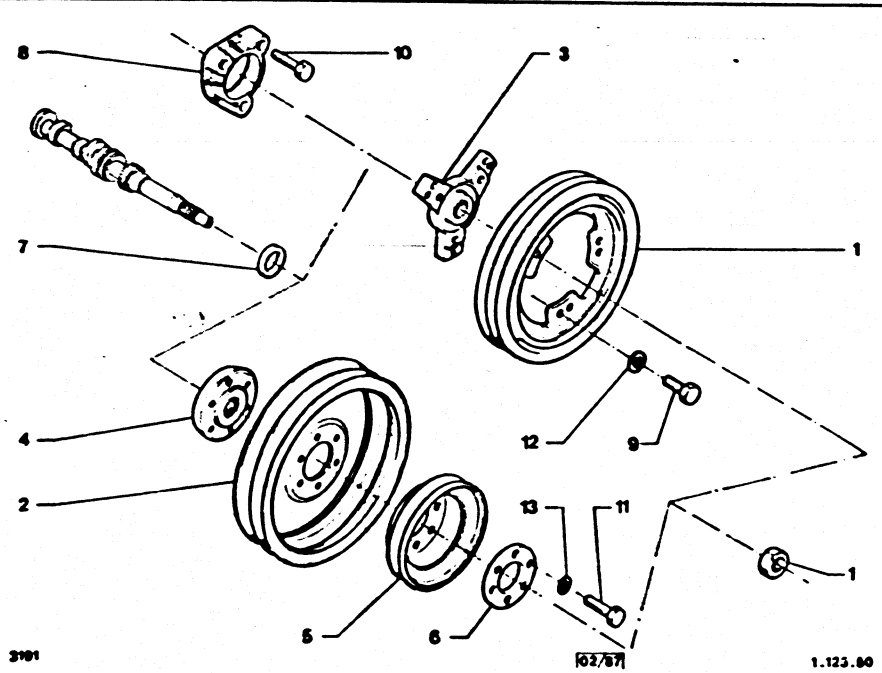

X123210

01	95 573 411	01	-TOUS TYPES -CLIMATISEUR -SAUF BVA	POULIE RIEMENSCHEIBE CAMSHAFT PULLEY POLEA PULEGGIA
02	95 580 111	01	DIAM 178 -TOUS TYPES -CLIMATISEUR -BVA	POULIE DE CDE RIEMENSCHEIBE PULLEY POLEA PULEGGIA
03	95 573 410	01	24 DENTS -TOUS TYPES -CLIMATISEUR -SAUF BVA	MOYEU DE POULIE NABE R.-SCHEIBE PULLEY HUB CUBO DE POLEA MOZZO PULEGGIA
04	95 549 749	01	-TOUS TYPES -CLIMATISEUR -BVA	-
05	5 444 044	01	-SAUF CLIMATISEUR	POULIE RIEMENSCHEIBE CAMSHAFT PULLEY POLEA PULEGGIA
	95 543 660	01	-BVA	-
06	5 450 657	01	-SAUF CLIMATISEUR	ENTRETOISE ABSTANDSSTUECK SPACER JUEGO DISTANCIA DISTANZIALE
07	75 521 209	01	DIAM 29X20.5-10.6	-
	75 521 210	01	DIAM 29X20.5-11.5	-
	75 521 211	01	DIAM 29X20.5-12.4	-
	75 521 212	01	DIAM 29X20.5-13.3	-
08	5 507 657	01		BOITIER GEHAUESE BEARING CASING CAJA SCATOLA
09	79 03 101 154	03	DIAM 8X1.25-16	VIS TH RDL SCRAUBE SELF-TAP SCREWS TORNILLO THC/A IVII PER METALL
10	79 03 201 035	03	DIAM8X1.25-35	VIS TH SCHRAUBE CAPSCREW TORNILLO TH VITE
11	79 03 201 140	06	DIAM 6X1.00-20	-
12	79 03 056 014	01	DIAM 8.5X14	RONDELLE A DENT ZAHNSCHEIBE SPRING WASHER ARANDELA RONDELLA DENTAT

.../...

22/11/90
3191 01-1232-10
PAGE : 2

J11

POULIE
NOCKENWELLE - RIEMENSCHEIBEN
CAMSHAFTS - PULLEYS
ARBOL DE LEVAS - POLEAS
ALBERO DISTRIBUTZIONE - PULEGGIE

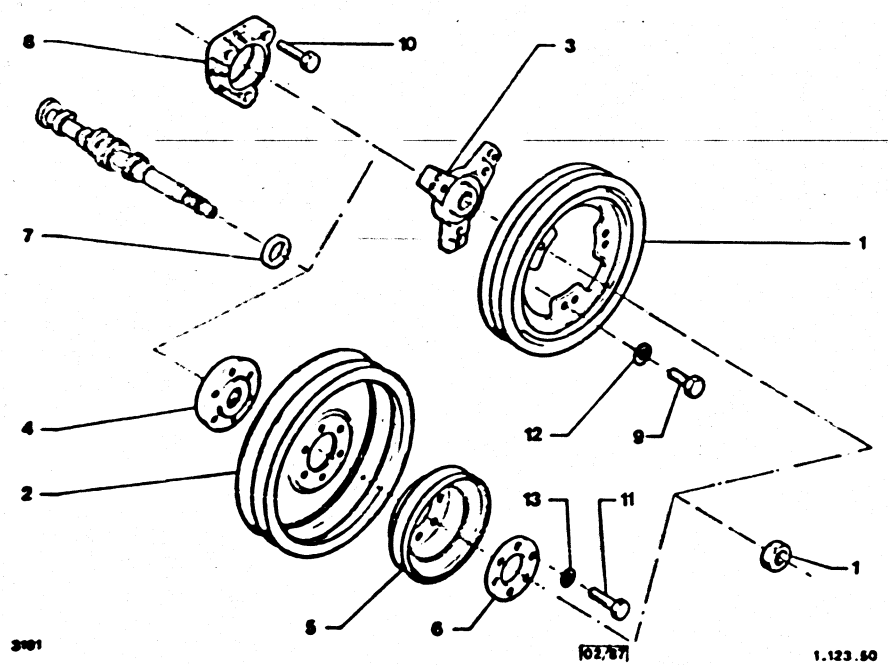

X123210

13	79 03 050 028	06	DIAM 6X14-1.4	RONDELLE A DENT ZAHNSCHEIBE SPRING WASHER ARANDELA RONDELLA DENTAT
14	95 603 287	01	HE 16X1.50	ECROU HEXAGONAL SECHSKANTMUTTER HEXAGONAL NUT TUERCA DADO ESAGONALE

15	5 482 740	01		PROTECTEUR SCHUTZ PROTECTOR PROTECTOR PROTEZIONE

22/11/90
3191 01-1240-10
PAGE : 1

J10

CULBUTEURS
KIPPHEBEL
VALVE ROCKER ARMS
BALANCINES
BILANCIERI

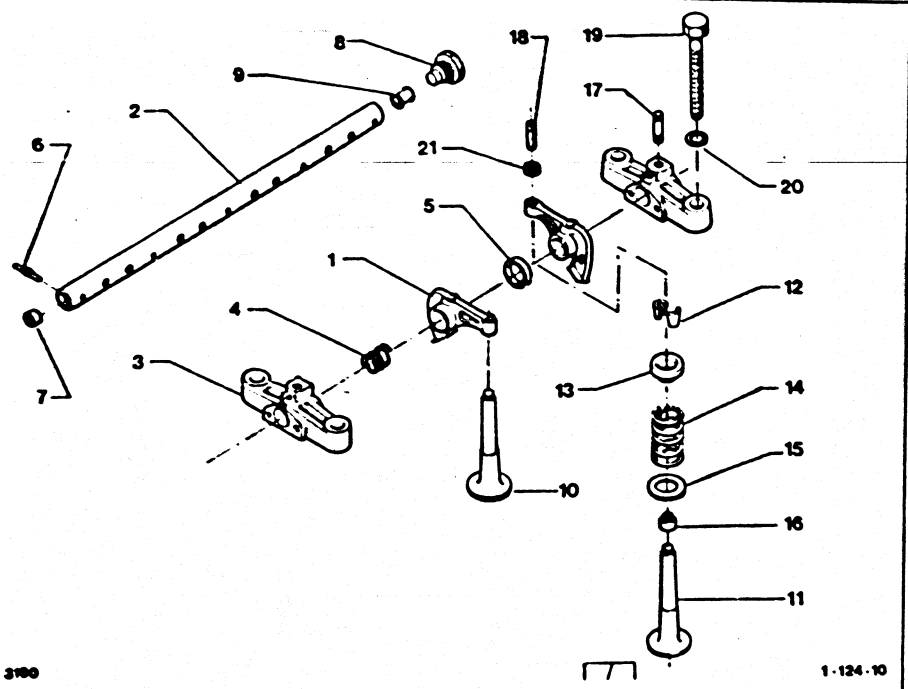

ESSENCE 2L 2,2L

- NOTA:POUR VEHICULES > 3705 VOIR NT CX 1 N° 49 DU 30 04 87
- ANM.FUER WAGEN > 3705 SIEHE NT CX 1 N° 49 VON 30 04 87
- NOTE:FOR VEHICLE > 3705 SEE NT CX 1 N° 49 OF 30-04-87
- NOTA:PARA VEHICULO > 3705 VER NT CX 1 N° 49 DEL 30-04-87
- NOTA:PER VEICOLO > 3705 VEDERE NT CX 1 N° 49 DEL 30-04-87

01	79 46 006 314	08		CULBUTEUR KIPPHEBEL VALV ROCKR GEAR BALANCIN BILANCIERE

02	77 00 637 916	01		▶ 3705	AXE CULBUTEURS KIPPHEBELACHSE VALV ROCK SHAFT EJE BALANCINES PERNO BILANCERI
	97 533 708 80	01	DIAM 20	3706 ▶	-
03	77 00 588 717	04			SUPPORT D'AXE ACHSENHALTER SHAFT BRACKET SOPORTE EJE SUPPORTO ASSE
04	77 05 015 003	04			RESSORT D'AXE ACHSENFEDER SHAFT SPRING MUELLE EJE MOLLA PERNO
05	79 10 245 055	04	DIAM 20X26-5.35		ENTRETOISE ABSTANDSSTUECK SHAFT SPACER DISTANCIADOR DISTANZIALE
06	77 03 067 250	01	DIAM 3 -30		GOUPILLE D'AXE STIFT SHAFT COTTERPIN PASADOR DE EJE DISTANZIALE
07	77 03 075 039	01	DIAM 12		BOUCHON D'AXE STOPFEN ACHSE SHAFT PLUG TAPON EJE TAPPO ASSE
08	77 03 075 053	01	DIAM 16X150		-
09	77 00 650 095	01			FILTRE D'AXE FILTER SHAFT FILTR FILTRO FILTRO
10	95 536 524 80	04	DIAM 44		SOUPAPE ADM EINLASSVENTIL INTAKE VALVE VALVULA ADM VALVOLA ASPIRAZ
11	95 536 523 80	04	DIAM 38.5		SOUPAPE ECH AUSLASSVENTIL EXHAUST VALVE VALVULA ESCAPE VALVOLA SCARICO

.../...

22/11/90
3191 01-1240-10
PAGE : 2
J09

CULBUTEURS
KIPPHEBEL
VALVE ROCKER ARMS
BALANCINES
BILANCIERI

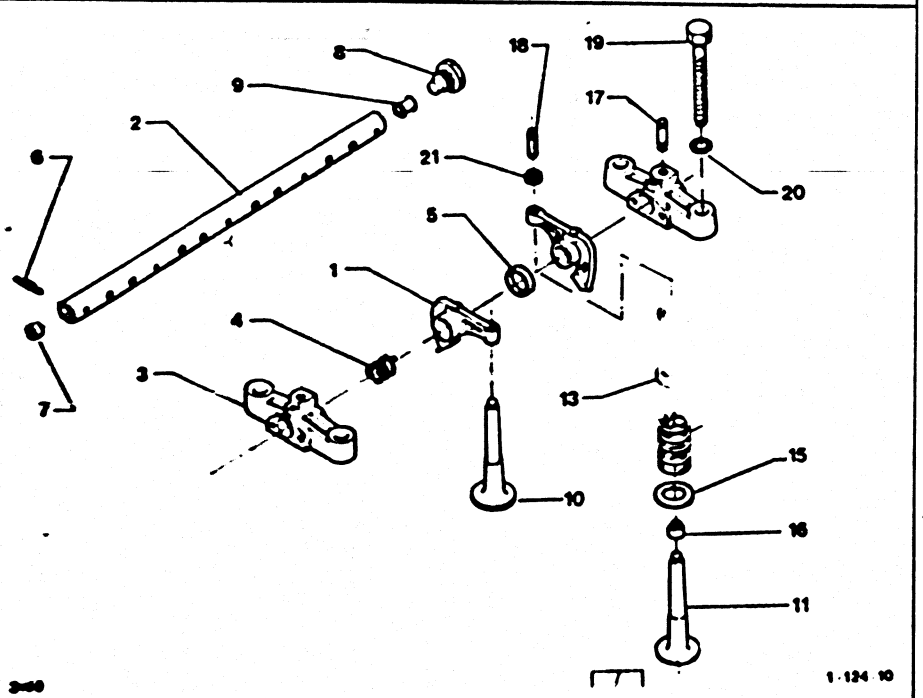

ESSENCE 2L 2.2L

12	96 035 074	12		DEMI-CONE HALBKEGEL VALVE HALF-CONE SEMI CONO SEMICONO
13	77 00 268 948	08	DIAM 10 X 29 X 10.3	CUVETTE FEDERTELLER SPRING RETAINER PLATILLO MUELLE SCODELLINO
14	77 00 659 770	08		RESSORT SOUPAPE VENTILFEDER VALVE SPRING MUELLE VALVULA MOLLA VALVOLA
15	79 03 053 099	08	DIAM 21 X 30 X0.9	RONDELLE SCHEIBE VALV SPRG WASHR ARANDELA RONDELLA
16	91 515 855	08		JOINT SOUPAPE VENTILDICHTUNG VALVE STEM SEAL RETEN VALVULA GUARNIZIONE
17	77 03 027 054	03	DIAM 8X125 -30	GOUJON STEHBOLZEN STUD ESPARRAGO PERNO
18	78 12 050 000	08	DIAM 8X1.00 - 26.5	VIS CULBUTEUR KIPPHEBSCHRAUBE ROCKER SCREW TORNILLO REGLAJ VITE REGOLAZ.
19	77 00 648 719	10	TH 12X150 -243 -2L	VIS DE CULASSE ZYLKOPFSCHRAUBE CYL-HEAD SCREW TORNILLO CULATA VITE TESTATA
	77 00 671 408	10	TH 12X1.50-255 -2.2L	-
20	79 03 053 184	10	DIAM 13X24-3	RONDELLE PLATE FLACHSCHEIBE PLAIN WASHER ARANDELA PLANA RONDELLA PIATTA
21	79 03 032 123	09	HE 8 X 1 00	ECROU HEXAGONAL SECHSKANTMUTTER HEXAGONAL NUT TUERCA DADO ESAGONALE

22/11/90
3191 01-1240-20
PAGE : 1

J08

CULBUTEURS
KIPPHEBEL
VALVE ROCKER ARMS
BALANCINES
BILANCIERI

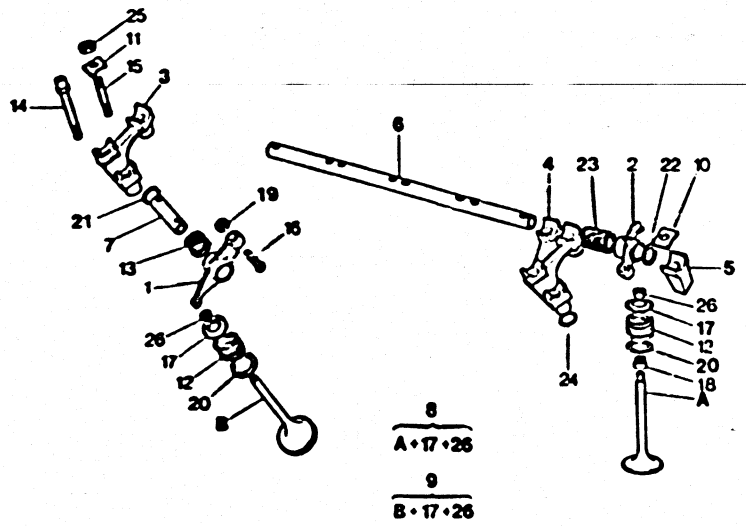

2,5L INJECTION 2,5L INJECTION TURBO

01	5 412 021	04		CULBUTEUR ECH AUSL.KIPPHEBEL EXH ROCKER-GEAR BALANCIN ESCAPE BILANCIERE SCAR
02	75 523 052 .	04		CULBUTEUR ADM EINL.KIPPHEBEL INT ROCKER-GEAR BALANCIN ADMIS BILANCIERE ASP
03	5 412 566	01	1DIAM 10.5 ECH	SUPPORT D'AXE ACHSENHALTER SHAFT BRACKET SOPORTE EJE SUPPORTO ASSE
04	5 412 564	03	1DIAM 10.5 1DIAM 11 ECH	-
05	5 412 562	01	H 35.4 ADM	-
06	5 412 570	01	L426 ADM	AXE CULBUTEURS KIPPHEBELACHSE VALV ROCK SHAFT EJE BALANCINES PERNO BILANCERI
07	5 412 013	04	DIAM 18-66 ECH	-
08	95 600 183	04	ENS-DIAM 48.25 -INJECTION -2,5L	SOUPAPE ADM EINLASSVENTIL INTAKE VALVE VALVULA ADM VALVOLA ASPIRAZ
	95 611 049	04	ENS-DIAM 44 -2,5L -INJECTION -TURBO	-
09	95 562 254	04	ENS -INJECTION -2,5L	SOUPAPE ECH AUSLASSVENTIL EXHAUST VALVE VALVULA ESCAPE VALVOLA SCARICO
	95 611 050	04	ENS-DIAM 39 ET 9 -2,5L -INJECTION -TURBO	-
10	5 412 019	08	ADM	CAVALIER D'AXE KRAMPEN SPINDLE HORQUILLA CAMBRETTA
11	75 412 017	08	1 DIAM 8.75 ECH	-
12	95 494 752	08		RESSORT SOUPAPE VENTILFEDER VALVE SPRING MUELLE VALVULA MOLLA VALVOLA

.../...

CULBUTEURS
KIPPHEBEL
VALVE ROCKER ARMS
BALANCINES
BILANCIERI

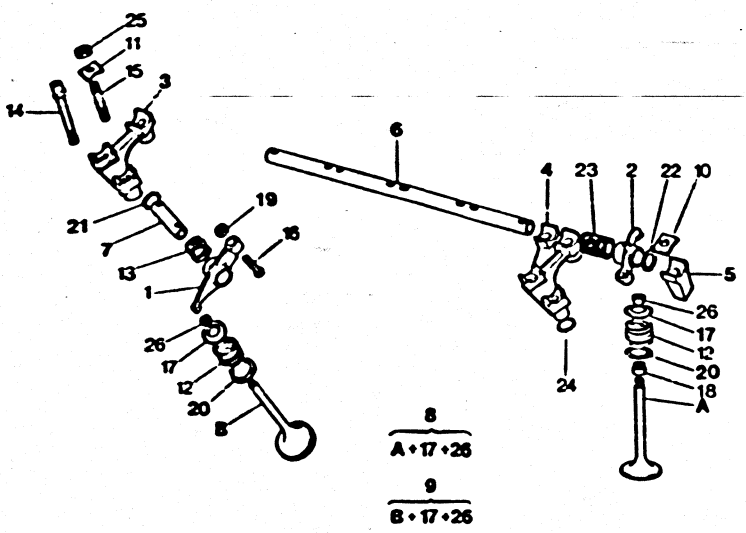

2,5L INJECTION 2,5L INJECTION TURBO

13	5 412 571	04	DIAM 18.5X20.5-17	RESSORT D'AXE ACHSENFEDER SHAFT SPRING MUELLE EJE MOLLA PERNO
14	5 412 018	02	DIAM 7X1.00X8X1.25	VIS ORIENTATION EINSTELLSCHRAUB ORIENTATN SCREW TORNILLO ORIENT VITE ORIENTABIL
15	26 161 629	06	DIAM 8X1.25-81	GOUJON STEHBOLZEN STUD ESPARRAGO PERNO
16	75 412 567	16	DIAM 7X1.00-26	VIS CULBUTEUR KIPPHEBSCHRAUBE ROCKER SCREW TORNILLO REGLAJ VITE REGOLAZ.
17	95 577 137	08		CUVETTE FEDERTELLER SPRING RETAINER PLATILLO MUELLE SCODELLINO
18	5 469 955	01		POCHETTE JOINTS DICHTSATZ VALVE POUCH JUEGO DE JUNTAS SERIE GUARNIZIO
19	75 412 014	08	DIAM 7X1.00-H 6	ECROU REGLAGE KIPPHEB.MUTTER ROCKER NUT TUERCA DADO COLLETTORE
20	75 412 008	08	DIAM 23.3X34.3-1.2	RONDELLE SCHEIBE VALV SPRG WASHR ARANDELA RONDELLA
21	75 412 016	11	18.5X22-0.9	-
22	5 412 572	01	18.5X25X3.5	ENTRETOISE ABSTANDSSTUECK SHAFT SPACER DISTANCIADOR DISTANZIALE
23	5 412 573	04	DIAM 18.3X21.3-42.5	RESSORT D'AXE ACHSENFEDER SHAFT SPRING MUELLE EJE MOLLA PERNO
24	24 934 009	07	DIAM 8.9X14 3E2.7 TO	JOINT JAUGE BV STABDICHTUNG OIL GAUGE SEAL JUNTA DE SONDA GUARNIZIONE AST

.../...

CULBUTEURS
KIPPHEBEL
VALVE ROCKER ARMS
BALANCINES
BILANCIERI

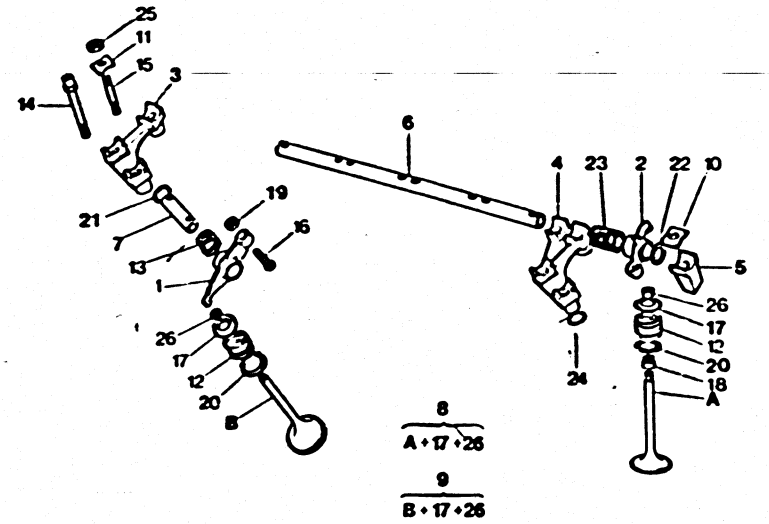

X124020

2,5L INJECTION 2,5L INJECTION TURBO

25	79 03 032 124	06	HE8X1.25	ECROU MUTTER NUT TUERCA DADO
26	75 412 011	16	H 7.5	DEMI-CONE HALBKEGEL VALVE HALF-CONE SEMI CONO SEMICONO

22/11/90
3191 01-1240-30
PAGE : 1
J05

CULBUTEURS
KIPPHEBEL
VALVE ROCKER ARMS
BALANCINES
BILANCIERI

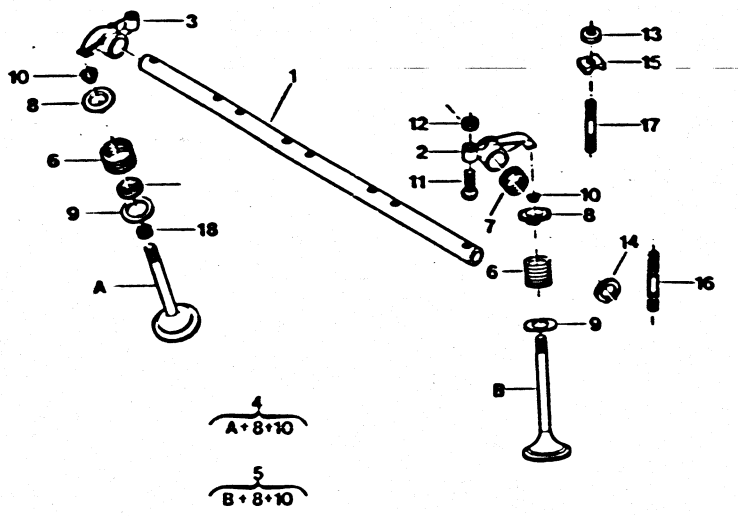

X124030

GAZOLE 2,5L 2,5L TURBO

01	75 414 241	01	DIAM 17,9-L428	AXE CULBUTEURS KIPPHEBELACHSE VALV ROCK SHAFT EJE BALANCINES PERNO BILANCERI
02	75 414 235	04		CULBUTEUR ECH AUSL.KIPPHEBEL EXH ROCKER-GEAR BALANCIN ESCAPE BILANCIERE SCAR
03	75 414 237	04		CULBUTEUR ADM EINL.KIPPHEBEL INT ROCKER-GEAR BALANCIN ADMIS. BILANCIERE ASP
04	95 569 116	04		SOUPAPE ADM EINLASSVENTIL INTAKE VALVE VALVULA ADM VALVOLA ASPIRAZ
05	95 569 117	04		SOUPAPE ECH AUSLASSVENTIL EXHAUST VALVE VALVULA ESCAPE VALVOLA SCARICO
06	95 493 158	08		RESSORT SOUPAPE VENTILFEDER VALVE SPRING MUELLE VALVULA MOLLA VALVOLA
07	75 443 065	07	18.7X22.1X1.5	RESSORT D'AXE ACHSENFEDER SHAFT SPRING MUELLE EJE MOLLA PERNO
08	95 577 137	08		CUVETTE FEDERTELLER SPRING RETAINER PLATILLO MUELLE SCODELLINO
09	75 412 008	08	DIAM 23.3X34.3-1.2	RONDELLE SCHEIBE VALV SPRG WASHR ARANDELA RONDELLA
10	75 412 011	16	H 7.5	DEMI-CONE HALBKEGEL VALVE HALF-CONE SEMI CONO SEMICONO
11	75 412 567	08	DIAM 7X1.00-26	VIS CULBUTEUR KIPPHEBSCHRAUBE ROCKER SCREW TORNILLO REGLAJ VITE REGOLAZ

.../...

22/11/90
3191 01-1240-30
PAGE : 2
J04

CULBUTEURS
KIPPHEBEL
VALVE ROCKER ARMS
BALANCINES
BILANCIERI

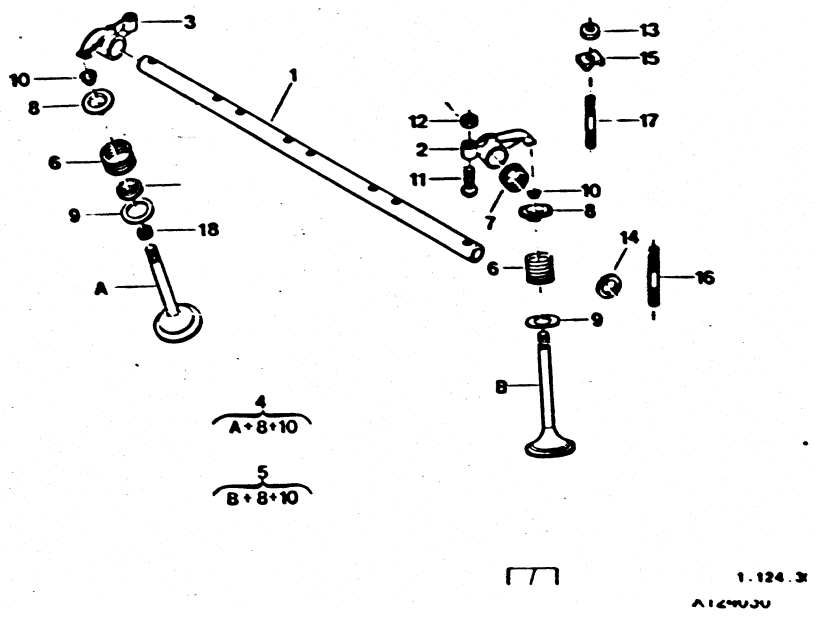

GAZOLE 2,5L 2,5L TURBO

12	75 412 014	08	DIAM 7X1.00-H 6	ECROU REGLAGE KIPPHEB MUTTER ROCKER NUT TUERCA DADO COLLETTORE
13	25 242 009 RP 7903232017	08	DIAM 8X1.25-6.5	ECROU HEXAGONAL SECHSKANTMUTTER HEXAGONAL NUT TUERCA DADO ESAGONALE
14	75 412 016	12	18.5X22-0.9	RONDELLE SCHEIBE WASHER ARANDELA RONDELLA
15	75 412 017	08	1 DIAM 8.75	CAVALIER D'AXE KRAMPEN SPINDLE HORQUILLA CAMBRETTA
16	79 03 027 153	01	DIAM 8X1.25-61	GOUJON STEHBOLZEN STUD ESPARRAGO PERNO
17	26 165 249	07	DIAM 8X1.25-51	-
18	5 469 955	01		POCHETTE JOINTS DICHTSATZ VALVE POUCH JUEGO DE JUNTAS SERIE GUARNIZIO

22/11/90
3191 01-1421-10
PAGE : 1

J03

POMPE D'INJECTION-RALENTI ACCELERE
EINSPRITZPUMPE-BESCHLEUNIGTER LEERLAUF.
INJECTION PUMP-ACCELERATED IDLING
BOMBA DE INYECCION - RALENTI ACELERADO
POMPA INIEZIONE - MINIMO ACCELERATO

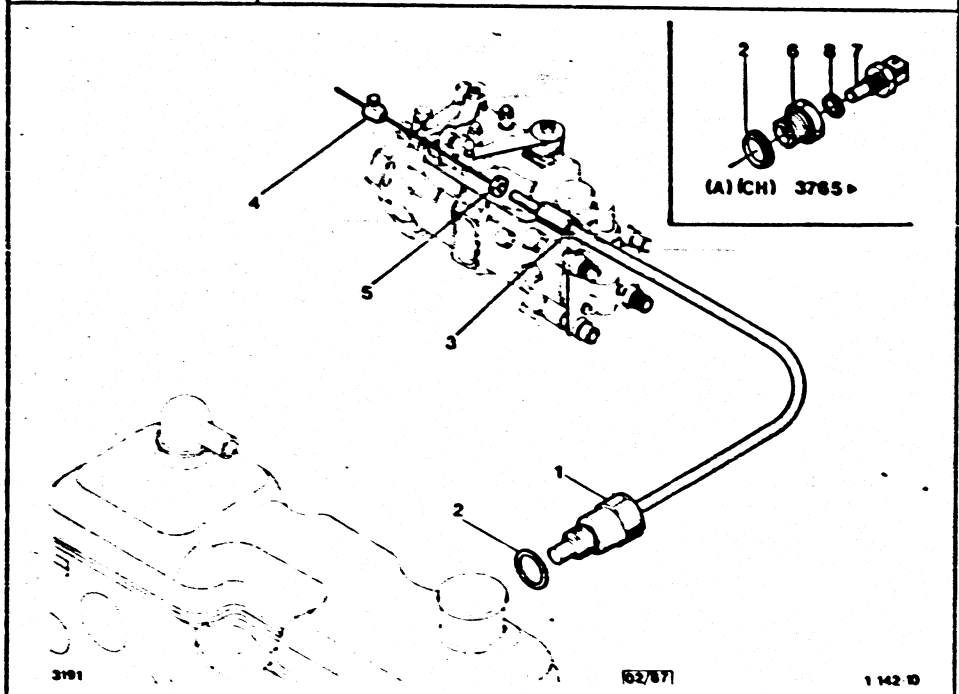

X142110

GAZOLE 2,5L GAZOLE 2,5L TURBO

01	95 495 378 RP 96032205	01		CDE DE RALENTI LEERLAUFBETAET. IDLE CONTROL MANDO RALENTI COMANDO MINIMO
02	21 795 009	01	DIAM = 22X30	JOINT CUIVRE DICHTUNG COPPER GASKET JUNTA COBRE GUARNIZIONE
03	75 482 158	01		VIS DE REGLAGE SCHRAUBE ADJUSTMNT SCREW TORNILLO REGLAJ VITE
04	95 586 658	01	ROTO DIESEL RMP HG 522 54	SERRE-CABLE SEILKLEMME CABLE CLAMP TOPE CABLE SERRACAVO
05	79 03 032 070	01	H 6X1.00	ECROU HEXAGONAL SECHSKANTMUTTER HEXAGONAL NUT TUERCA DADO ESAGONALE

XT

52	21 795 009	01	DIAM = 22X30 -(A) -(CH)	JOINT CUIVRE DICHTUNG COPPER GASKET JUNTA COBRE GUARNIZIONE
56	95 635 956	01	DIAM 22 X1.50 -(A) -(CH)	ADAPTATEUR ADAPTER ADAPTER ADAPTADOR ADATTATORE
57	91 514 549	01	DIAM 12X1.50 BOSCH -(A) -(CH)	SONDE TEMP.EAU SONDE WASSER TEMPERAT. PROBE SONDA SONDA
58	22 458 009	01	CU 12.2X17X1 -(A) -(CH)	JOINT DICHTUNG CIRCUIT SEAL JUNTA GUARNIZIONE

22/11/90
3191 01-1430-10
PAGE : 1

J02

POMPE D'INJECTION
EINSPRITSPUMPE
INJECTION PUMP
BOMBA DE INYECCION
POMPA INIEZIONE E PIGNONE

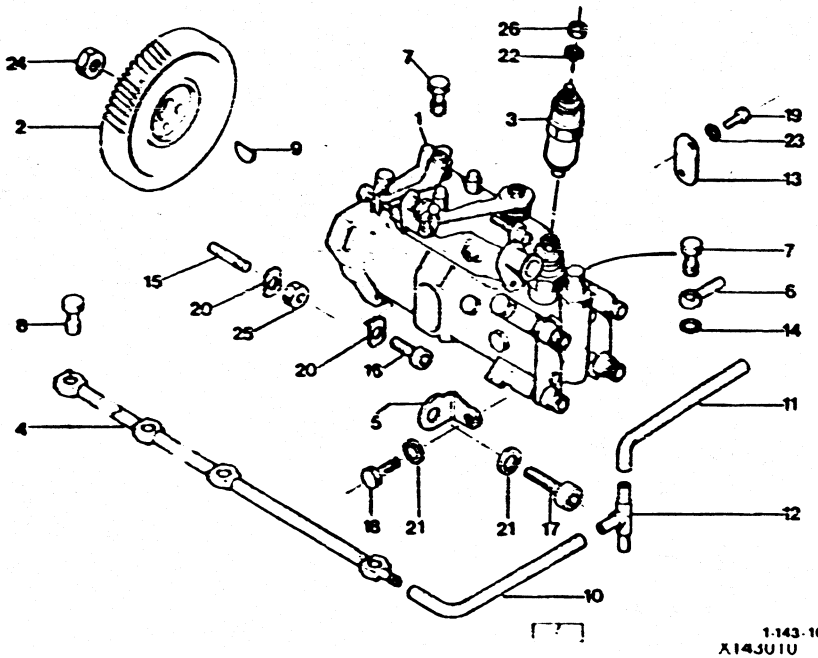

ROTO DIESEL
GAZOLE 2,5L

01	95 590 757 RP 95637213 DEO 95636948 (01) DEO 95588757 (01)	01	R3449F010-14-12	▶ 3736	POMPE INJECTION EINSPRITZPUMPE INJECTION PUMP BOMBA INYECCION POMPA INIEZIONE
	95 637 213	01	R 8443B 111A	3737 ▶	-
02	95 552 629	01	32 DENT		PIGNON DE POMPE PUMPENRITZEL INJ PUMP PINION PINON MANDO PIGNONE POMPA
03	95 588 284	01			ELECTROVANNE ELEKTROVENTIL ELECTRO-VALVE ELECTROVALVULA ELETTROVALVOLA
04	95 546 598	01			COLLECTEUR ROHR FEED BACK TANK COLECTOR COLLETTORE
05	95 558 415	01			SUPPORT AR PPE HINT HALTER PUMP SUPPORT SOPORTE AR PPE SUPPORTO POST.
06	95 588 757	01	DIAM 10 6		RACCORD SCHLAUCH METALLIC UNION RACOR RACCORDO
	5 502 419	01	DIAM 12		-
07	5 487 148	01	10X1.25		VIS RACCORD VERB SCHRAUBE UNION SCREW TORNILLO RACOR VITE RACCORDO
	95 607 702	01	12X1.50		-
08	95 579 555	04	DIAM 8X1.00-17		-
09	26 133 109	01	6.5X15.7X3		CLAVETTE KEIL PUMP KEY CHAVETA CHIAVETTA
10	26 231 249 RP 95655309	01	DIAM 5X12X950		RACCORD VERBINDUNG RUBBER HOSE TUBO GOMA RACCORDO
11	26 231 639 RP 95655310	01	DIAM INT 6.5-450		-
12	5 482 153	01	DIAM 6.35X8-94		RACCORD 3 VOIES 3WEGEVERBINDUNG 3 WAY UNION RACOR 3 VIAS RACCORDO 3 VIE

.../...

22/11/90
3191 01-1430-10
PAGE : 2

J01 →

POMPE D'INJECTION
EINSPRITSPUMPE
INJECTION PUMP
BOMBA DE INYECCION
POMPA INIEZIONE E PIGNONE

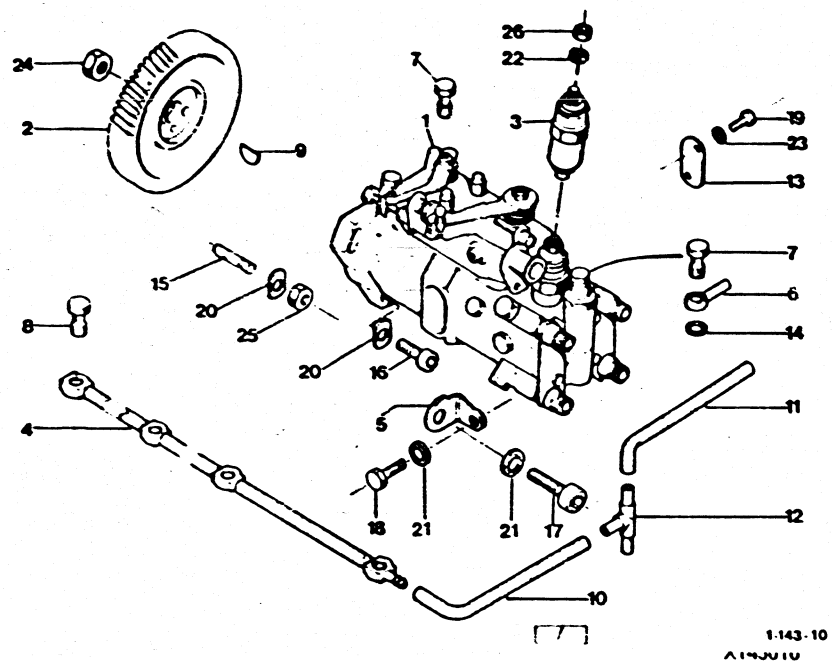

ROTO DIESEL
GAZOLE 2,5L

13	5 503 388	01		JOINT DE PLAQUE PLATTENDICHTUNG PLATE GASKET JUNTA DE PLACA GUARNIZIONE
14	79 03 062 038	02	CU 10.7X18E2.5	JOINT DICHTUNG CONNECTION SEAL JUNTA RACOR GUARNIZIONE
	79 03 062 036	02	CU 12.1X18-2	-

15	79 03 027 282	02	DIAM 8X1.25-41	GOUJON STEMBOLZEN STUD ESPARRAGO PERNO
16	79 03 009 081	01	DIAM 8X1.25-30	VIS CHC SCHRAUBE SOCKET SCREW TORNILLO CHC VITE TESTA
17	79 03 009 132	01	8X1.25-25	-
18	79 03 201 033 RP 7903201663	01	DIAM 8X1.25-25	VIS TH SCHRAUBE CAPSCREW TORNILLO TH VITE
19	5 503 389	02		VIS FIX PLAQUE PLAT BEFSCHRAUB SCREW PLATE TORNILLO VITE PIASTRA
20	79 32 566 524 RP 7903069025	03	DIAM 8.5 X 25	PLAQUETTE PLAKETTE INJ PUMP PLATE PLAQUETA PIASTRINA
21	79 03 058 030	02	DIAM 8X18X1.4	RONDELLE A DENT ZAHNSCHEIBE SPRING WASHER ARANDELA RONDELLA DENTAT
22	79 03 056 005	01	DIAM 5.3X9.4	-
23	5 503 390 RP 7903056005	02		RONDELLE GROWER GROWERSCHEIBE SPRING WASHER ARANDELA RONDELLA GROWER
24	79 03 032 018 RP 7903232017	02	DIAM 8X1.25-6.5	ECROU HEXAGONAL SECHSKANTMUTTER HEXAGONAL NUT TUERCA DADO ESAGONALE
25	79 03 032 028 RP 7903232019	01	DIAM 12X1.75	-

.../...

22/11/90
3191 01-1430-10
PAGE : 3

K01

POMPE D'INJECTION
EINSPRITSPUMPE
INJECTION PUMP
BOMBA DE INYECCION
POMPA INIEZIONE E PIGNONE

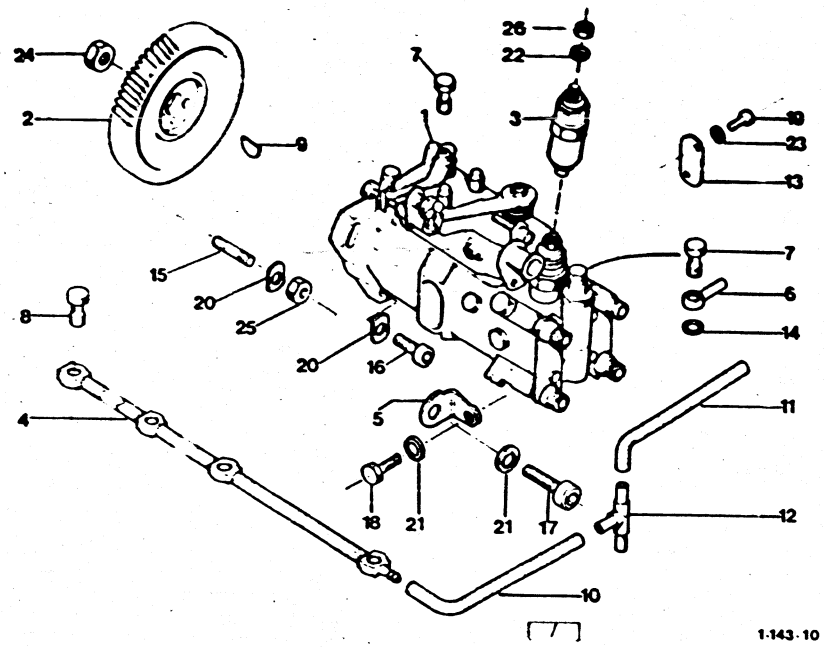

X143010

ROTO DIESEL
GAZOLE 2,5L

26	79 03 032 006	01	DIAM 5X0.80	ECROU MUTTER NUT TUERCA DADO
27	95 647 748	01		KIT CACH POUSSI S STANBSCHU DUST COVER KIT KIT TAPA POLVO DADO

22/11/90
3191 01-1430-20
PAGE : 1

K02

POMPE D'INJECTION
EINSPRITSPUMPE
INJECTION PUMP
BOMBA DE INYECCION
POMPA INIEZIONE E PIGNONE

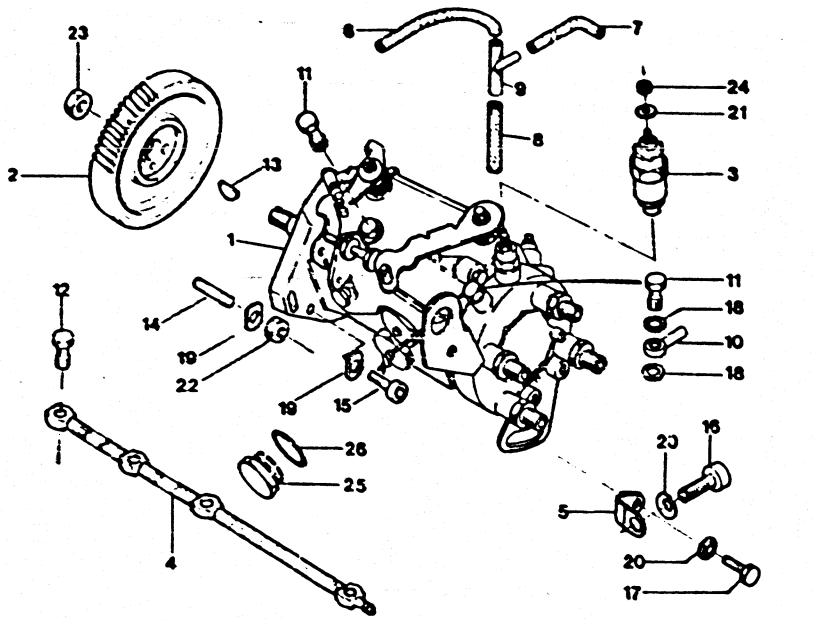

3191 [05/87] 1-143-20

X143020

ROTO DIESEL
GAZOLE 2,5L TURBO

01	95 577 591	01	MAS 100 R 8443 ▶ 3764	POMPE INJECTION EINSPRITZPUMPE INJECTION PUMP BOMBA INYECCION POMPA INIEZIONE
	95 635 677	01	R8443 MAS 200 3765 ▶	-
02	95 552 629	01	32 DENT	PIGNON DE POMPE PUMPENRITZEL INJ PUMP PINION PINON MANDO PIGNONE POMPA
03	95 588 284	01		ELECTROVANNE ELEKTROVENTIL ELECTRO-VALVE ELECTROVALVULA ELETTROVALVOLA
04	95 546 598	01		COLLECTEUR ROHR FEED BACK TANK COLECTOR COLLETTORE
05	95 558 415	01		SUPPORT AR PPE HINT HALTER PUMP SUPPORT SOPORTE AR PPE SUPPORTO POST
06	79 05 026 755 RP 95632929	01	DIAM 7X12-LON 426 CAOUTCHOUC ▶ 3764	RACCORD SCHLAUCH VACUUM UNION RACOR DEPRESION RACCORDO
	95 632 929	01	DIAM 7X12-LON 525 CAOUTCHOUC 3765 ▶	-
07	79 05 026 756 RP 95636641	01	DIAM 3,5X7,5-LON216 CAOUTCHOUC ▶ 3764	-
	95 636 641	01	DIAM 3X8-LON 700 CAOUTCHOUC 3765 ▶	-
08	79 05 026 754 RP 95632929	01	DIAM 7X12 -116	-
09	95 595 280	01		SUPPORT TRAEGER EXTENS SUPPORT SOPORTE SUPPORTO
10	95 588 757	01	DIAM 10.6	RACCORD SCHLAUCH METALLIC UNION RACOR RACCORDO
	5 502 419	01	DIAM 12	-
11	95 607 699	01	DIAM 10	VIS RACCORD VERB.SCHRAUBE UNION SCREW TORNILLO RACOR VITE RACCORDO
	95 607 701	01	DIAM 12	-

.../...

22/11/90
3191 01-1430-20
PAGE : 2

K03

POMPE D'INJECTION
EINSPRITSPUMPE
INJECTION PUMP
BOMBA DE INYECCION
POMPA INIEZIONE E PIGNONE

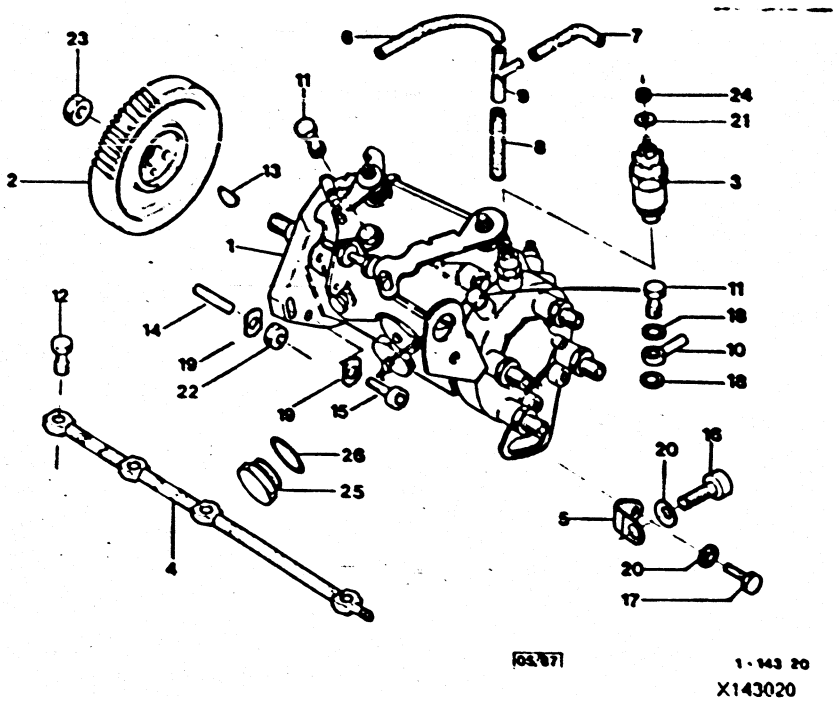

ROTO DIESEL
GAZOLE 2,5L TURBO

12	95 579 555	04	DIAM 8X1.00-17	VIS RACCORD VERB SCHRAUBE UNION SCREW TORNILLO RACOR VITE RACCORDO
13	26 133 109	01	6.5X15.7X3	CLAVETTE KEIL PUMP KEY CHAVETA CHIAVETTA
14	79 03 027 282	02	DIAM 8X1.25-41	GOUJON STEHBOLZEN STUD ESPARRAGO PERNO
15	79 03 009 081	01	DIAM 8X1.25-30	VIS CHC SCHRAUBE SOCKET SCREW TORNILLO CHC VITE TESTA
16	79 03 009 132	01	8X1.25-25	-
17	79 03 001 842 RP 7903201663	01	8X1.25-25	VIS TH SCHRAUBE CAPSCREW TORNILLO TH VITE
18	79 03 062 038	02	CU 10.7X18E2.5	JOINT DICHTUNG CONNECTION SEAL JUNTA RACOR GUARNIZIONE
	79 03 062 036	02	CU 12.1X18-2	-
19	79 32 566 524 RP 7903069025	03	DIAM 8.5 X 25	PLAQUETTE PLAKETTE INJ PUMP PLATE PLAQUETA PIASTRINA
20	79 03 058 030	02	DIAM 8X18X1.4	RONDELLE A DENT ZAHNSCHEIBE SPRING WASHER ARANDELA RONDELLA DENTAT
21	79 03 056 005	01	DIAM 5.3X9.4	-
22	79 03 032 018 RP 7903232017	02	DIAM 8X1.25-6.5	ECROU HEXAGONAL SECHSKANTMUTTER HEXAGONAL NUT TUERCA DADO ESAGONALE
23	79 03 032 028 RP 7903232019	01	DIAM 12X1.75	-
24	79 03 032 006	01	DIAM 5X0.80	ECROU MUTTER NUT TUERCA DADO

.../...

22/11/90
3191 01-1430-20
PAGE : 3
K04

POMPE D'INJECTION
EINSPRITSPUMPE
INJECTION PUMP
BOMBA DE INYECCION
POMPA INIEZIONE E PIGNONE

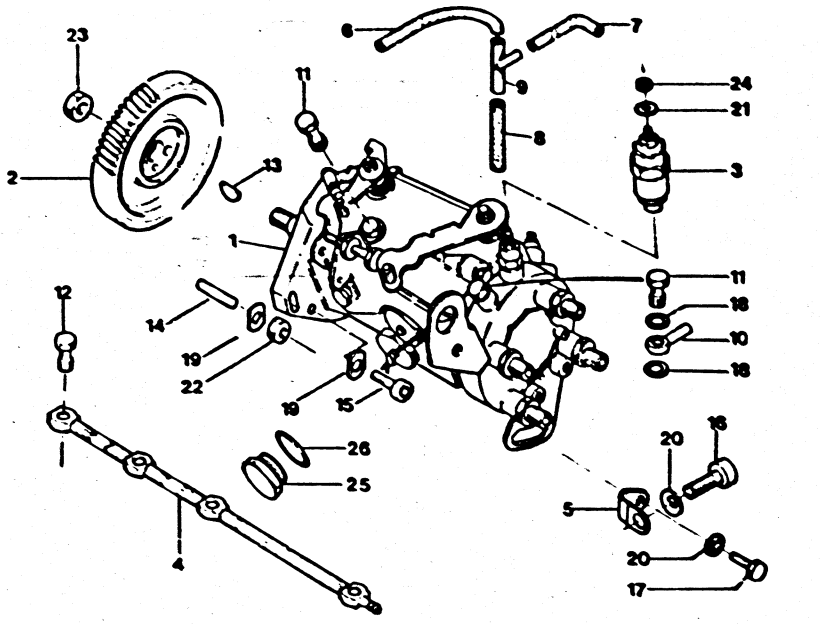

3191 05/87 1-143 20

X143020

ROTO DIESEL
GAZOLE 2,5L TURBO

25	94 01 933 040 RP 9401933078	01	▶ 3978		BOUCHON VISITE KONTROLLSTOPFEN INSPECTION PLUG OBTURADOR TAPPO REVISIONE
	94 01 933 078	01	3979 ▶ 4495	-	
26	94 01 933 050	01	▶ 4495		JOINT TORIQUE RINGDICHTUNG RING-SEAL JUNTA TORICA ANELLO TENUTA
27	95 647 748	01			KIT CACH POUSSI S STANBSCHU DUST COVER KIT KIT TAPA POLVO ANELLO TENUTA
28	95 653 960	01	4496 ▶		BOUCHON + JOINT STOPF + DICHT PLUG ASSY TAPON + JUNTA INS TAPPO + GUARN

22/11/90
3191 01-1430-25
PAGE : 1

K05

POMPE D'INJECTION
EINSPRITSPUMPE
INJECTION PUMP
BOMBA DE INYECCION
POMPA INIEZIONE E PIGNONE

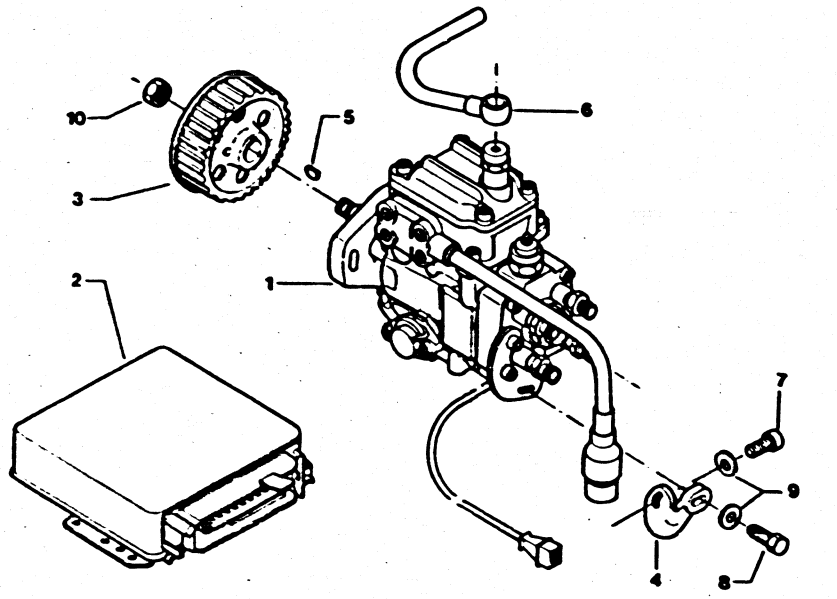

3191 04/87 1.143.21

X143025

BOSCH
GAZOLE 2,5L TURBO (A) (CH)

01	93 011 496	01	VP 15	POMPE INJECTION EINSPRITZPUMPE INJECTION PUMP BOMBA INYECCION POMPA INIEZIONE
02	95 633 964	01	0281001049	BOITIER ELECTRO STEUERGERAET ELECTRONIC BOX MODULO SCATOLA ELETTRO
03	95 552 629	01	32 DENT	PIGNON DE POMPE PUMPENRITZEL INJ PUMP PINION PINON MANDO PIGNONE POMPA
04	96 012 116	01		SUPPORT PPE INJ PUMPENHALTER PUMP BRACKET SOP PPE INYECC SUPPORTO POMPA
05	26 133 109	01	6.5X15.7X3	CLAVETTE KEIL PUMP KEY CHAVETA CHIAVETTA
06	95 588 757	01	DIAM 10.6	RACCORD SCHLAUCH METALLIC UNION RACOR RACCORDO
07	79 03 009 132	01	8X1.25-25	VIS CHC SCHRAUBE SOCKET SCREW TORNILLO CHC VITE TESTA
08	79 03 001 842 RP 7903201663	01	8X1.25-25	VIS TH SCHRAUBE CAPSCREW TORNILLO TH VITE
09	79 03 058 030	02	DIAM 8X18X1.4	RONDELLE A DENT ZAHNSCHEIBE SPRING WASHER ARANDELA RONDELLA DENTAT
10	79 03 032 028 RP 7903232019	01	DIAM 12X1.75	ECROU HEXAGONAL SECHSKANTMUTTER HEXAGONAL NUT TUERCA DADO ESAGONALE

22/11/90
3191 01-1431-30
PAGE : 1

K06

FAISCEAU D'INJECTION - INJECTEURS
SATZ ROHRE - IJEKTOR
PIPE SET - INJECTOR
HAZ COMPLETO - INYECTORES
FASCIO COMPLETO - INIETTORI

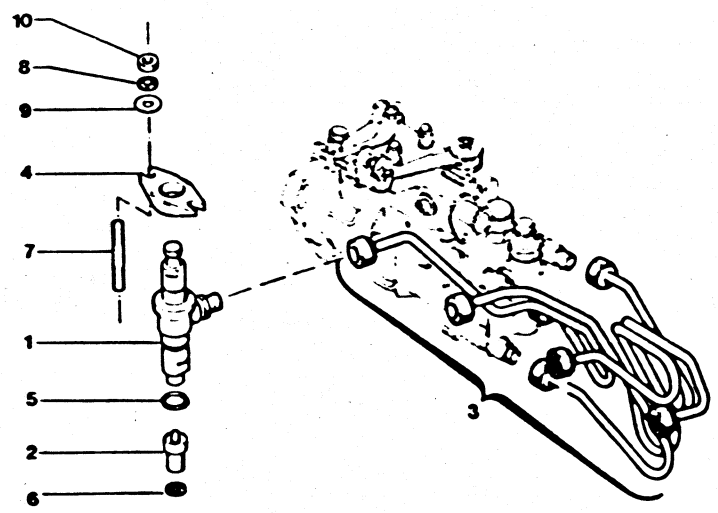

3180 1-1431-30 A1431JU

ROTO DIESEL
GAZOLE 2,5L TOUS TYPES
▶ 3764

01	5 482 055	04		PORTE-INJECTEUR E-DUESENHALTER INJECTOR-HOLDER INYECTOR PORTAINIETTORE
02	95 618 404	04	RDNOSDC 6577	INJECTEUR EINSPRITZDUESE ENGINE INJECTOR INYECTOR MOTOR INIETTORE
	79 32 567 850	04	-TURBO	-
03	95 496 270	01	▶ 3736	FAISCEAU TUYAUX LEITUNGSBUENDEL INJ PIP HARNESS JUEGO TUBOS FASCIO TUBI
	95 494 216 RP 95636948	01	-TURBO	-
	95 636 948	01	3737 ▶	-
04	75 479 147	04		BRIDE FLANSCH INJECTOR CLAMP BRIDA STAFFA
05	75 416 355	04	DIAM 14.2X21.4-1.9	JOINT INJECTEUR EINSPR-VENTDICH INJECTOR SEAL JUNTA INYECTOR GUARNIZIONE
07	26 162 369	08	DIAM 8X1.25-62	GOUJON STEHBOLZEN INJ HOLDER STUD ESPARRAGO PERNO
08	79 03 058 030	08	DIAM 8X18X1.4	RONDELLE A DENT ZAHNSCHEIBE SPRING WASHER ARANDELA RONDELLA DENTAT
09	79 03 053 418	08	8.5X20 E1.5	RONDELLE PLATE FLACHSCHEIBE PLAIN WASHER ARANDELA PLANA RONDELLA PIATTA
10	79 03 232 017	08	DIAM 8X1.25 - 6.5 RMP 7903032037	ECROU HEXAGONAL SECHSKANTMUTTER HEXAGONAL NUT TUERCA DADO ESAGONALE

22/11/90
3191 01-1431-35
PAGE : 1

K07 ↑

FAISCEAU D'INJECTION - INJECTEURS
SATZ ROHRE - IJEKTOR
PIPE SET - INJECTOR
HAZ COMPLETO - INYECTORES
FASCIO COMPLETO - INIETTORI

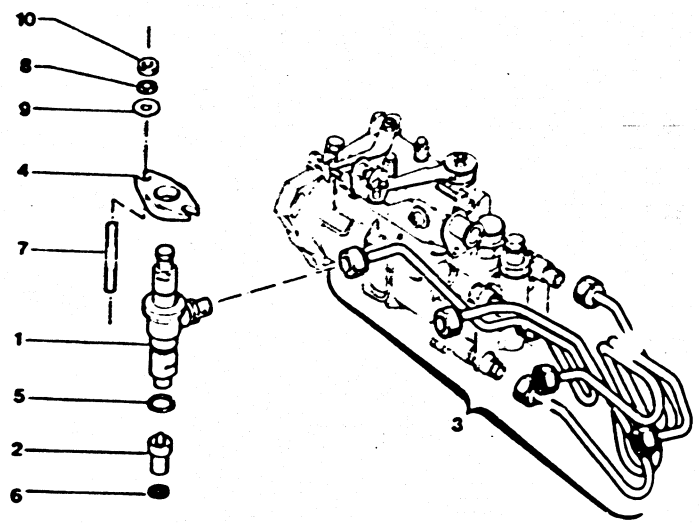

12/90

X1431350

X1431350

ROTO DIESEL
GAZOLE 2,5L TOUS TYPES SAUF (A) SAUF (CH)
3765 ▶

01	5 482 055	04		PORTE-INJECTEUR E-DUESENHALTER INJECTOR-HOLDER INYECTOR PORTAINIETTORE
02	95 618 404	04		INJECTEUR EINSPRITZDUESE ENGINE INJECTOR INYECTOR MOTOR INIETTORE
02	93 510 494	04	RDNOSDC 6850 C -TURBO	INJECTEUR EINSPRITZDUESE ENGINE INJECTOR INYECTOR MOTOR INIETTORE
03	95 636 948	01		FAISCEAU TUYAUX LEITUNGSBUENDEL INJ PIP HARNESS JUEGO TUBOS FASCIO TUBI
04	75 479 147	04		BRIDE FLANSCH INJECTOR CLAMP BRIDA STAFFA
05	75 416 355	04	DIAM 14,2X21,4-1,9	JOINT INJECTEUR EINSPR-VENTDICH INJECTOR SEAL JUNTA INYECTOR GUARNIZIONE
06	75 416 354	04	DIAM 5,2X13,6-1,3	RONDELLE SCHEIBE WASHER ARANDELA RONDELLA
07	26 162 369	08	DIAM 8X1,25-62	GOUJON STEHBOLZEN INJ HOLDER STUD ESPARRAGO PERNO
08	79 03 058 030	08	DIAM 8X18X1,4	RONDELLE A DENT ZAHNSCHEIBE SPRING WASHER ARANDELA RONDELLA DENTAT
09	79 03 053 418	08	8,5X20 E1,5	RONDELLE PLATE FLACHSCHEIBE PLAIN WASHER ARANDELA PLANA RONDELLA PIATTA
10	79 03 232 017	08	DIAM 8X1,25 - 6,5 RMP 7903032037	ECROU HEXAGONAL SECHSKANTMUTTER HEXAGONAL NUT TUERCA DADO ESAGONALE

22/11/90
3191 01-1431-40
PAGE : 1
K08

FAISCEAU D'INJECTION - INJECTEURS
SATZ ROHRE - IJEKTOR
PIPE SET - INJECTOR
HAZ COMPLETO - INYECTORES
FASCIO COMPLETO - INIETTORI

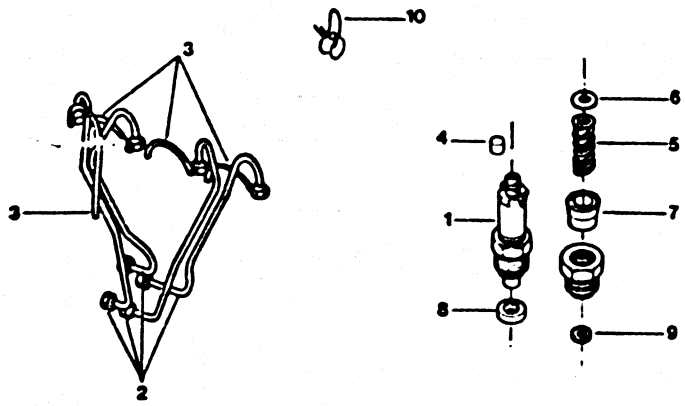

3191 [07/87] 1 143.31

X143140

BOSCH
GAZOLE 2,5L TURBO (A) (CH)

01	95 635 031	03	N° 1-2-3	PORTE-INJECTEUR E-DUESENHALTER INJECTOR-HOLDER INYECTOR PORTAINIETTORE
	95 635 032	01	N° 4	.
02	95 636 722	01		FAISCEAU TUYAUX LEITUNGSBUENDEL INJ PIP HARNESS JUEGO TUBOS FASCIO TUBI

03	93 500 920	04	DIAM 3X7 LON 250	RACCORD VERBINDUNG RUBBER HOSE TUBO GOMA RACCORDO
04	93 500 584	01		BOUCHON STOPFEN INJECTION PLUG TAPA INYECTOR TAPPO
05	94 01 988 108	04		RESSORT FEDER INJECTOR SPRING RESORTE MOLLA
06	94 019 894 80	99	E 0,80	RONDELLE SCHEIBE ADJUSTMT WASHER ARANDELA RONDELLA
	94 01 989 490	99	E 0,84	-
	94 01 989 660	99	E 0,88	-
	94 01 989 510	99	E 0,94	-
	94 01 989 670	99	E 0,98	-
	94 019 892 80	99	E 1,00	-
	94 01 989 290	99	E 1,04	-
	94 01 989 300	99	E 1,10	-
	94 01 989 310	99	E 1,14	-
	94 01 989 320	99	E 1,20	-
	94 01 989 330	99	E 1,24	-
	94 01 989 340	99	E 1,30	-
	94 01 989 350	99	E 1,34	-
	94 01 989 360	99	E 1,40	-
	94 01 989 370	99	E 1,44	-
	94 019 893 80	99	E 1,50	-

.../...

22/11/90
3191 01-1431-40
PAGE : 2

K09

FAISCEAU D'INJECTION - INJECTEURS
SATZ ROHRE - IJEKTOR
PIPE SET - INJECTOR
HAZ COMPLETO - INYECTORES
FASCIO COMPLETO - INIETTORI

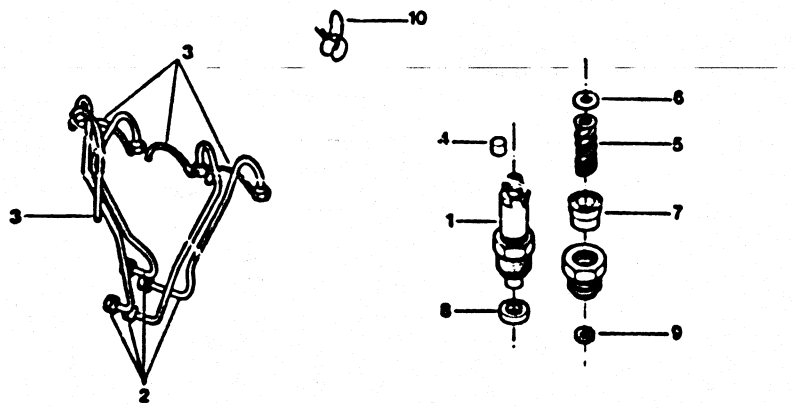

3191 [02/87] 1 143.31

X143140

BOSCH
GAZOLE 2,5L TURBO (A) (CH)

06	94 01 989 390	99	E 1.54	RONDELLE SCHEIBE ADJUSTMT WASHER ARANDELA RONDELLA
07	94 01 985 038	04		ENTRETOISE ABSTANDSSTUECK INJ HOLD SPACER DISTANCIADOR DISTANZIALE
08	75 416 355	04	DIAM 14,2X21,4-1,9	JOINT INJECTEUR EINSPR-VENTDICH INJECTOR SEAL JUNTA INYECTOR GUARNIZIONE
09	75 416 354	04	DIAM 5,2X13,6-1,3	RONDELLE SCHEIBE WASHER ARANDELA RONDELLA
10	79 03 083 134	09		COLLIER METAL METALLSCHELLE METALLIC CLAMP ABRAZADERA COLLARE METALL.

22/11/90
3191 01-1440-10
PAGE : 1

K10

DISPOSITIF D'INJECTION
EINSPRITZANLAGE
INJECTION DEVICE
DISPOSITIVO INYECCION
DISPOSITIVO INIEZIONE

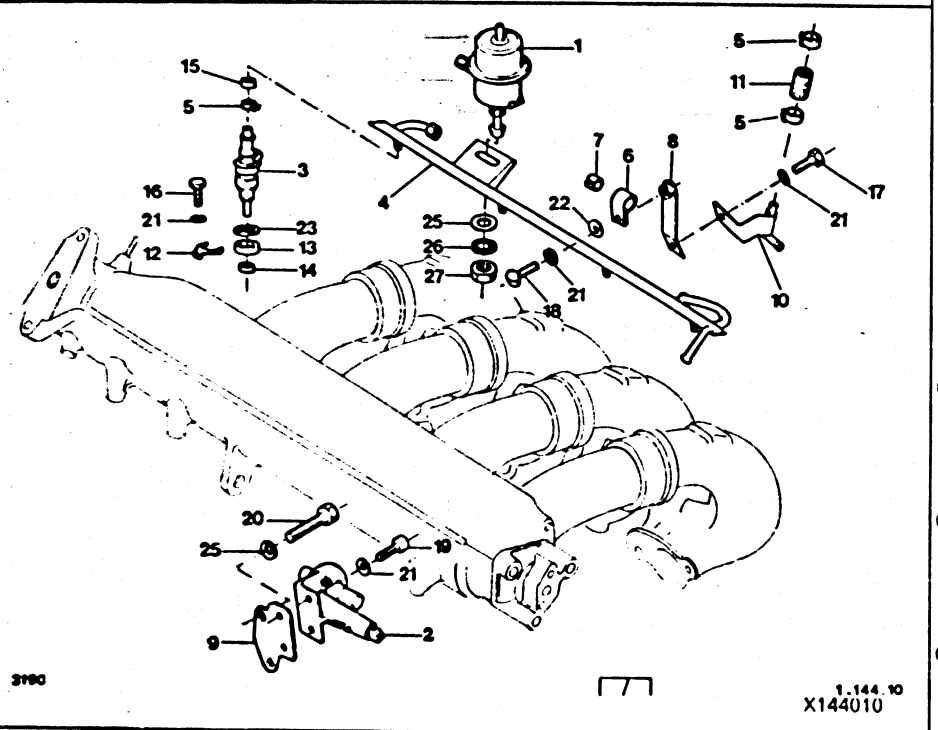

ESSENCE 2,5L INJECTION

01	95 554 685	01	DIAM 53 -91		REGULATEUR REGLER INJECT REGULATR REGULADOR REGOLATORE
02	95 496 620	01			CDE VOLET DEPAR BETAETIGUNG FLAP CONTRCL MANDO ESTARTER COMANDO
03	95 496 452	04			INJECTEUR EINSPRITZDUESE ENGINE INJECTOR INYECTOR MOTOR INIETTORE
04	95 591 664	01			RAMPE INJECTEUR RAMPE INJEC FEED RAMP RAMPA RAMPA
05	SRV 000 015	04	DIAM 8 A 16		COLLIER SERRAGE SCHLAUCHSCHELLE ADJUST CLAMP ABRAZADERA COLLARE CHIUSUR
	SRV 000 016	02	DIAM 12 A 22		COLLIER SCHELLE ADJUST COLLAR ABRAZADERA COLLARE
06	95 554 696	01			PATTE HALTELASCHE SUPPORT LUG SOPORTE STAFFA
07	95 554 697	01			BAGUE HALTERING GROMMET PASACABLES BOCCOLA
08	95 554 693	01			PATTE HALTELASCHE SUPPORT LUG SOPORTE STAFFA
09	5 489 070	01	2 DIAM 6X1.00-		SUPPORT HALTER FLOWMETER BRCKT SOPORTE SUPPORTO
10	95 554 688	01		2396 ▶	RACCORD AIR LUFTVERBINDUNG AIR UNION MANGUITO AIRE RACCORDO ARIA

.../...

22/11/90
3191 01-1440-10
PAGE : 2

K11

DISPOSITIF D'INJECTION
EINSPRITZANLAGE
INJECTION DEVICE
DISPOSITIVO INYECCION
DISPOSITIVO INIEZIONE

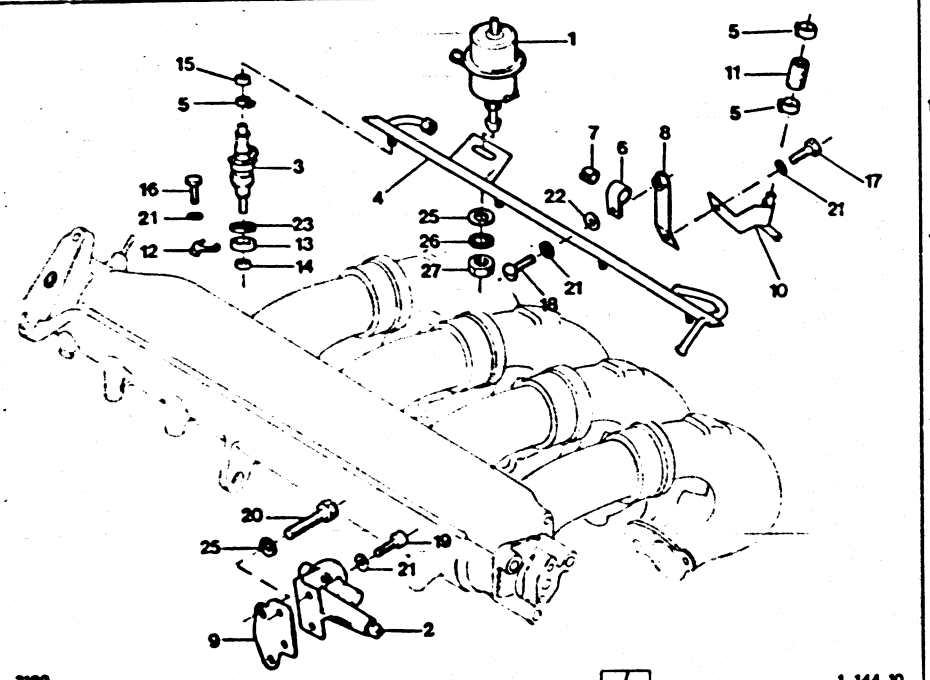

ESSENCE 2,5L INJECTION

11	95 599 493	01		TUBE DE LIAISON ZWISCHENROHR CONNECTING TUBE TUBO DE UNION TUBO. COLLEGAM.
12	5 412 356	04	1 DIAM 6.5	BRIDE FLANSCH INJECTOR CLAMP BRIDA STAFFA
13	5 412 354	04	SUP-21.8X32.2X7.6	BAGUE ELASTIQUE RING BUSHING CASQUILLO ELAS. BOCCOLA ELAST.
14	5 472 777	04	INF-8.8X13.5X4.5	JOINT INJECTEUR EINSPR-VENTDICH INJECTOR SEAL JUNTA INYECTOR GUARNIZIONE
15	95 554 691	04	1 DIAM 10.01	COUPELLE TELLER CUP COPELA SCODELLINO
16	79 03 201 140	01	DIAM 6X1.00-20	VIS TH SCHRAUBE CAPSCREW TORNILLO TH VITE
17	79 03 201 020	01	DIAM 6X1.00-12	-
18	ZF 13 276 111L	01	TCBM 6X14	VIS TOLE TCB BLECHSCHRAUBE TAPPING SCREW TORNILLO CHAPA VITE
19	79 03 009 072	02	6X1.00-12	VIS CHC SCHRAUBE SOCKET SCREW TORNILLO CHC VITE TESTA
20	79 03 001 884 RP 7903201663	02	DIAM 8X1.25-35	VIS TH SCHRAUBE CAPSCREW TORNILLO TH VITE
21	79 03 058 028	08	DIAM 6X14-1.4	RONDELLE A DENT ZAHNSCHEIBE SPRING WASHER ARANDELA RONDELLA DENTAT
22	79 03 053 028	01	DIAM 6X12X1.2	RONDELLE PLATE FLACHSCHEIBE PLAIN WASHER ARANDELA PLANA RONDELLA PIATTA

.../...

DISPOSITIF D'INJECTION
EINSPRITZANLAGE
INJECTION DEVICE
DISPOSITIVO INYECCION
DISPOSITIVO INIEZIONE

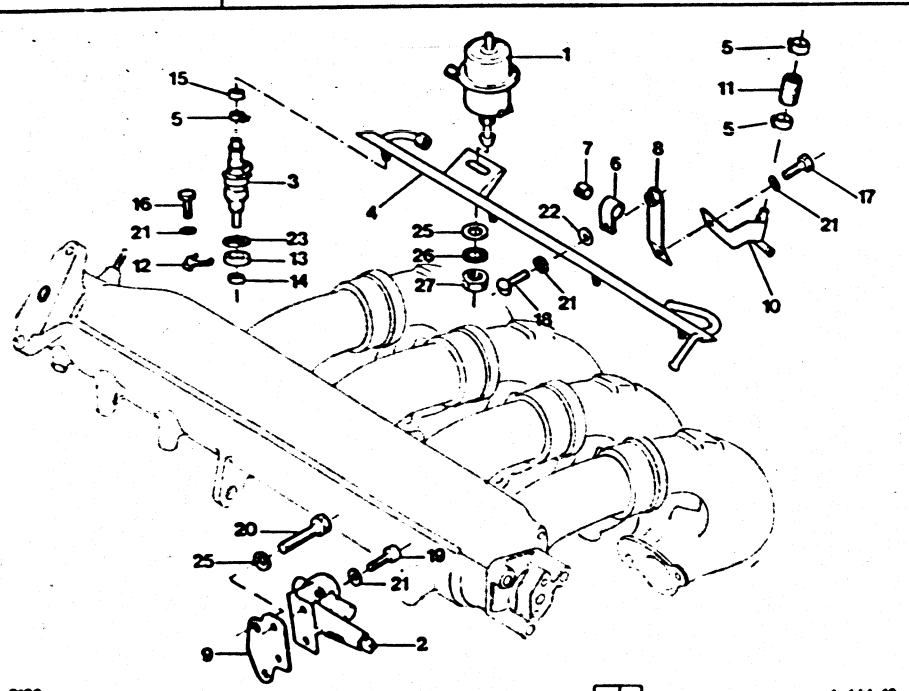

3190 1-144-10

ESSENCE 2,5L INJECTION

23	5 412 355	04	24,3X32X2,5	RONDELLE SCHEIBE WASHER ARANDELA RONDELLA
24	79 03 058 030	02	DIAM 8X18X1.4	RONDELLE A DENT ZAHNSCHEIBE SPRING WASHER ARANDELA RONDELLA DENTAT
25	22 802 019	01	16X36X3.5	RONDELLE PLATE FLACHSCHEIBE PLAIN WASHER ARANDELA PLANA RONDELLA PIATTA
26	79 03 058 035	01	DIAM INT 16 EXT 32	RONDELLE GROWER GROWERSCHEIBE SPRING WASHER ARANDELA RONDELLA GROWER
27	79 03 232 056	01	16X1,50E13	ECROU HEXAGONAL SECHSKANTMUTTER HEXAGONAL NUT TUERCA DADO ESAGONALE

22/11/90
3191 01-1440-15
PAGE : 1

K13

DISPOSITIF D'INJECTION
EINSPRITZANLAGE
INJECTION DEVICE
DISPOSITIVO INYECCION
DISPOSITIVO INIEZIONE

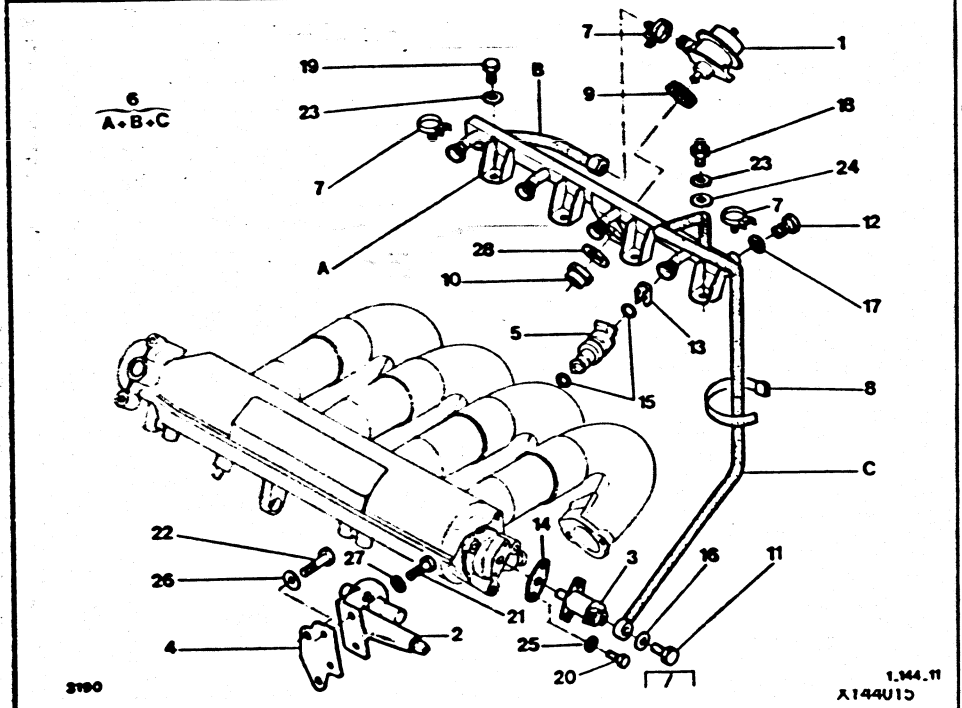

(D) 3522 > 3613
ESSENCE 2,5L INJECTION TURBO
▶ 3521

01	95 603 476	01		REGULATEUR REGLER PRESS REGULATOR REGULADOR REGOLATORE
02	95 605 083	01		CDE VOLET DEPAR BETAETIGUNG FLAP CONTROL MANDO ESTARTER COMANDO
03	95 605 081	01		INJECTEUR EINSPRITZDUESE ENGINE INJECTOR INYECTOR MOTOR INIETTORE
04	5 489 070	01	2 DIAM 6X1.00-	SUPPORT HALTER FLOWMETER BRCKT SOPORTE SUPPORTO
05	91 514 551	04		INJECTEUR EINSPRITZDUESE ENGINE INJECTOR INYECTOR MOTOR INIETTORE
06	95 630 207	01	4 POINTS	RAMPE LIAISON VERBINDUNG CONNECTION RAMP GUIA DE UNION CONNESSIONE
07	79 03 083 348	04		COLLIER SERRAGE SCHLAUCHSCHELLE ADJUST CLAMP ABRAZADERA COLLARE CHIUSUR
08	26 141 679 RP 7903085044	01	LON 165	COLLIER SCHELLE ADJUST COLLAR ABRAZADERA COLLARE
09	95 603 475	01		AMORTISSEUR DAEMPFER SHOCK-ABSORBER AMORTIGUADOR AMMORTIZZATORE
10	95 603 474	01		ENTRETOISE ABSTANDSSTUECK SPACER JUEGO DISTANCIA DISTANZIALE
11	95 583 484	01	TH 8X100	VIS TOLE TH BLECHSCHRAUBE TAPPING SCREW TORNILLO TH VITE LAMIERA

.../...

22/11/90
3191 01-1440-15
PAGE : 2
K14

DISPOSITIF D'INJECTION
EINSPRITZANLAGE
INJECTION DEVICE
DISPOSITIVO INYECCION
DISPOSITIVO INIEZIONE

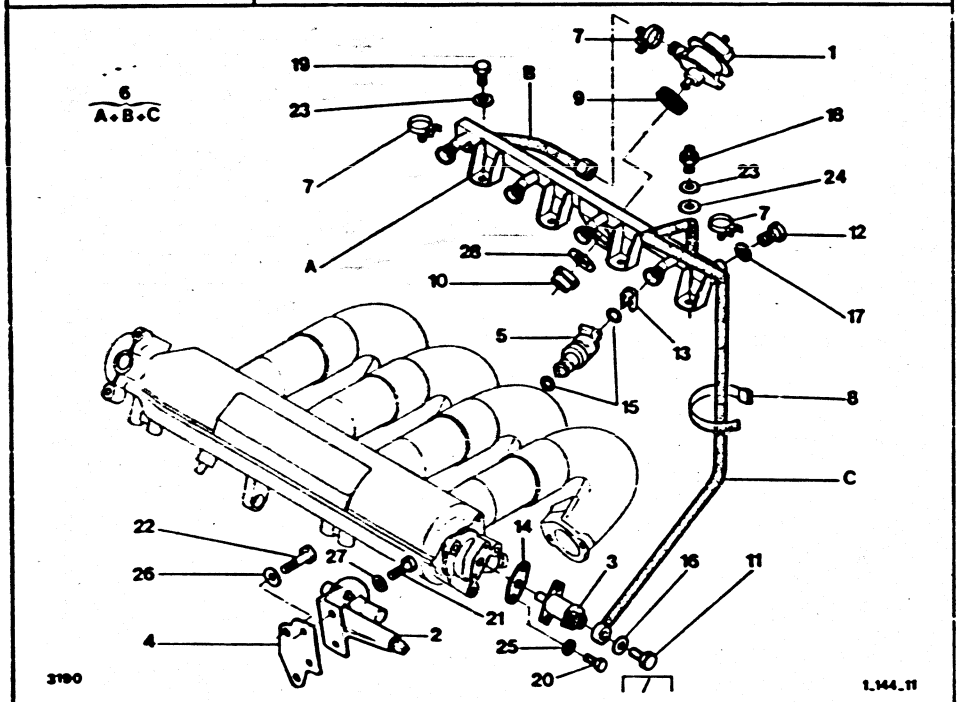

(D) 3522 > 3613
ESSENCE 2,5L INJECTION TURBO
▶ 3521

12	95 602 902	01		VIS RACCORD VERB.SCHRAUBE UNION SCREW TORNILLO RACOR VITE RACCORDO
13	91 513 214	04		CLIP INJECTEUR CLIP E-VENTIL INJECTOR CLIP CLIP INYECTOR GRAFFETTA INIET
14	5 502 795	01		JOINT DICHTUNG CIRCUIT SEAL JUNTA GUARNIZIONE
15	95 614 684	08	DIAM 8X15-3.5	JOINT TORIQUE RINGDICHTUNG RING-SEAL JUNTA TORICA ANELLO TENUTA
16	22 456 009	02	DIAM 8X12 CU	JOINT DE TUBE DICHTUNG TUBE SEAL JUNTA DE TUBO GUARNIZIONE
17	22 457 009	02	CU DIAM 10X15 E1	RONDELLE PLATE FLACHSCHEIBE PLAIN WASHER ARANDELA PLANA RONDELLA PIATTA
18	79 03 027 314	01	DIAM 6X100 -34	VIS COLONNETTE STUETZSCHRAUBE SCREW COLUMN TORNILLO COLUMN VITE COLONNETTA
19	79 03 201 138	01	DIAM 6X1.00-12	VIS TH SCHRAUBE CAPSCREW TORNILLO TH VITE
20	26 214 419	02	CHC 5X80	VIS TOLE TH BLECHSCHRAUBE TAPPING SCREW TORNILLO TH VITE LAMIERA
21	79 03 009 072	02	6X1.00-12	VIS CHC SCHRAUBE SOCKET SCREW TORNILLO CHC VITE TESTA
22	79 03 201 033 RP 7903201663	02	DIAM 8X1.25-25	VIS TH SCHRAUBE CAPSCREW TORNILLO TH VITE

.../...

DISPOSITIF D'INJECTION
EINSPRITZANLAGE
INJECTION DEVICE
DISPOSITIVO INYECCION
DISPOSITIVO INIEZIONE

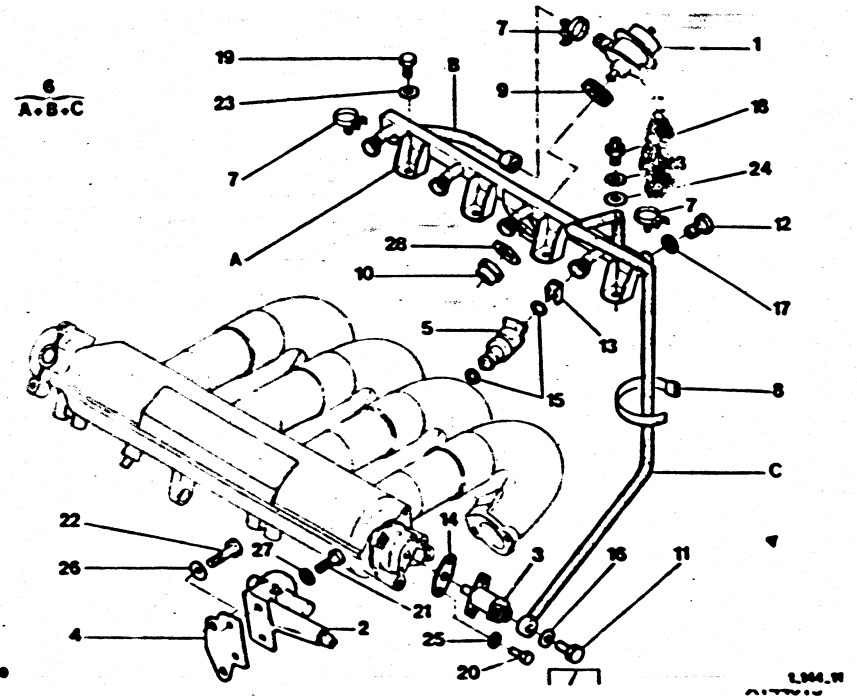

(D) 3522 > 3613
ESSENCE 2,5L INJECTION TURBO
▶ 3521

23	79 03 053 033	02	DIAM 6X18X2	RONDELLE PLATE FLACHSCHEIBE PLAIN WASHER ARANDELA PLANA RONDELLA PIATTA
24	79 03 053 039	01	7X20X2.5	-
25	79 03 056 005	02	DIAM 5.3X9.4	RONDELLE A DENT ZAHNSCHEIBE SPRING WASHER ARANDELA RONDELLA DENTAT
26	79 03 058 030	02	DIAM 8X18X1.4	RONDELLE A DENT ZAHNSCHEIBE SPRING WASHER ARANDELA RONDELLA DENTAT
27	79 03 058 028	02	DIAM 6X14-1.4	-
28	26 192 979	01	DIAM 20.5X30-1.5	RONDELLE PLATE FLACHSCHEIBE PLAIN WASHER ARANDELA PLANA RONDELLA PIATTA

22/11/89
3191 01-1410-25
PAGE : 1

DISPOSITIF D'INJECTION
EINSPRITZANLAGE
INJECTION DEVICE
DISPOSITIVO INYECCION
DISPOSITIVO INIEZIONE

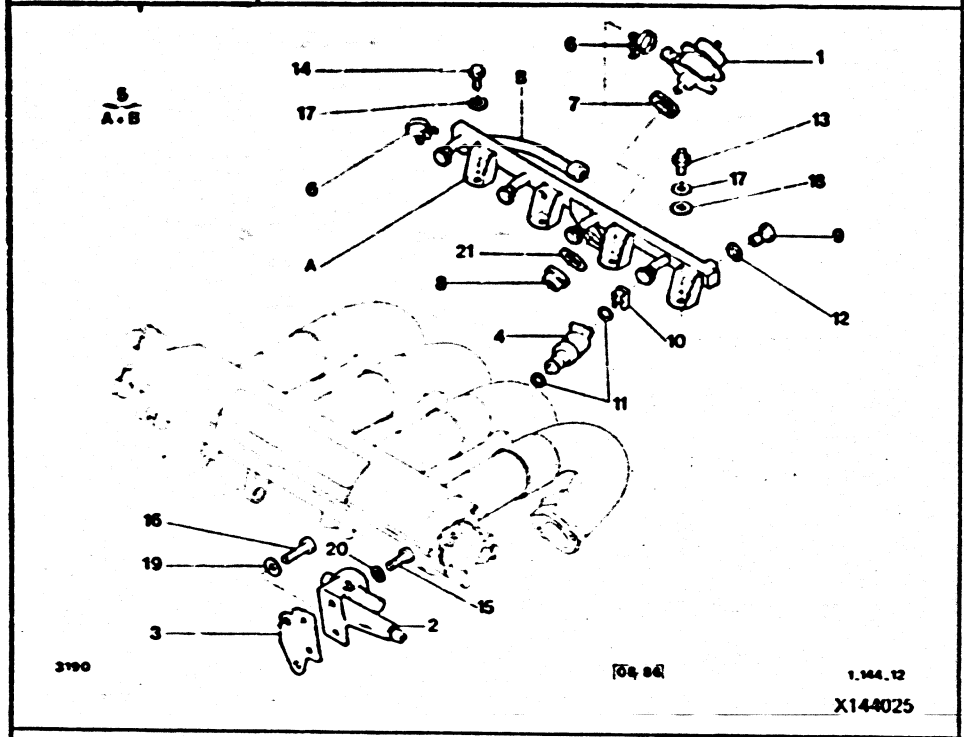

(XT) 3614>
ESSENCE 2,5L INJECTION TURBO
3522 ▶

- NOTA :XT = (D) (CH) (S) (NL)

01	95 603 476	01		REGULATEUR REGLER PRESS REGULATOR REGULADOR REGOLATORE
	95 636 811	01	A 280500141 BOSCH -(XT)	-
02	95 605 083	01		CDE VOLET DEPAR BETAETIGUNG FLAP CONTROL MANDO ESTARTER COMANDO
03	5 489 070	01	2 DIAM 6X1.00-	SUPPORT HALTER FLOWMETER BRCKT SOPORTE SUPPORTO
04	91 536 342	04		INJECTEUR EINSPRITZDUESE ENGINE INJECTOR INYECTOR MOTOR INIETTORE
	95 635 563	04	0280150804 BOSCH -(XT)	-
05	95 633 067	01	4 POINTS	RAMPE INJECTEUR RAMPE INJEC FEED RAMP RAMPA RAMPA
06	79 03 083 348	02		COLLIER SERRAGE SCHLAUCHSCHELLE ADJUST CLAMP ABRAZADERA COLLARE CHIUSUR
07	95 603 475	01		AMORTISSEUR DAEMPFER SHOCK-ABSORBER AMORTIGUADOR AMMORTIZZATORE
08	95 603 474	01		ENTRETOISE ABSTANDSSTUECK SPACER JUEGO DISTANCIA DISTANZIALE
09	95 602 902	01		VIS RACCORD VERB SCHRAUBE UNION SCREW TORNILLO RACOR VITE RACCORDO
10	91 513 214	04		CLIP INJECTEUR CLIP E-VENTIL INJECTOR CLIP CLIP INYECTOR GRAFFETTA INIET

.../...

DISPOSITIF D'INJECTION
EINSPRITZANLAGE
INJECTION DEVICE
DISPOSITIVO INYECCION
DISPOSITIVO INIEZIONE

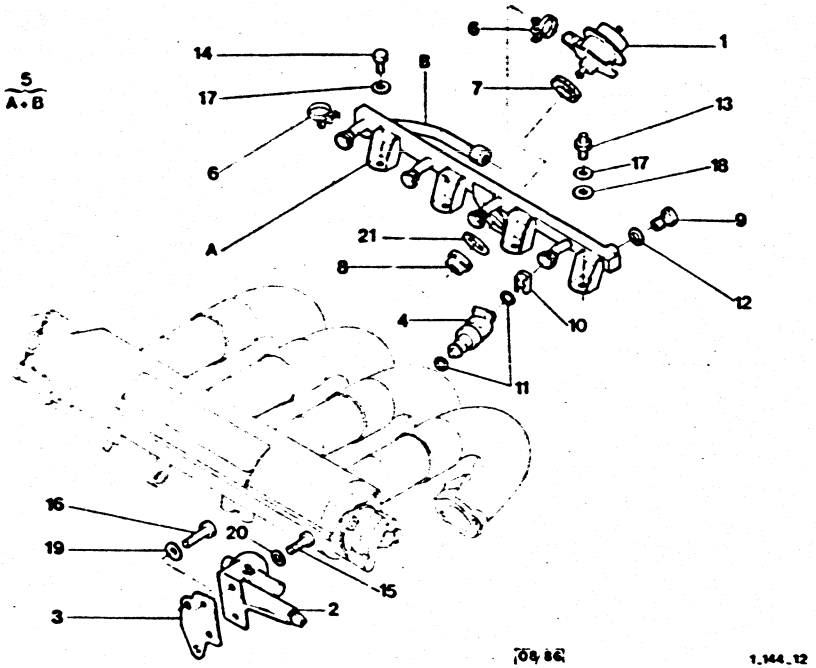

(XT) 3614>
ESSENCE 2,5L INJECTION TURBO
3522 ▶

11	95 614 684	08	DIAM 8X15-3,5	JOINT TORIQUE RINGDICHTUNG RING-SEAL JUNTA TORICA ANELLO TENUTA
12	22 457 009	01	CU DIAM 10X15 E1	RONDELLE PLATE FLACHSCHEIBE PLAIN WASHER ARANDELA PLANA RONDELLA PIATTA
13	79 03 027 314	01	DIAM 6X100 -34	VIS COLONNETTE STUETZSCHRAUBE SCREW COLUMN TORNILLO COLUMN VITE COLONNETTA
14	79 03 201 138	01	DIAM 6X1.00-12	VIS TH SCHRAUBE CAPSCREW TORNILLO TH VITE
15	79 03 009 072	02	6X1.00-12	VIS CHC SCHRAUBE SOCKET SCREW TORNILLO CHC VITE TESTA
16	79 03 001 884 RP 7903201663	02	DIAM 8X1.25-35	VIS TH SCHRAUBE CAPSCREW TORNILLO TH VITE
17	79 03 053 033	02	DIAM 6X18X2	RONDELLE PLATE FLACHSCHEIBE PLAIN WASHER ARANDELA PLANA RONDELLA PIATTA
18	79 03 053 039	01	7X20X2,5	-
19	79 03 058 030	02	DIAM 8X18X1.4	RONDELLE A DENT ZAHNSCHEIBE SPRING WASHER ARANDELA RONDELLA DENTAT
20	79 03 058 028	02	DIAM 6X14-1.4	-
21	26 192 979	01	DIAM 20.5X30-1.5	RONDELLE PLATE FLACHSCHEIBE PLAIN WASHER ARANDELA PLANA RONDELLA PIATTA

22/11/90
3191 01-1441-05
PAGE : 1

L13

CALCULATEUR ELECTRONIQUE
ELEKTRONISCHES STEUERGERAET
ELECTRONIC COMPUTOR
CALCULADOR ECTRONICO
CALCULATORE ELETTRONICO

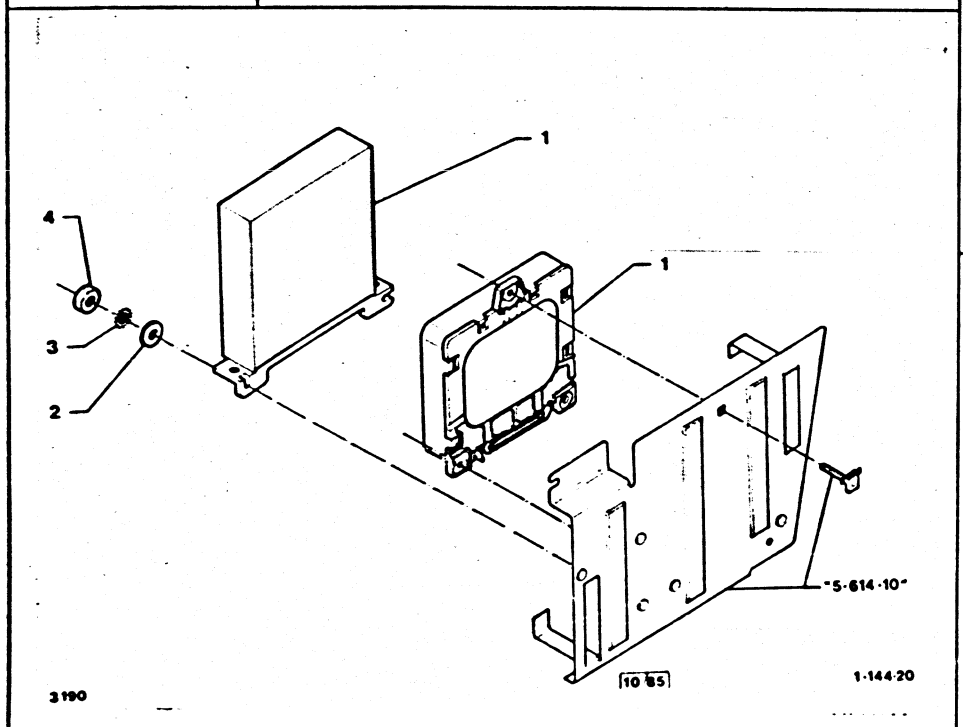

AEI
ESSENCE 2,5L INJECTION

- NOTA :XT = (D) (CH) (NL) (S) (A)

01	95 496 378	01			CALCULATEUR STEUERGERAET INJ REGULATOR CALCULADOR CALCOLATORE
	95 605 082	01	-INJECTION TURBO	▶ 3521	-
	95 635 034	01	-INJECTION TURBO	3522 ▶	-
02	79 03 053 369 NFP	02	DIAM: 4,25 X 8 - 1		RONDELLE PLATE FLACHSCHEIBE PLAIN WASHER ARANDELA PLANA RONDELLA PIATTA
03	79 03 056 003	02	DIAM 4.2 X 8		RONDELLE A DENT ZAHNSCHEIBE SPRING WASHER ARANDELA RONDELLA DENTAT
04	79 03 032 003	02	HE 4X0,7		ECROU HEXAGONAL SECHSKANTMUTTER HEXAGONAL NUT TUERCA DADO ESAGONALE

XT

51	95 635 039	01	0280000353 BOSCH		CALCULATEUR STEUERGERAET INJ REGULATOR CALCULADOR CALCOLATORE
	95 605 082	01	-INJECTION TURBO -(D)	3522 ▶ 3613	-
	95 635 041	01	BOSCH -INJECTION TURBO	3614 ▶	-
53	79 03 056 003	02	DIAM 4,2 X 8		RONDELLE A DENT ZAHNSCHEIBE SPRING WASHER ARANDELA RONDELLA DENTAT
54	79 03 032 003	02	HE 4X0,7		ECROU HEXAGONAL SECHSKANTMUTTER HEXAGONAL NUT TUERCA DADO ESAGONALE

22/11/90
3191 01-1720-10
PAGE : 1

L12

TURBO COMPRESSEUR-RACCORDS
TURBOKOMPRESSOR UND VERBINDUNGEN
TURBO-COMPRESSOR
TURBOCOMPRESSOR
TURBOCOMPRESSORE

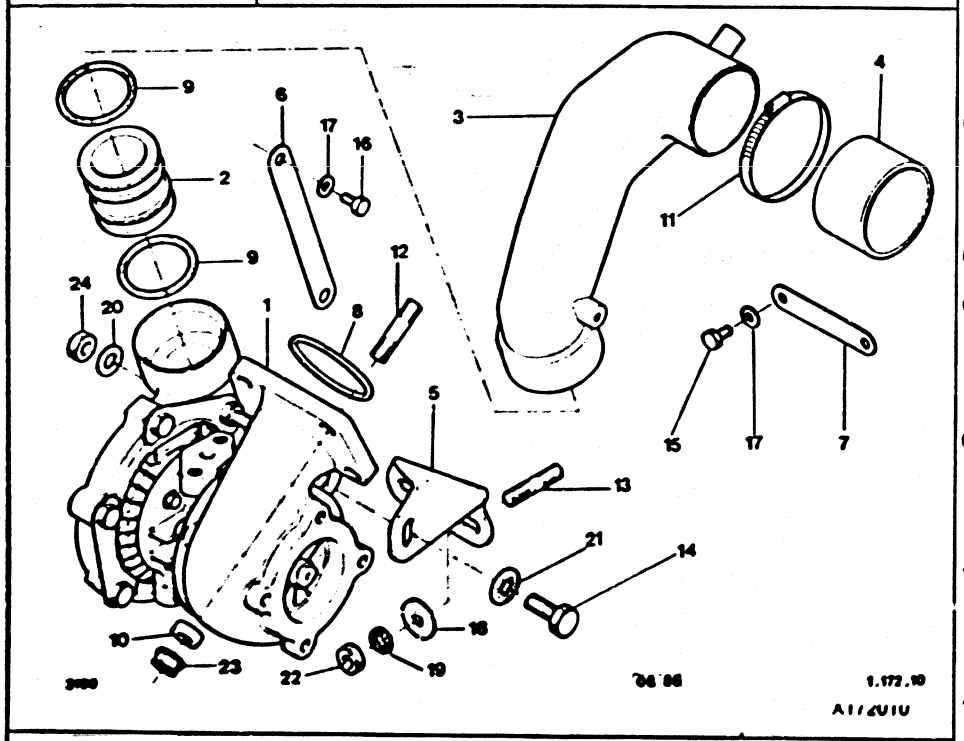

(D) 3522>
ESSENCE 2,5L INJECTION TURBO
▶ 3521

01	95 496 998	01		TURBO NE TURBOLADER NEU TURBO NEW TURBO NE TURBO NE	
02	95 570 492	01	ALU	RACCORD AIR TURBOKOMP SEITE AIR UNION MANGUITO AIRE RACCORDO ARIA	
03	95 602 405	01		.	
04	95 603 907	01		RACCORD AIR TURBOKOMP SEITE AIR UNION MANGUITO AIRE RACCORDO ARIA	
05	95 602 471	01		PATTE HALTELASCHE SUPPORT LUG SOPORTE STAFFA	
06	95 602 410	02		TIRANT STREBE STRUT TIRANTE TIRANTE	
07	95 601 829	04		-	
08	91 512 914	01	DIAM 53X60-3.5	JOINT DE TURBO DICHTUNG TURBO GASKET JUNTA DE TURBO GUARNIZIONE	
09	79 03 065 131	02	DIAM INT-40 EP 5	JOINT TORIQUE RINGDICHTUNG RING-SEAL JUNTA TORICA ANELLO TENUTA	
10	95 598 920	04		ENTRETOISE ABSTANDSSTUECK SPACER JUEGO DISTANCIA DISTANZIALE	
11	79 03 083 208 RP SRV000022	02	DIAM 50-70	COLLIER SERRAGE SCHLAUCHSCHELLE ADJUST CLAMP ABRAZADERA COLLARE CHIUSUR	
12	95 591 725	04	DIAM 10X1.50 -50	GOUJON STEHBOLZEN STUD ESPARRAGO PERNO	
13	95 583 322	02	DIAM 9X1.25	-	
14	79 03 001 864	01	DIAM 10X1.50 -30	VIS TH SCHRAUBE CAPSCREW TORNILLO TH VITE	

.../...

TURBO COMPRESSEUR-RACCORDS
TURBOKOMPRESSOR UND VERBINDUNGEN
TURBO-COMPRESSOR
TURBOCOMPRESSOR
TURBOCOMPRESSORE

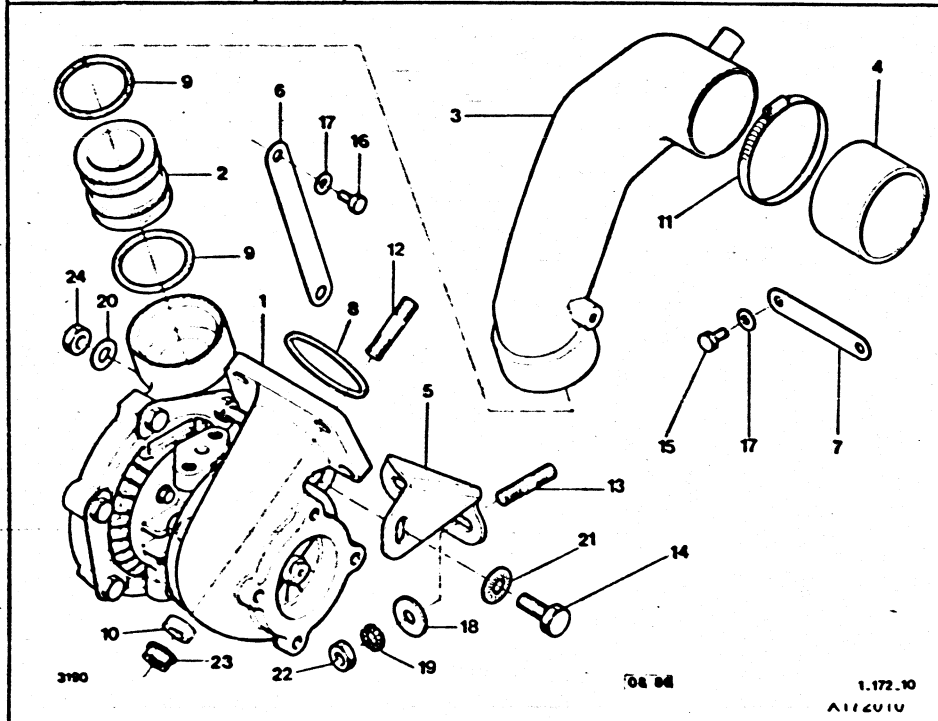

(D) 3522>
ESSENCE 2,5L INJECTION TURBO
▶ 3521

15	79 03 201 138	02	DIAM 6X1.00-12	VIS TH SCHRAUBE CAPSCREW TORNILLO TH VITE
16	79 03 201 021	02	DIAM 6X1.00-16	-
17	79 03 053 028	02	DIAM 6X12X1.2	RONDELLE PLATE FLACHSCHEIBE PLAIN WASHER ARANDELA PLANA RONDELLA PIATTA
18	ZC 9619 106 U NFP	02	-ESSENCE -2.5L -INJECTION TURBO	RONDELLE A DENT ZAHNSCHEIBE SPRING WASHER ARANDELA RONDELLA DENTAT
19	79 03 056 125	02	DIAM 9.5X16.5	RONDELLE GROWER GROWERSCHEIBE SPRING WASHER ARANDELA RONDELLA GROWER
20	79 03 053 395	01	DIAM 10X27X2.5	RONDELLE PLATE FLACHSCHEIBE PLAIN WASHER ARANDELA PLANA RONDELLA PIATTA
21	95 623 737	01	DIAM 10X20 EP 1.6	RONDELLE PICOTS SCHEIBE WASHER ARANDELA RONDELLA
22	79 03 032 247	02	DIAM 9X1.25	ECROU HEXAGONAL SECHSKANTMUTTER HEXAGONAL NUT TUERCA DADO ESAGONALE
23	91 513 239	04	H DIAM 10X150	ECROU MUTTER NUT TUERCA DADO
24	79 03 032 252 RP 7903232018	01	HE 10X1.50	ECROU HEXAGONAL SECHSKANTMUTTER HEXAGONAL NUT TUERCA DADO ESAGONALE

22/11/90
3191 01-1720-20
PAGE : 1

L10 ↓

TURBO COMPRESSEUR-RACCORDS
TURBOKOMPRESSOR UND VERBINDUNGEN
TURBO-COMPRESSOR
TURBOCOMPRESSOR
TURBOCOMPRESSORE

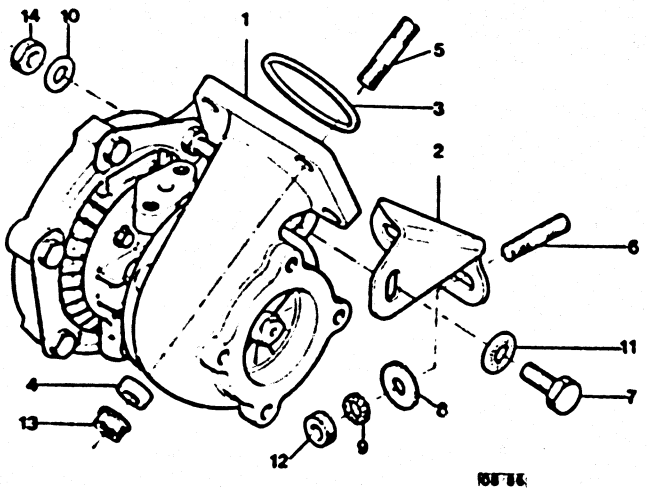

3190 1-172-11

XT 3614>
ESSENCE 2,5L INJECTION TURBO
3522 ▶

- NOTA : XT = (D) (CH) (S) (NL)

01	95 633 368	01			TURBO NE TURBOLADER NEU TURBO NEW TURBO NE TURBO NE
	95 636 039	01	-(XT)		.
02	95 602 471	01			PATTE HALTELASCHE SUPPORT LUG SOPORTE STAFFA
03	91 512 914	01	DIAM 53X60-3,5		JOINT DE TURBO DICHTUNG TURBO GASKET JUNTA DE TURBO GUARNIZIONE
04	95 598 920	04			ENTRETOISE ABSTANDSSTUECK SPACER JUEGO DISTANCIA DISTANZIALE
05	95 591 725	04	DIAM 10X1,50 -50		GOUJON STEHBOLZEN STUD ESPARRAGO PERNO
06	95 583 322	02	DIAM 9X1,25		-
07	79 03 001 864	01	DIAM 10X1,50 -30		VIS TH SCHRAUBE CAPSCREW TORNILLO TH VITE
08	ZC 9619 106 U NFP	02			RONDELLE A DENT ZAHNSCHEIBE SPRING WASHER ARANDELA RONDELLA DENTAT
09	79 03 056 125	02	DIAM 9,5X16,5		RONDELLE GROWER GROWERSCHEIBE SPRING WASHER ARANDELA RONDELLA GROWER
10	79 03 053 395	01	DIAM 10X27X2,5		RONDELLE PLATE FLACHSCHEIBE PLAIN WASHER ARANDELA PLANA RONDELLA PIATTA
11	95 623 737	01	DIAM 10X20 EP 1,6		RONDELLE PICOTS SCHEIBE WASHER ARANDELA RONDELLA

.../...

TURBO COMPRESSEUR-RACCORDS
TURBOKOMPRESSOR UND VERBINDUNGEN
TURBO-COMPRESSOR
TURBOCOMPRESSOR
TURBOCOMPRESSORE

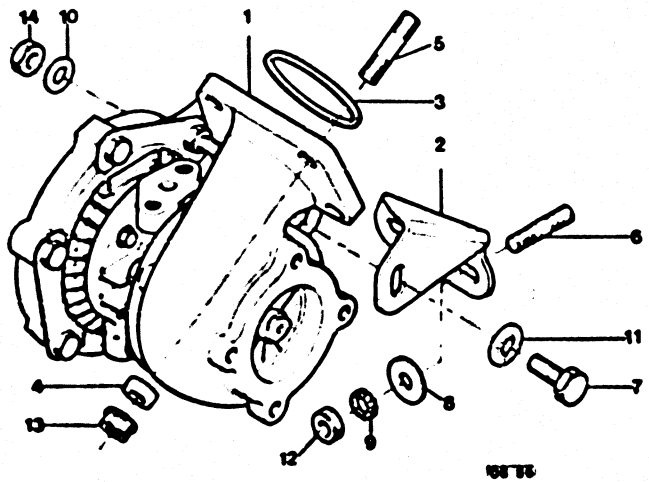

X172020

XT 3614>
ESSENCE 2,5L INJECTION TURBO
3522 ▶

12	79 03 032 247	02	DIAM 9X1.25	ECROU HEXAGONAL SECHSKANTMUTTER HEXAGONAL NUT TUERCA DADO ESAGONALE
13	91 513 239	04	H DIAM 10X150	ECROU MUTTER NUT TUERCA DADO
14	79 03 032 252 RP 7903232018	01	HE 10X1,50	ECROU HEXAGONAL SECHSKANTMUTTER HEXAGONAL NUT TUERCA DADO ESAGONALE

26/11/90
3191 01-1720-30
PAGE : 1

L08

TURBO COMPRESSEUR-RACCORDS
TURBOKOMPRESSOR UND VERBINDUNGEN
TURBO-COMPRESSOR
TURBOCOMPRESSOR
TURBOCOMPRESSORE

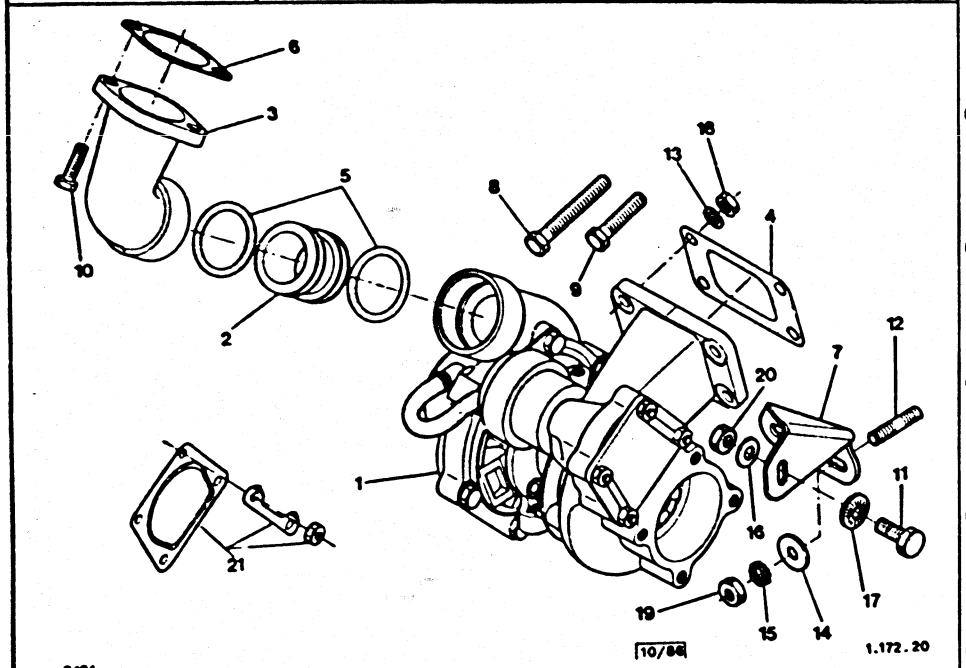

X172030

GAZOLE 2,5L TURBO
▶ 3764

01	95 631 020	01		3264 ▶	TURBO NE TURBOLADER NEU TURBO NEW TURBO NE TURBO NE
02	95 570 492	01	ALU		RACCORD AIR TURBOKOMP SEITE AIR UNION MANGUITO AIRE RACCORDO ARIA
03	95 570 491	01			EMBOUT ENDSTUECK AIR FITTING TOMA GHIERA
04	95 570 493	01			JOINT DE TURBO DICHTUNG TURBO GASKET JUNTA DE TURBO GUARNIZIONE
05	79 03 065 131	02	DIAM INT-40 EP 5		JOINT TORIQUE RINGDICHTUNG RING-SEAL JUNTA TORICA ANELLO TENUTA
06	95 562 354	01			JOINT DE TURBO DICHTUNG TURBO GASKET JUNTA DE TURBO GUARNIZIONE
07	95 597 786	01		3264 ▶	PATTE HALTELASCHE SUPPORT LUG SOPORTE STAFFA
08	79 03 001 768	02	TH 10X1,50-65		VIS FIX AMR SCHRAUBE FIXING SCREW TORNILLO VITE
09	79 03 001 896 RP 7903001865	02	TH 10X1,50-40		VIS TH SCHRAUBE CAPSCREW TORNILLO TH VITE
10	79 03 001 842 RP 7903201663	02	8X1,25-25		-
11	79 03 201 164 RP 7903001864	01	DIAM 6X1,00-25		-
12	95 583 322	02	DIAM 9X1,25		GOUJON STEHBOLZEN STUD ESPARRAGO PERNO

.../...

TURBO COMPRESSEUR-RACCORDS
TURBOKOMPRESSOR UND VERBINDUNGEN
TURBO-COMPRESSOR
TURBOCOMPRESSOR
TURBOCOMPRESSORE

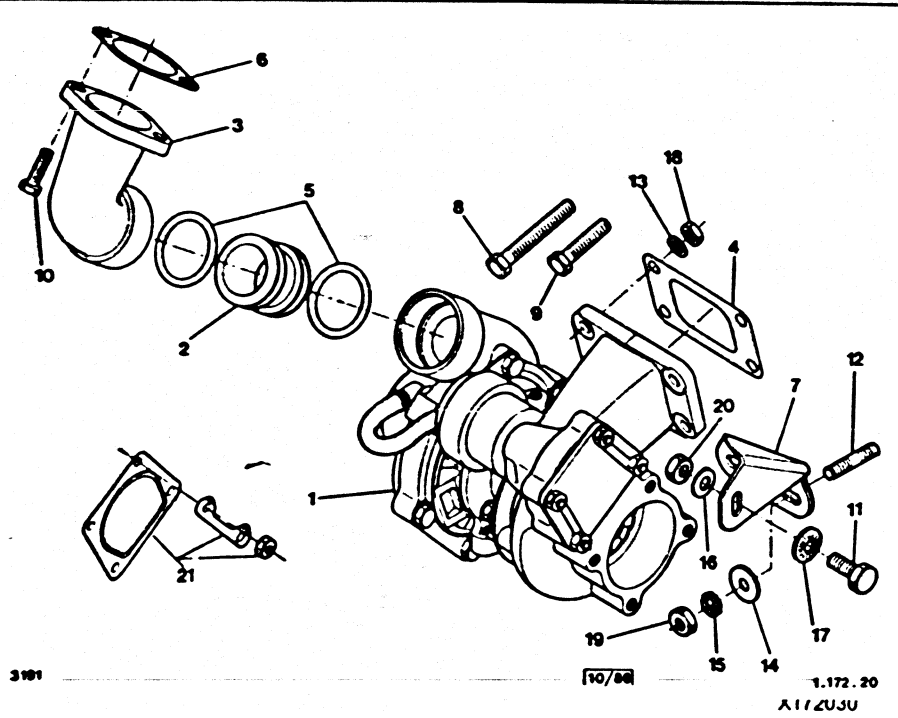

GAZOLE 2,5L TURBO
▶ 3764

13	79 03 055 019	04	DIAM 10	RONDELLE GROWER GROWERSCHEIBE SPRING WASHER ARANDELA RONDELLA GROWER
14	ZC 9619 106 U NFP	02		RONDELLE A DENT ZAHNSCHEIBE SPRING WASHER ARANDELA RONDELLA DENTAT
15	79 03 056 125	02	DIAM 9,5X16,5	RONDELLE GROWER GROWERSCHEIBE SPRING WASHER ARANDELA RONDELLA GROWER
16	79 03 053 395	01	DIAM 10X27X2,5	RONDELLE PLATE FLACHSCHEIBE PLAIN WASHER ARANDELA PLANA RONDELLA PIATTA
17	79 03 058 047 RP 95623737	01	DIAM 10,2X20,2-ELAS	RONDELLE CONIQU KONUSSCHEIBE SPRING WASHER ARANDELA RONDELLA CONICA
18	79 03 032 252 RP 7903232018	05	HE 10X1,50	ECROU HEXAGONAL SECHSKANTMUTTER HEXAGONAL NUT TUERCA DADO ESAGONALE
19	25 413 019 RP 7903032247	02	HE 9X125 H 9	-
20	79 03 232 018	05	DIAM 10 X 150	-
21	95 619 668	01	ENS	ENS JOINT+ECROU DICHT. + MUTTER NUT + SEAL SET CONJUNTO INSIEME

22/11/90
3191 01-1720-35
PAGE : 1

L06

TURBO COMPRESSEUR-RACCORDS
TURBOKOMPRESSOR UND VERBINDUNGEN
TURBO-COMPRESSOR
TURBOCOMPRESSOR
TURBOCOMPRESSORE

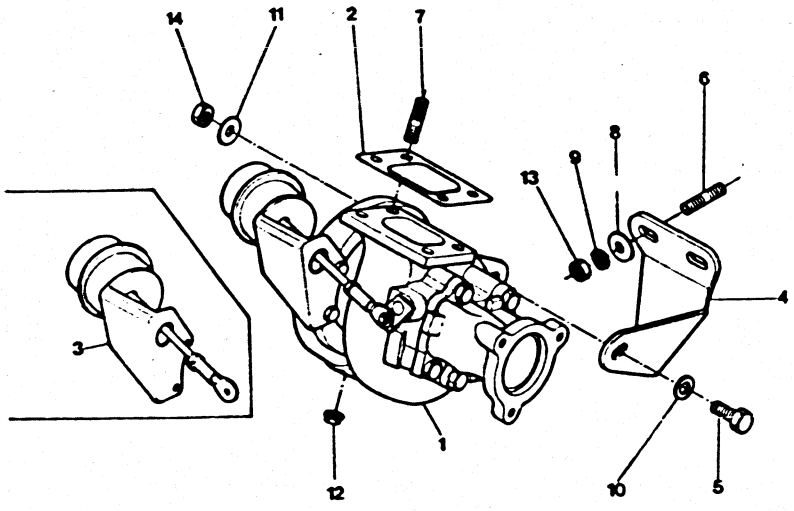

3191 12/87 1.172 . 21

X172035

GAZOLE 2,5L TURBO
3765 ▶

01	95 632 365	01		TURBO NE TURBOLADER NEU TURBO NEW TURBO NE TURBO NE
02	95 632 271	01		JOINT DE TURBO DICHTUNG TURBO GASKET JUNTA DE TURBO GUARNIZIONE
03	95 643 730	01		BOITIER REGUL. GEHAEUSE REGUL HOUSING CAJA REGULACION SCATOCA
04	95 597 786	01		PATTE HALTELASCHE SUPPORT LUG SOPORTE STAFFA
05	79 03 201 164 RP 7903001864	01	DIAM 6X1,00-25	VIS TH SCHRAUBE CAPSCREW TORNILLO TH VITE
06	95 583 322	02	DIAM 9X1,25	GOUJON STEHBOLZEN STUD ESPARRAGO PERNO
07	79 03 027 334	04	DIAM 8X1,25-25	-
08	ZC 9619 106 U NFP	02		RONDELLE A DENT ZAHNSCHEIBE SPRING WASHER ARANDELA RONDELLA DENTAT
09	79 03 056 125	02	DIAM 9,5X16,5	RONDELLE GROWER GROWERSCHEIBE SPRING WASHER ARANDELA RONDELLA GROWER
10	79 03 053 395	01	DIAM 10X27X2,5	RONDELLE PLATE FLACHSCHEIBE PLAIN WASHER ARANDELA PLANA RONDELLA PIATTA
11	79 03 058 047 RP 95623737	01	DIAM 10,2X20,2-ELAS	RONDELLE CONIQU KONUSSCHEIBE SPRING WASHER ARANDELA RONDELLA CONICA
12	95 499 175	04	DIAM 8X1,25	ECROU FREIN STOP-MUTTER SELF LOCKG NUT TUERCA FRENADA DADO FRENI

.../...

TURBO COMPRESSEUR-RACCORDS
TURBOKOMPRESSOR UND VERBINDUNGEN
TURBO-COMPRESSOR
TURBOCOMPRESSOR
TURBOCOMPRESSORE

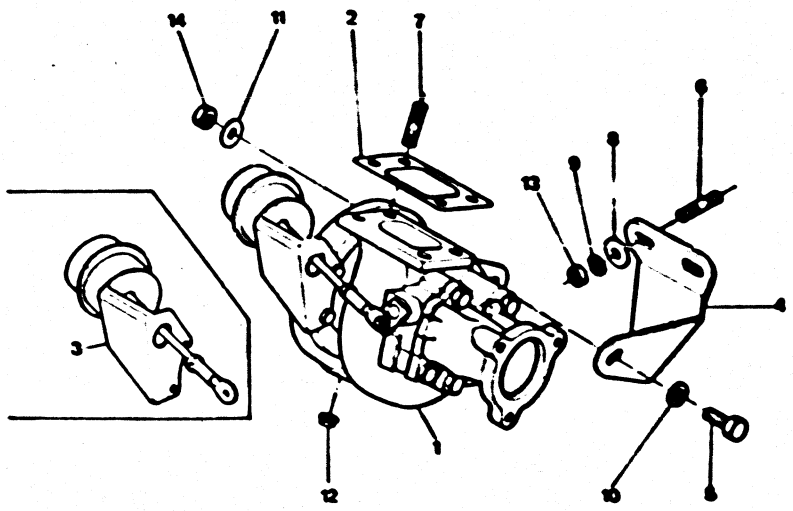

X172035

GAZOLE 2,5L TURBO
3765 ▶

13	25 413 019 RP 7903032247	02	HE 9X125 H 9	ECROU HEXAGONAL SECHSKANTMUTTER HEXAGONAL NUT TUERCA DADO ESAGONALE
14	79 03 032 252 RP 790323 018	01	HE 10X1.50	-

22/11/90
3191 01-1721-10
PAGE : 1

L04

VALVE DE DECHARGE
TURBOKOMPRESSOR UND VERBINDUNGEN
TURBO-COMPRESSOR
TURBOCOMPRESSOR
TURBOCOMPRESSORE

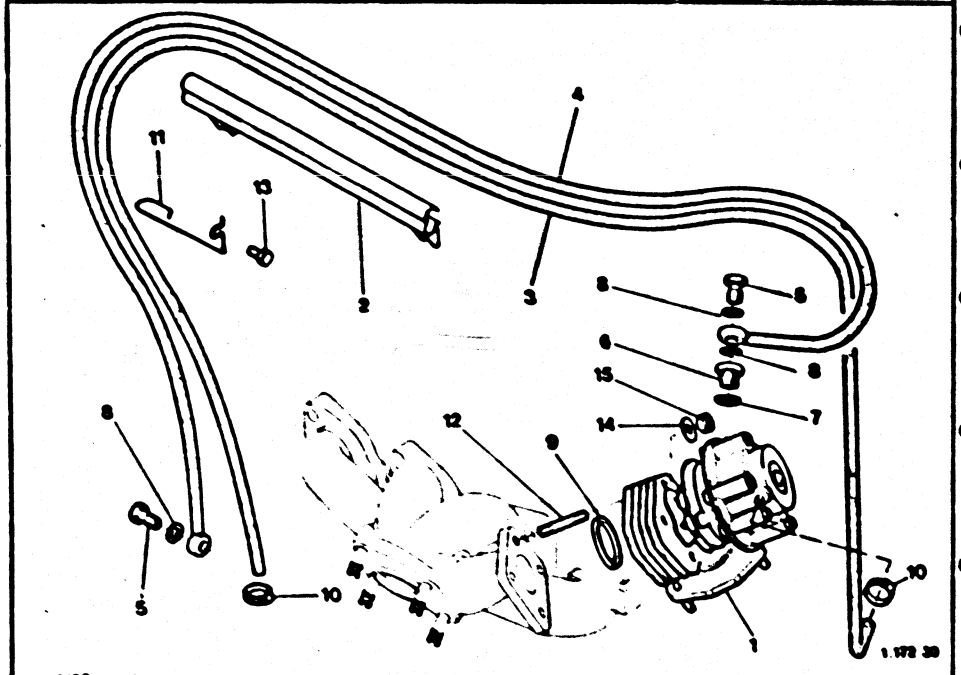

ESSENCE 2,5L INJECTION TURBO
▶ 3521

01	95 603 291	01			VALVE DECHARGE VENTIL DISCHARGE VALVE VALVULA VALVOLA
02	95 601 830	01		3522 ▶	PROTECTEUR SCHUTZ PROTECTOR PROTECTOR PROTEZIONE

03	95 602 898	01		TUBE RECYCLAGE ROHR GASRUECKFU RECYCLING TUBE TUBO RECICLAJE TUBO DI RICICLO
04	95 602 901	01		-
05	95 602 902	02		VIS RACCORD VERB SCHRAUBE UNION SCREW TORNILLO RACOR VITE RACCORDO
06	95 602 903	01		REDUCTEUR REDUZIERER REDUCTOR REDUCTOR RIDUTTORE
07	22 459 009	01	14.3X19X1	JOINT MANOCONT. DICHTUNG PRSS SWITCH SEAL JUNTA MANOCONT GUARNIZIONE
08	22 457 009	04	CU DIAM 10X15 E1	RONDELLE PLATE FLACHSCHEIBE PLAIN WASHER ARANDELA PLANA RONDELLA PIATTA
09	95 602 473	01		JOINT DE TURBO DICHTUNG TURBO CASKET JUNTA DE TURBO GUARNIZIONE
10	ZC 9857 134 U RP SRV000015	02		COLLIER SERRAGE SCHLAUCHSCHELLE ADJUST CLAMP ABRAZADERA COLLARE CHIUSUR
11	95 604 408	01		EPINGLE SPANGE PIN GRUPILLA SPILO
12	95 591 726	04	DIAM 8X1.25-69	GOUJON STEHBOLZEN STUD ESPARRAGO PERNO

.../...

22/11/90
3191 01-1721-10
PAGE : 2

L03

VALVE DE DECHARGE
TURBOKOMPRESSOR UND VERBINDUNGEN
TURBO-COMPRESSOR
TURBOCOMPRESSOR
TURBOCOMPRESSORE

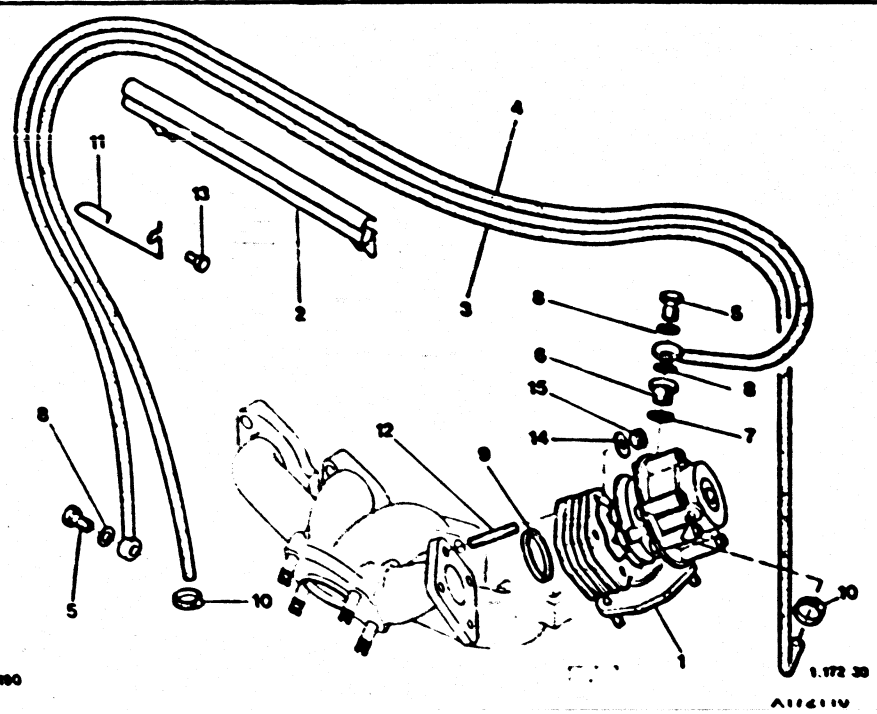

ESSENCE 2,5L INJECTION TURBO
▶ 3521

13	79 03 201 021	01	DIAM 6X1.00-16	VIS TH SCHRAUBE CAPSCREW TORNILLO TH VITE	15	91 514 246 RP 95632369	04	HE 8X1.25	ECROU MUTTER NUT TUERCA DADO
14	95 602 469	04	DIAM 8X20-3	RONDELLE SCHEIBE PIPE WASHER ARANDELA RONDELLA					

22/11/90
3191 01-1721-15
PAGE : 1

L02 ↓

VALVE DE DECHARGE
TURBOKOMPRESSOR UND VERBINDUNGEN
TURBO-COMPRESSOR
TURBOCOMPRESSOR
TURBOCOMPRESSORE

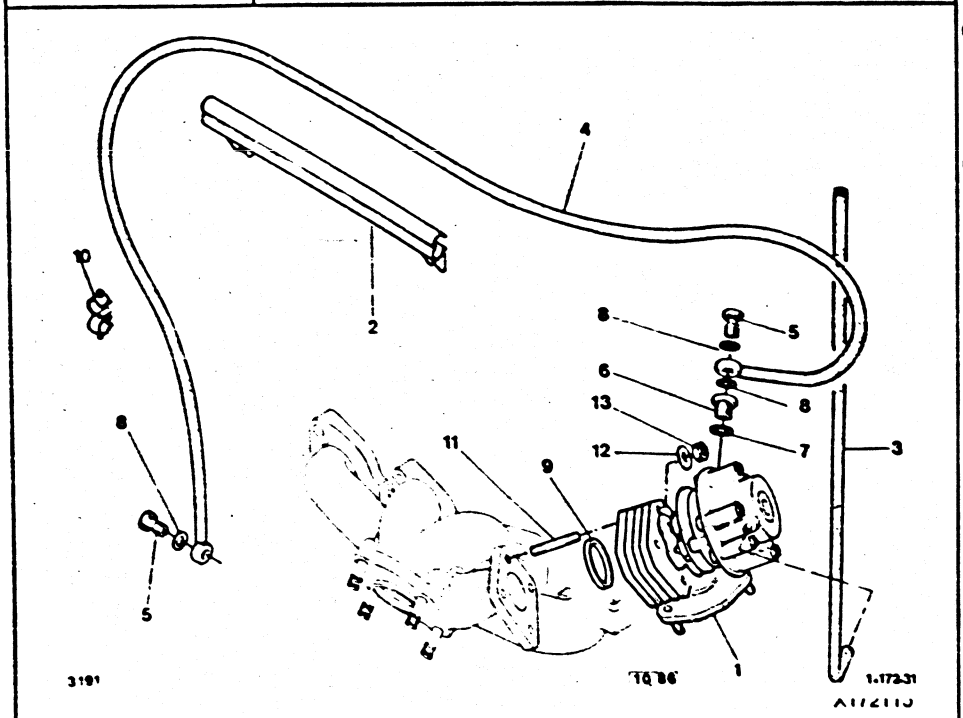

ESSENCE 2.5L INJECTION TURBO
3522 ▶

01	95 633 378	01		VALVE DECHARGE VENTIL DISCHARGE VALVE VALVULA VALVOLA
02	95 601 830	01		PROTECTEUR SCHUTZ PROTECTOR PROTECTOR PROTEZIONE
03	26 235 649 RP 95655309	01	GDIAM INT 5LON 1800 CAOUTCHOUC	TUYAU LEITUNG WOW WASHER PIPE TUBO LAVALUNAS TUBO LAVAVETRO
04	95 633 380	01		-
05	95 602 902	02		VIS RACCORD VERB.SCHRAUBE UNION SCREW TORNILLO RACOR VITE RACCORDO
06	95 602 903	01		REDUCTEUR REDUZIERER REDUCTOR REDUCTOR RIDUTTORE
07	22 459 009	01	14,3X19X1	JOINT MANOCONT. DICHTUNG PRSS SWTCH SEAL JUNTA MANOCONT. GUARNIZIONE
08	22 457 009	04	CU DIAM 10X15 E1	RONDELLE PLATE FLACHSCHEIBE PLAIN WASHER ARANDELA PLANA RONDELLA PIATTA
09	95 602 473	01		JOINT DE TURBO DICHTUNG TURBO GASKET JUNTA DE TURBO GUARNIZIONE
10	79 03 079 174	01		SUPPORT AGRAFE HALTEKLAMMER STRG PIPE CLAMP SOPORTE GRAPA SUPPORTO
11	95 591 726	04	DIAM 8X1.25-69	GOUJON STEHBOLZEN STUD ESPARRAGO PERNO
12	95 602 469	04	DIAM 8X20-3	RONDELLE SCHEIBE PIPE WASHER ARANDELA RONDELLA

.../...

VALVE DE DECHARGE
TURBOKOMPRESSOR UND VERBINDUNGEN
TURBO-COMPRESSOR
TURBOCOMPRESSOR
TURBOCOMPRESSORE

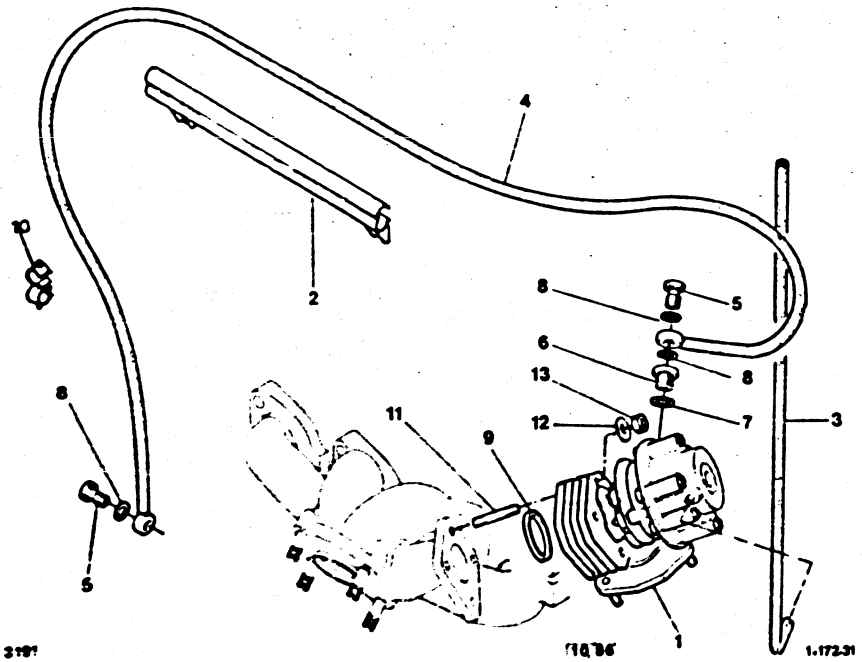

X172115

ESSENCE 2,5L INJECTION TURBO
3522 ▶

13	91 514 246 RP 95332369	04	HE 8X1.25	ECROU MUTTER NUT TUERCA DADO
14	95 647 746	01		ENS MEMBRANE SATZ MEMB VENT DIAPHRAGM ASSY CONJ MEMBRANA INS MEMBRANA

51	95 634 151	01	-(D) -(CH) -(S) -(NL)	VALVE DECHARGE VENTIL DISCHARGE VALVE VALVULA VALVOLA

XT

22/11/00
3191 01-1722-10
PAGE : 1

M01

TURBO-COMPRESSEUR - CIRCUIT D'HUILE
OELLEITUNG F. TURBOKOMPRESSOR
OIL CIRCUIT
CIRCUITO DE ACEITE DEL TURBOCOMPRESSOR
CIRCUITO DELL'OLIO TURCOMPRESSORE

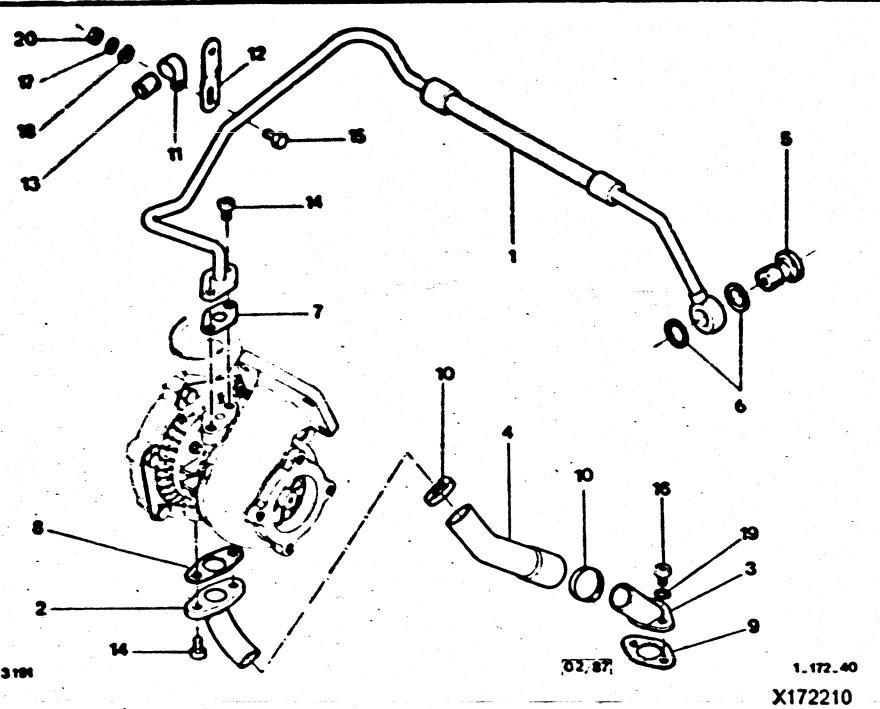

X172210

ESSENCE 2,5L INJECTION TURBO

01	95 603 954	01			TUBE DE RETOUR RUECKLAUFROHR OIL RETURN PIPE TUBO DESCARGA TUBO RITORNO
02	95 591 685	01	▶	3521	-
	95 633 302	01		3522 ▶	-
03	95 600 328	01			EMBOUT ENDSTUECK SOCKET TOOL TERMINAL TERMINALE
04	95 605 554	01	CC	▶ 3521	RACCORD RETOUR LEITUNG OIL RETURN HOSE TUBO RETORNO RACCORDO
	95 633 248	01	1 DIAM 20X28	3522 ▶	-
05	95 562 362	01			VIS RACCORD VERB SCHRAUBE UNION-SCREW TORNILLO RACOR VITE RACCORDO
06	22 416 009	02	DIAM 18X24-1.5		JOINT MANOCONT. DICHTUNG PRSS SWTCH SEAL JUNTA MANOCONT. GUARNIZIONE
07	79 32 584 971	01			JOINT DE TUBE DICHTUNG PIPE GASKET JUNTA DE TUBO GUARNIZIONE
08	79 32 584 972	01			-
09	95 562 361	01			-
10	ZC 9857 138 U RP SRV000019	02	DIAM 25 A 35		COLLIER SCHELLE ADJUST COLLAR ABRAZADERA COLLARE
11	5 412 282 RP 95412282	02			AGRAFE KLAMMER CLIP GRAPA AGRAFE
12	95 611 739	01			PATTE FIX TUYAU ROHRBEF LASCHE PIPE FIX BRACKT SOP FIX TUBO STAFFA TUBO
13	95 577 590	01			BAGUE PASSAGE DURCHGANGSRING RUNNING RING PASATUBOS BOCCOLA TUBO

.../...

22/11/90
3191 01-1722-10
PAGE : 2

M02

TURBO-COMPRESSEUR - CIRCUIT D'HUILE
OELLEITUNG F. TURBOKOMPRESSOR
OIL CIRCUIT
CIRCUITO DE ACEITE DEL TURBOCOMPRESSOR
CIRCUITO DELL'OLIO TURCOMPRESSORE

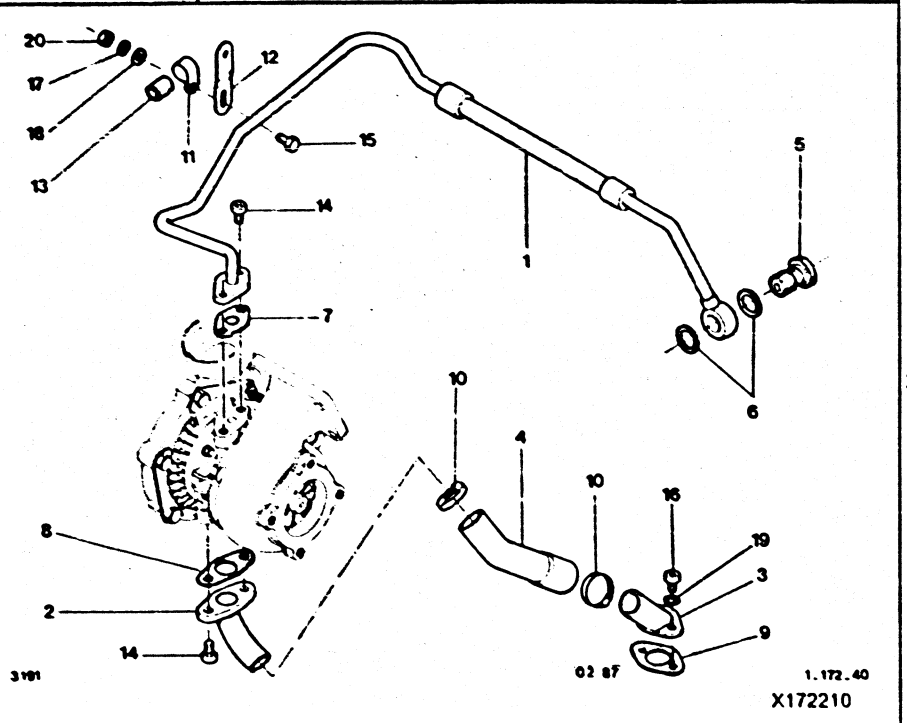

X172210

ESSENCE 2,5L INJECTION TURBO

14	79 03 009 001 RP 26213869	04	TH 8X1.25-20	VIS CHC SCHRAUBE SOCKET SCREW TORNILLO CHC VITE TESTA
15	79 03 201 021	01	DIAM 6X1.00-16	VIS TH SCHRAUBE CAPSCREW TORNILLO TH VITE
16	79 030 090 80	02	DIAM 6 X 1.00 - 16	VIS CHC SCHRAUBE SOCKET SCREW TORNILLO CHC VITE TESTA
17	79 03 056 074 RP 7903056075	02	CR DIAM 6X11	RONDELLE CUVETT NAPFSCHEIBE CUP WASHER ARANDELA RONDELLA PIATTE
18	79 03 053 098	01	DIAM 11.5X22E3	ENTRETOISE ABSTANDSSTUECK SPACER JUEGO DISTANCIA DISTANZIALE
19	79 03 056 075	02	DIAM 6.2X11-EP-0.6	RONDELLE CUVETT NAPFSCHEIBE CUP WASHER ARANDELA RONDELLA PIATTE
20	79 03 032 006	01	DIAM 5X0.80	ECROU MUTTER NUT TUERCA DADO

22/11/90
3191 01-1722-15
PAGE : 1
M03

TURBO-COMPRESSEUR - CIRCUIT D'HUILE
OELLEITUNG F. TURBOKOMPRESSOR
OIL CIRCUIT
CIRCUITO DE ACEITE DEL TURBOCOMPRESSOR
CIRCUITO DELL'OLIO TURCOMPRESSORE

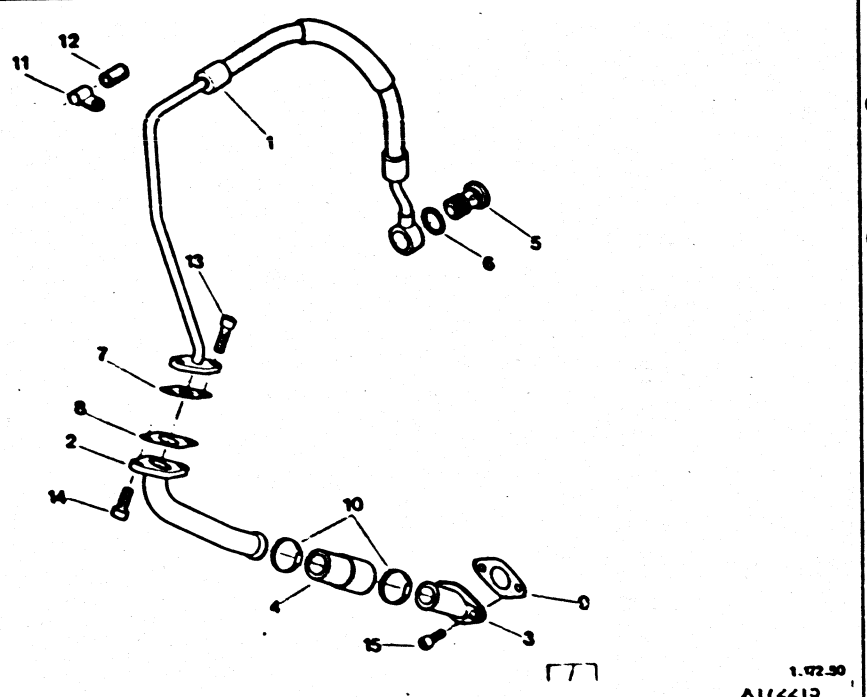

GAZOLE 2,5L TURBO
▶ 3764

01	95 632 362	01		TUYAU ROHR TURBO LUBE PIPE TUBO ENGRASE TUBO
02	95 562 357	01		TUBE DE RETOUR RUECKLAUFROHR OIL RETURN PIPE TUBO DESCARGA TUBO RITORNO
03	95 600 328	01		EMBOUT ENDSTUECK SOCKET TOOL TERMINAL TERMINALE
04	95 600 329	01		RACCORD SCHLAUCH UNION RACOR RACCORDO
05	95 562 362	01		VIS RACCORD VERB SCHRAUBE UNION-SCREW TORNILLO RACOR VITE RACCORDO
06	22 416 009	01	DIAM 18X24-1,5	JOINT MANOCONT. DICHTUNG PRSS SWTCH SEAL JUNTA MANOCONT. GUARNIZIONE
07	79 32 584 971	01		JOINT DE TUBE DICHTUNG PIPE GASKET JUNTA DE TUBO GUARNIZIONE
08	79 32 584 972	01		-
09	95 562 361	01		-
10	ZC 9857 138 U RP SRV000019	02	DIAM 25 A 35	COLLIER SCHELLE ADJUST COLLAR ABRAZADERA COLLARE
11	5 412 282 RP 95412282	01		AGRAFE KLAMMER CLIP GRAPA GRAFE
12	95 577 590	01		BAGUE PASSAGE DURCHGANGSRING RUNNING RING PASATUBOS BOCCOLA TUBO
13	79 03 009 132	02	8X1,25-25	VIS CHC SCHRAUBE SOCKET SCREW TORNILLO CHC VITE TESTA

.../...

22/11/90
3191 01-1722-15
PAGE : 2

M04

TURBO-COMPRESSEUR - CIRCUIT D'HUILE
OELLEITUNG F. TURBOKOMPRESSOR
OIL CIRCUIT
CIRCUITO DE ACEITE DEL TURBOCOMPRESSOR
CIRCUITO DELL'OLIO TURCOMPRESSORE

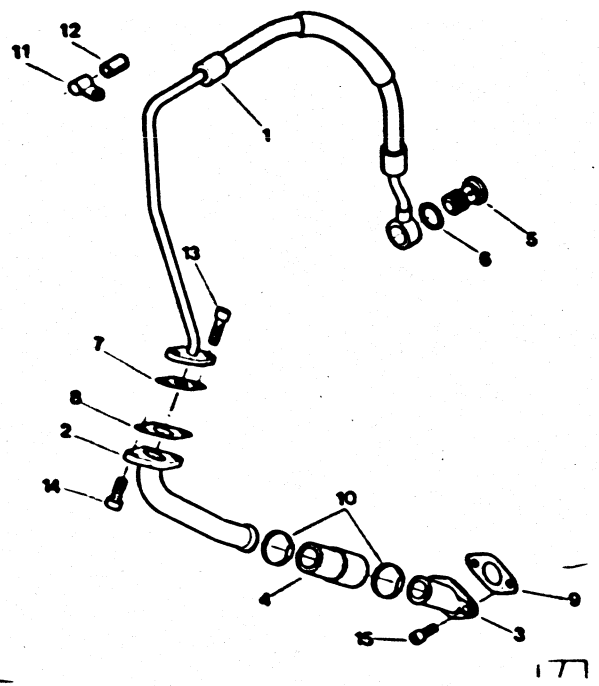

3100

1.172.50
X172215

GAZOLE 2,5L TURBO
▶ 3764

14	79 03 009 001 RP 26213869	01	TH 8X1.25-20	VIS CHC SCHRAUBE SOCKET SCREW TORNILLO CHC VITE TESTA
15	79 030 090 80	02	DIAM 6 X 1.00 - 16	-

22/11/90
3191 01-1722-20
PAGE : 1

M05 ↑

TURBO-COMPRESSEUR - CIRCUIT D'HUILE
OELLEITUNG F. TURBOKOMPRESSOR
OIL CIRCUIT
CIRCUITO DE ACEITE DEL TURBOCOMPRESSOR
CIRCUITO DELL'OLIO TURCOMPRESSORE

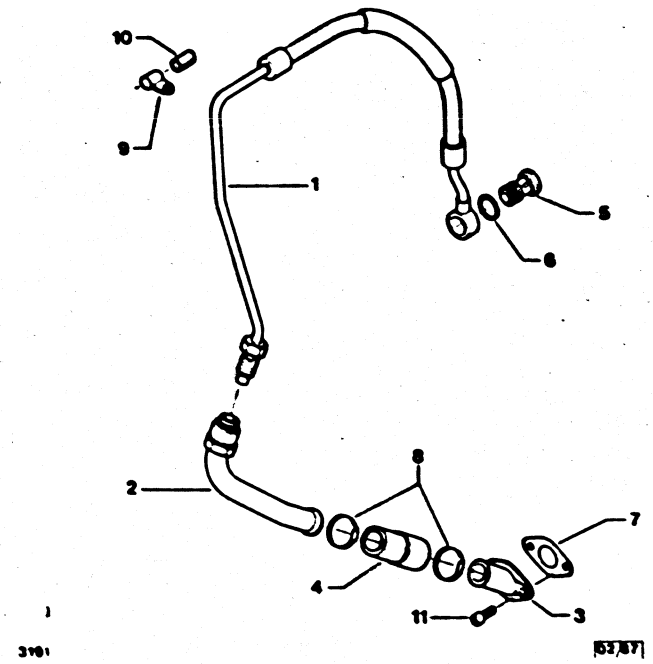

X172220

GAZOLE 2,5L TURBO
3765 ▶

01	95 634 754	01		TUYAU ROHR TURBO LUBE PIPE TUBO ENGRASE TUBO
02	95 632 829	01		TUBE DE RETOUR RUECKLAUFROHR OIL RETURN PIPE TUBO DESCARGA TUBO RITORNO
03	95 600 328	01		EMBOUT ENDSTUECK SOCKET TOOL TERMINAL TERMINALE
04	95 632 800	01	CC	RACCORD RETOUR LEITUNG OIL RETURN HOSE TUBO RETORNO RACCORDO
05	95 562 362	01		VIS RACCORD VERB SCHRAUBE UNION-SCREW TORNILLO RACOR VITE RACCORDO
06	22 416 009	01	DIAM 18X24-1,5	JOINT MANOCONT. DICHTUNG PRSS SWTCH SEAL JUNTA MANOCONT. GUARNIZIONE
07	95 562 361	01		JOINT DE TUBE DICHTUNG TUBE SEAL JUNTA DE TUBO GUARNIZIONE
08	SRV 000 019	02	DIAM 25 A 47	COLLIER SCHELLE ADJUST COLLAR ABRAZADERA COLLARE
09	5 412 282 RP 95412282	01		AGRAFE KLAMMER CLIP GRAPA AGRAFE
10	95 635 328	01	DIAM INT 8 LON 20	BAGUE DE TUBE HALTERING TUBE RING CASQUILLO BOCCOLA
11	79 030 090 80	02	DIAM 6 X 1,00 - 16	VIS CHC SCHRAUBE SOCKET SCREW TORNILLO CHC VITE TESTA

.../...

22/11/90
3191 01-1722-20
PAGE : 2
M06

TURBO-COMPRESSEUR - CIRCUIT D'HUILE
OELLEITUNG F. TURBOKOMPRESSOR
OIL CIRCUIT
CIRCUITO DE ACEITE DEL TURBOCOMPRESSOR
CIRCUITO DELL'OLIO TURCOMPRESSORE

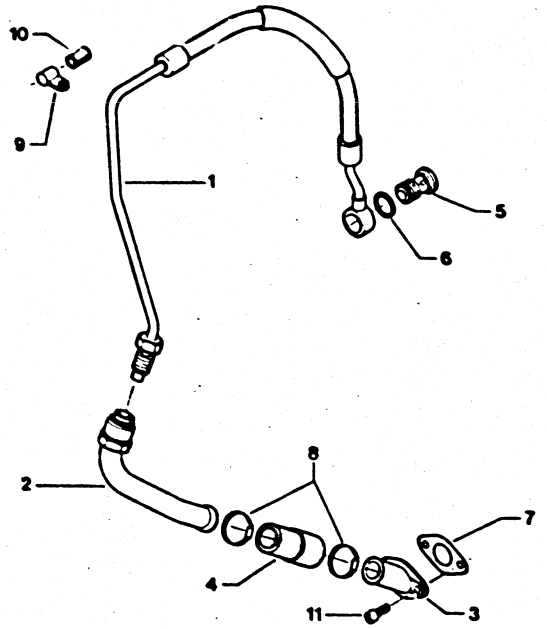

3191 02/87 1.172.51
X172220

GAZOLE 2,5L TURBO
3765 ▶

XT

51	95 635 093	01	-(CH) -(A)	TUYAU ROHR TURBO LUBE PIPE TUBO ENGRASE TUBO

22/11/90
3191 01-1723-10
PAGE : 1

M07

ECHANGEUR AIR-AIR
LUFTAUSTAUSHCER
AIR EXCHANGER
INTERCAMBIADOR AIRE
SCAMBIATORE ARIA

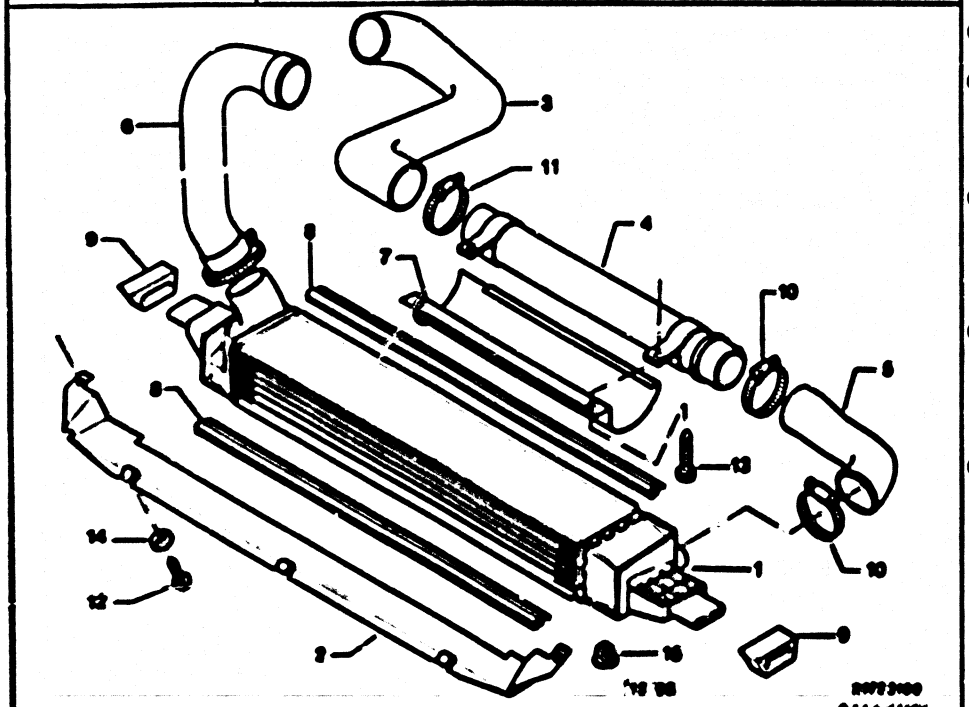

TOUS TYPES TURBO

01	95 630 170	01		ECHANGEUR AUSTAUSCHER DISTRIB CHAMBER INTERCAMBIADOR SCAMBIATORE
02	95 630 179	01		DEFLECTEUR LUFTABWEISER AIR DEFLECTOR DEFLECTOR DEFLETTORE ARIA
03	95 638 917	01		RACCORD AIR TURBOKOMP SEITE AIR UNION MANGUITO AIRE RACCORDO ARIA
04	95 638 915	01	DIAM 52-433	.
05	95 638 916	01		.
06	95 630 174	01	DIAM 63.5 ET 56 INT -INJECTION TURBO	.
	95 631 373	01	-GAZOLE -TURBO	.
07	95 630 176	01	E 1	PROTECTEUR SCHUTZ PROTECTOR PROTECTOR PROTEZIONE
08	95 630 177	02	LON 595	JOINT DICHTUNG CHAMBER SEAL JUNTA GUARNIZIONE
09	95 630 180	02		SUPPORT HALTER DIST CHB BRACKT SOPORTE SUPPORTO
10	95 499 235	04	DIAM 60X70-14	COLLIER SERRAGE SCHLAUCHSCHELLE ADJUST CLAMP ABRAZADERA COLLARE CHIUSUR
11	95 499 236	01	DIAM 70X90-14	.
12	79 03 016 151	02	DIAM 4 2X19	VIS TCB SCHRAUBE CAPSCREW TORNILLO TCB VITE
13	23 795 619	02	TH 8X1 25-20	VIS TH SCHRAUBE CAPSCREW TORNILLO TH VITE

.../...

ECHANGEUR AIR-AIR
LUFTAUSTAUSHCER
AIR EXCHANGER
INTERCAMBIADOR AIRE
SCAMBIATORE ARIA

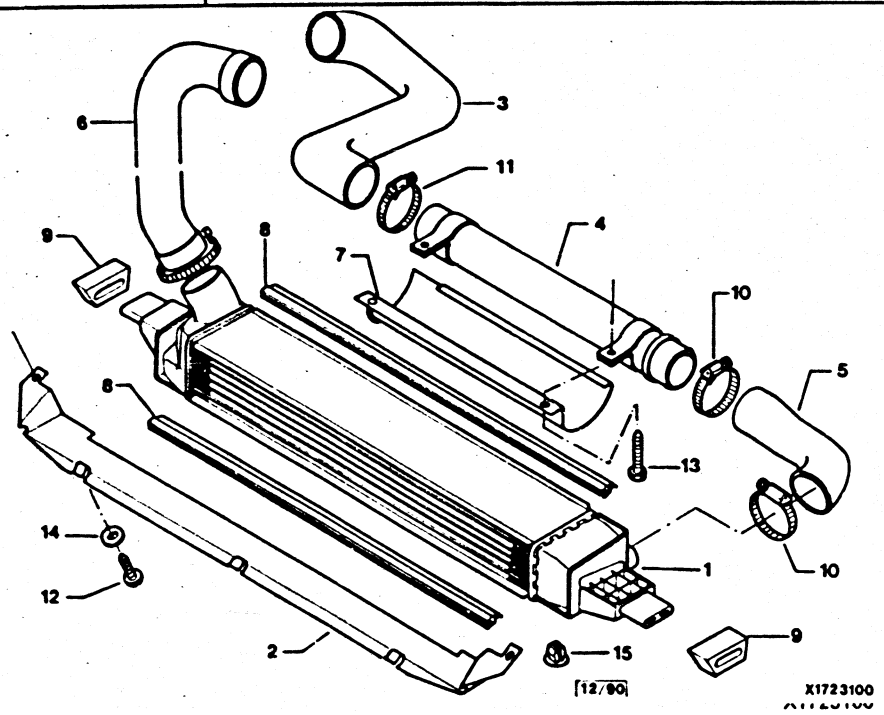

TOUS TYPES TURBO

14	79 03 053 372	02	DIAM 5X16	RONDELLE PLATE FLACHSCHEIBE PLAIN WASHER ARANDELA PLANA RONDELLA PIATTA
15	79 03 081 073	02	DIAM 4,2	CLIP MAINTIEN HALTECLIPS RETAINING CLIP PERFIL FIJACION GRAFFETTA

56	96 012 330	01	-(A) -(CH)	RACCORD AIR LUFTVERBINDUNG AIR UNION MANGUITO AIRE RACCORDO ARIA

XT

22/11/90
3191 01-2220-10
PAGE : 1

M09

POMPE A HUILE
OELPUMPE
OIL PUMP
BOMBA DE ACEITE
POMPA DELL'OLIO

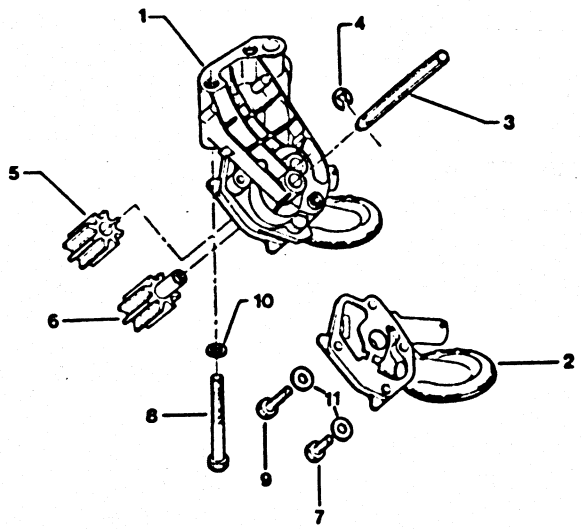

3190 1,222.10

ESSENCE 2L 2,2L

01	79 46 005 271	01		POMPE HUILE MOT MOTOROELPUMPE ENGINE OIL PUMP BOMBA DE ACEITE POMPA OLIO
02	95 567 417 80	01		COUVERCLE PPE ABDECKUNG OIL PUMP COVER TAPA BOMBA COPERCHIO
03	77 00 724 211	01	LON-178,5	TIGE DE CDE BETAETIG.STANGE CONTROL ROD VARILLA MANDO ASTA COMANDO
04	77 03 066 231	01	DIAM-9	ANNEAU D'ARRET VERGASER DIESEL STOP-RING ANILLO RETENCIO ANELLO ARRESTO
05	77 00 690 232	01		PIGNON CDE PPE PUMP ANTRRITZEL PUMP CONTR PINN PINON CDE PPE PIGNONE POMPA
06	77 00 724 210	01		-
07	77 03 001 142 RP 7903101756	02	DIAM 7X1,00-30	VIS TOLE TH BLECHSCHRAUBE TAPPING SCREW TORNILLO TH VITE LAMIERA
08	79 03 001 890	02	TH 10X90	VIS SCHRAUBE ALTERNAT SCREW TORNILLO VITE
09	79 03 001 712 NFP	02	TH 7X1,00-40	VIS TH SCHRAUBE CAPSCREW TORNILLO TH VITE
10	79 03 053 394	02	DIAM: 10 X 20 X 2	RONDELLE PLATE FLACHSCHEIBE PLAIN WASHER ARANDELA PLANA RONDELLA PIATTA
11	79 03 053 390	02	DIAM 7X14X1.5	-

22/11/90
3191 01-2220-20
PAGE : 1

M10

POMPE A HUILE
OELPUMPE
OIL PUMP
BOMBA DE ACEITE
POMPA DELL'OLIO

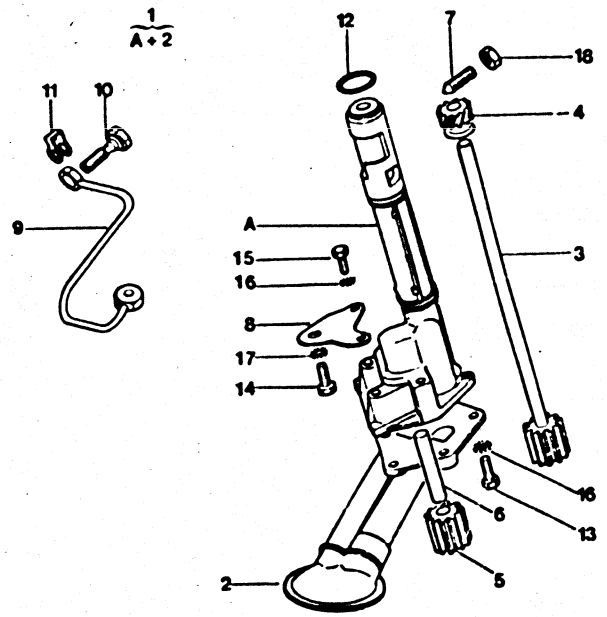

3190 1-222-20 A222020

2,5L INJECTION 2,5L INJECTION TURBO

01	95 589 389	01	-2,5L -INJECTION	POMPE HUILE MOT MOTOROELPUMPE ENGINE OIL PUMP BOMBA DE ACEITE POMPA OLIO
	95 604 235	01	-2,5L -INJECTION TURBO	-
02	5 502 724	01	-2,5L -INJECTION	CREPINE PPE MOT SAUGKOPF OIL SUCTION TAMIZ BOMBA SUCCHIEROLA
	95 609 141	01	-2,5L -INJECTION TURBO	-
03	5 438 798	01	-2,5L -INJECTION	CDE PPE A HUILE BETAETIGUNG PUMP CONTROL MANDO BOMBA COMANDO POMPA
	95 604 236	01	9 DENTS -2,5L -INJECTION TURBO	ARBRE DE POMPE PUMPENWELLE PUMP SHAFT EJE MANDO BOMBA ALBERO POMPA
04	5 470 412	01	-2,5L -INJECTION	PIGNON CDE PPE PUMP ANTRRITZEL PUMP CONTR PINN PINON CDE PPE PIGNONE POMPA
	95 603 214	01	17 DENTS -2,5L -INJECTION TURBO	-
05	5 438 802	01	11 DENT H 32	-
	95 603 213	01	17 DENT H 32	PIGNON DENT INT INNENZAHNRITZEL INT PINION PINON INT PIGNONE A DENTI
06	5 438 805	01	DIAM 12 -56	ARBRE DE POMPE PUMPENWELLE PUMP SHAFT EJE MANDO BOMBA ALBERO POMPA
07	75 487 318	01	DIAM 9X1,25-28	VIS POINTEAU NADELSCHRAUBE NEEDLE SCREW TORNILLO AGUJA VITE SPILLO
08	95 559 872	01		BRIDE DE TUBE ROHRFLANSCH TUBE CLAMP BRIDA DE TUBO STAFFA DEL TUBO
09	5 449 190	01	ENTR'AXE 32,15	TUYAU GRAISSAGE SCHMIRROHR GREASE PIPE TUBO ENGRASE TUBO LUBRIFICAZ

.../...

22/11/90
3191 01-2220-20
PAGE : 2
M11

POMPE A HUILE
OELPUMPE
OIL PUMP
BOMBA DE ACEITE
POMPA DELL'OLIO

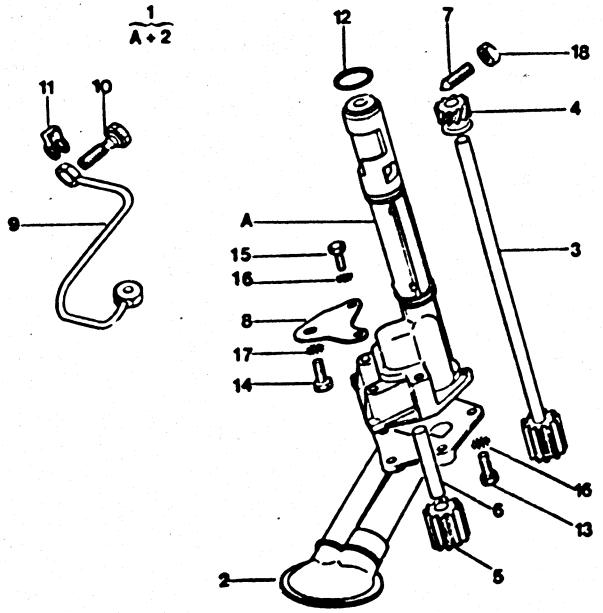

3190 1-222-20

2,5L INJECTION 2,5L INJECTION TURBO

10	75 412 174	02	TH7X18-1DIAM 2	VIS RACCORD VERB SCHRAUBE UNION-SCREW TORNILLO RACOR VITE RACCORDO
11	75 412 173	02	DIAM-7,2	JOINT DOUBLE DOPPELDICHTUNG GREASE SEAL JUNTA DOBLE DOPPIA GUARNIZ
12	25 048 009	01	DIAM 33X38,4X2,7	JOINT PPE HUILE PUMPENDICHTUNG OIL PUMP GASKET JUNTA DE BOMBA GUARNIZIONE POM
13	79 03 201 027	02	DIAM 6X1,00-45	VIS TH SCHRAUBE CAPSCREW TORNILLO TH VITE
	79 03 201 025	01	DIAM 6X1,00-35	-
14	23 847 539	01	9X125 L 16M	-
15	79 03 201 140	02	DIAM 6X1,00-20	-
16	79 03 058 028	02	DIAM 6X14-1,4	RONDELLE A DENT ZAHNSCHEIBE SPRING WASHER ARANDELA RONDELLA DENTAT
17	79 03 058 087	01	DIAM 9X20	RONDELLE PICOTS SCHEIBE WASHER ARANDELA RONDELLA
18	79 03 034 092	01	DIAM 9X1,25	ECROU FREIN STOP-MUTTER SELF LOCKG NUT TUERCA FRENADA DADO FRENI

22/11/90
3191 01-2220-30
PAGE : 1
M12 ↑

POMPE A HUILE
OELPUMPE
OIL PUMP
BOMBA DE ACEITE
POMPA DELL'OLIO

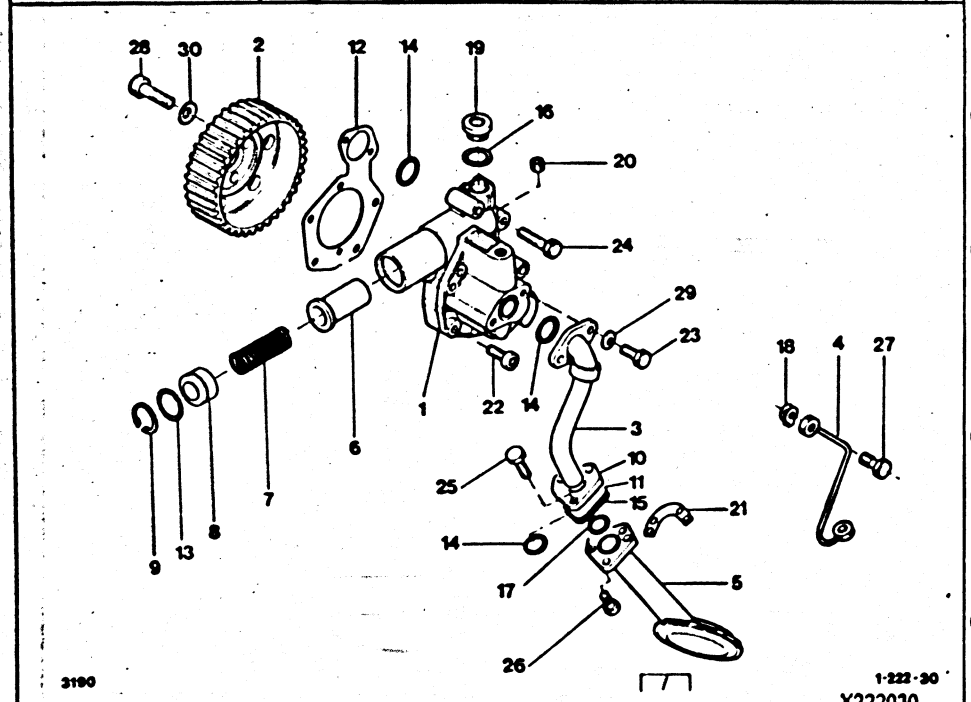

GAZOLE 2,5L GAZOLE 2,5L TURBO

01	96 006 762 RP 96096757	01	-GAZOLE -2,5L -2,5L -TURBO	3451 ▶ 3764	POMPE HUILE MOT MOTOROELPUMPE ENGINE OIL PUMP BOMBA DE ACEITE POMPA OLIO
	96 006 763 RP 96096758	01	-2,5L -TURBO	3765 ▶ 5074	-
	96 096 758	01		5075 ▶	-

02	95 552 628	01			POULIE PPE HUIL WELLENRIEMSCHEI PULLEY PUMP POLEA PULEGGIA ALBERO
03	95 577 395	01			TUBE ASPIRATION ANSAUGROHR OIL PICK-UP PIP TUBO ASPIRACION TUBO ASPIRAZION
04	75 465 145	01			TUYAU ROHR LUBRICATN PIPE TUBO ENGRASE TUBO
05	75 502 728	01		▶ 3521	CREPINE PPE MOT SAUGKOPF OIL SUCTION TAMIZ BOMBA SUCCHIEROLA
	95 630 984	01		3522 ▶	-
06	95 577 390	01		▶ 3450	PISTON DECHARGE ENTLASTKOLBEN DISCHARG PISTON PISTON DESCARGA PISTONE SCARICO
	95 631 076	01		3451 ▶	-
07	95 577 391	01	-2,5L -2,5L -TURBO	▶ 3764	RESSORT FEDER PISTON SPRING MUELLE MOLLA
	95 639 229	01	LON-109 -2,5L -TURBO	3765 ▶	-
08	95 577 392	01			SIEGE DE CLAPET VENTILSITZ VALVE SEAT ASIENTO VALVULA SEDE VALVOLA
09	79 03 066 198	01			ANNEAU D'ARRET VERGASER DIESEL STOP-RING ANILLO RETENCIO ANELLO ARRESTO

.../...

POMPE A HUILE
OELPUMPE
OIL PUMP
BOMBA DE ACEITE
POMPA DELL'OLIO

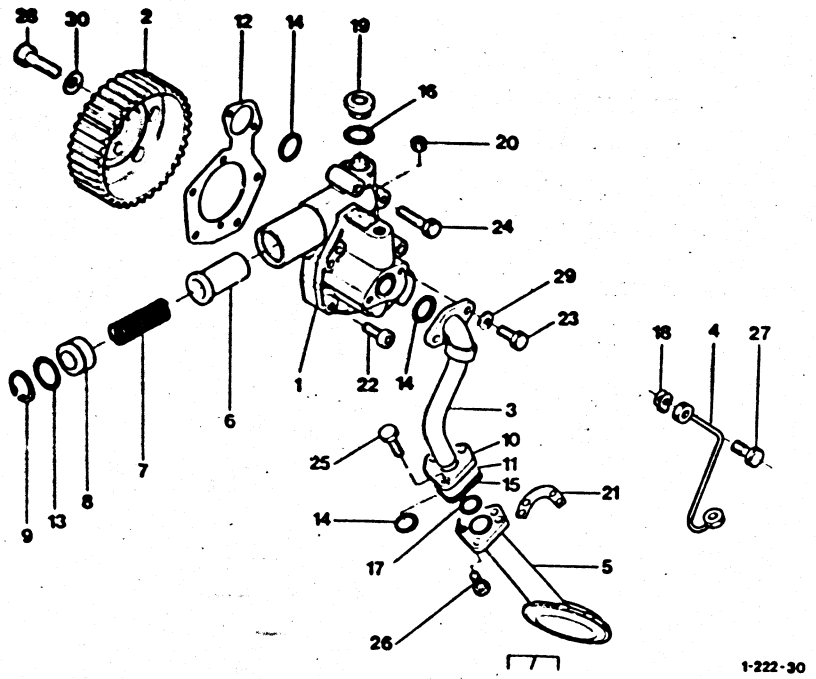

GAZOLE 2,5L GAZOLE 2,5L TURBO

10	75 465 196	01		BRIDE DE TUBE ROHRFLANSCH TUBE CLAMP BRIDA DE TUBO STAFFA DEL TUBO	
11	75 472 585	01		ENTRETOISE ABSTANDSSTUECK SPACER JUEGO DISTANCIA DISTANZIALE	
12	95 552 948	01		JOINT PPE HUILE PUMPENDICHTUNG OIL PUMP GASKET JUNTA DE BOMBA GUARNIZIONE POM	
13	79 03 065 137	01	DIAM 23,4X28,8-2,7	JOINT TORIQUE RINGDICHTUNG RING-SEAL JUNTA TORICA ANELLO TENUTA	
14	25 100 009	01	TO DIAM 18,4X2,7	-	
15	75 465 199	01	3DIAM 7,3 1DIAM 19,3	JOINT DE TUBE ROHRDICHTUNG PIPE GASKET JUNTA DE TUBO GOMMINO TUBO	
16	22 416 009	01	DIAM 18X24-1,5	JOINT MANOCONT. DICHTUNG PRSS SWTCH SEAL JUNTA MANOCONT. GUARNIZIONE	
17	25 102 009	01	DIAM INT 22,5-2,7	JOINT TORIQUE RINGDICHTUNG RING-SEAL JUNTA TORICA ANELLO TENUTA	
18	75 412 173	02	DIAM-7,2	JOINT DOUBLE DOPPELDICHTUNG GREASE SEAL JUNTA DOBLE DOPPIA GUARNIZ	
19	95 541 565	01	AR DIAM18X1,50	BOUCHON STOPFEN PLUG TAPON TAPPO	
20	79 03 075 041	01	DIAM 10X1,50 -GAZOLE -2,5L	-	
21	75 474 803	01		FREIN DE VIS SICHERUNG LOCKING SCREW FRENO TORNILLO FRENO VITE	

.../...

22/11/90
3191 01-2220-30
PAGE : 3
M14

POMPE A HUILE
OELPUMPE
OIL PUMP
BOMBA DE ACEITE
POMPA DELL'OLIO

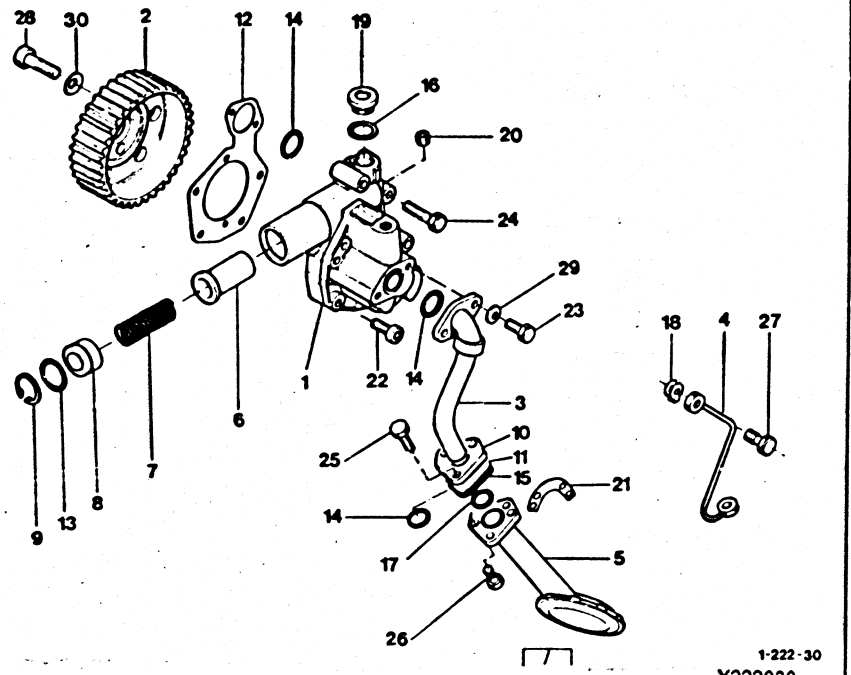

GAZOLE 2,5L GAZOLE 2,5L TURBO

22	79 03 009 108	02	CHC 6X1,00-20	VIS CHC SCHRAUBE SOCKET SCREW TORNILLO CHC VITE TESTA
23	79 03 201 140	02	DIAM 6X1,00-20	VIS TH SCHRAUBE CAPSCREW TORNILLO TH VITE
24	79 03 101 764	04	TH 7X100-60	-
24	79 03 002 010	01	TH 7 -98	VIS A EMBASE SOCKELSCHRAUBE COLLAR SCREW TORNILLO BASE VITE A BASETTA
	79 03 101 760	02	8X35	VIS TH SCHRAUBE CAPSCREW TORNILLO TH VITE
	79 03 002 010	01	TH 7 -98	VIS A EMBASE SOCKELSCHRAUBE COLLAR SCREW TORNILLO BASE VITE A BASETTA
25	79 03 201 025	03	DIAM 6X1,00-35	VIS TH SCHRAUBE CAPSCREW TORNILLO TH VITE
26	79 03 201 013	03	DIAM 5X0,80-20	-
27	75 415 425	02	TH7X18 - 1 DIAM 1	VIS RACCORD VERB SCHRAUBE UNION-SCREW TORNILLO RACOR VITE RACCORDO
28	23 795 019	03	TH 8X1,25-20	VIS TH SCHRAUBE CAPSCREW TORNILLO TH VITE
29	79 03 058 028	02	DIAM 6X14-1,4	RONDELLE A DENT ZAHNSCHEIBE SPRING WASHER ARANDELA RONDELLA DENTAT
30	79 03 058 030	03	DIAM 8X18X1,4	-

XT

51	96 006 764	01	-(A) ▶ 5074 -(CH) ▶ 5074	POMPE HUILE MOT MOTOROELPUMPE ENGINE OIL PUMP BOMBA DE ACEITE POMPA OLIO

.../...

22/11/90
3191 01-2220-30
PAGE : 4

M15 →

POMPE A HUILE
OELPUMPE
OIL PUMP
BOMBA DE ACEITE
POMPA DELL'OLIO

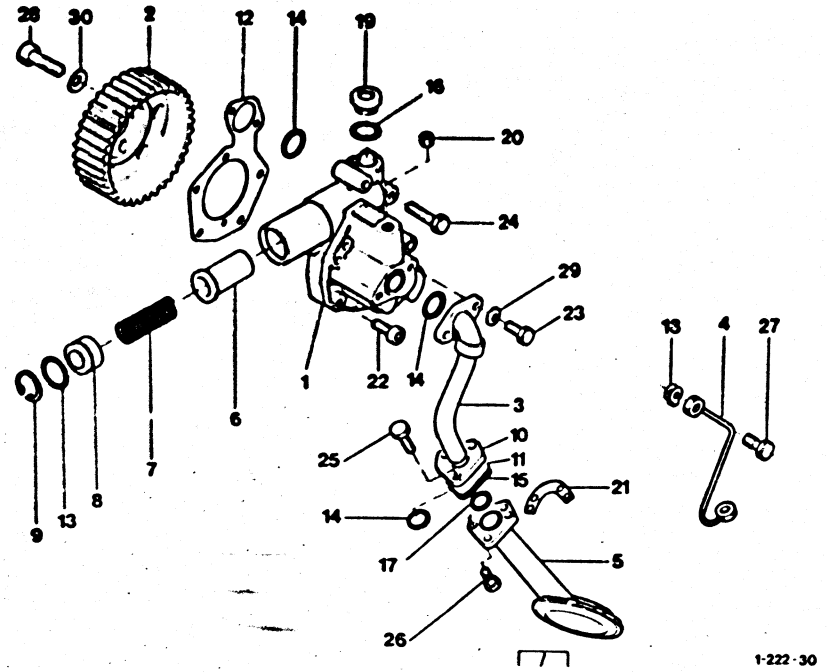

X222030

GAZOLE 2,5L GAZOLE 2,5L TURBO

51	*	96 096 761	01	-(CH) 5075 ▶ -(A) 5075 ▶		POMPE HUILE MOT MOTOROELPUMPE ENGINE OIL PUMP BOMBA DE ACEITE POMPA OLIO
57		95 639 230	01	LON 83,5 -(CH) -(A)		RESSORT FEDER PISTON SPRING MUELLE MOLLA

22/11/90
3191 01-2221-10
PAGE : 1

N15

POMPE A HUILE-CARTOUCHE FILTRANTE
OELPUMPE - FILTEREINSATZ
OIL PUMP - FILTER CARTRIDGE
BOMBA DE ACEITE- FILTRO DE ACEITE
POMPA OLIO-CARTUCCIA FILTRO OLIO

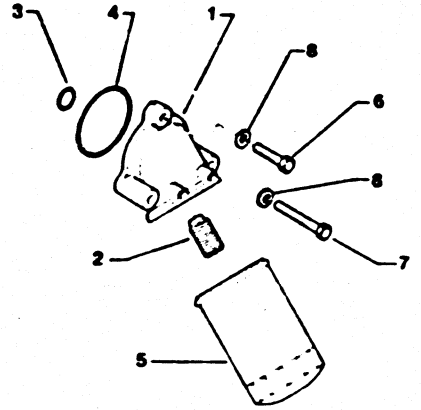

3190

L222.40
A222110

ESSENCE 2L 2,2L

01	75 515 925 80	01		SUPPORT HALTER FILTER BRACKET SOPORTE SUPPORTO
02	75 455 412	01	DIAM 20X1.50-37	MAMELON ZAPFEN OIL FILT INSERT EMBOCADURA FILTRINO
03	79 03 065 999	01	DIAM INT 16.8X1.9	JOINT TORIQUE RINGDICHTUNG BRAKE O-RING JUNTA TORICA GOMMINO DOSATOR
04	95 558 875	01		-
05	95 495 622	01	PURFLUX LS468 ▶ 3644	FILTRE A HUILE OELFILTER OIL FILTER FILTRO ACEITE FILTRO OLIO
	96 002 933	01	LS468A PURFLUX 3645 ▶	-
	95 638 747	01	MANN 3645 ▶	-
06	79 03 009 014 RP 26214379	01	DIAM 8 X 1.25-35	VIS CHC SCHRAUBE SOCKET SCREW TORNILLO CHC VITE TESTA
07	79 03 009 038	02	DIAM 8 X 125 - 55	-
08	79 03 053 043 RP 7903053392	03	DIAM 8 X 16 X 1.5	RONDELLE PLATE FLACHSCHEIBE PLAIN WASHER ARANDELA PLANA RONDELLA PIATTA

22/11/90
3191 01-2221-15
PAGE : 1

N14

POMPE A HUILE-CARTOUCHE FILTRANTE
OELPUMPE - FILTEREINSATZ
OIL PUMP - FILTER CARTRIDGE
BOMBA DE ACEITE- FILTRO DE ACEITE
POMPA OLIO-CARTUCCIA FILTRO OLIO

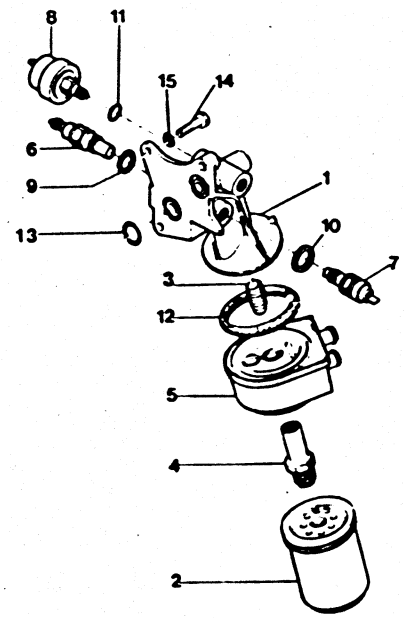

3190 1-222-50

2,5L INJECTION 2,5L INJECTION TURBO

01	95 579 005	01	-INJECTION			SUPPORT HALTER FILTER BRACKET SOPORTE SUPPORTO
	95 605 730	01	-INJECTION TURBO			-
02	95 495 622	01	PURFLUX LS468	▶	3644	FILTRE A HUILE OELFILTER OIL FILTER FILTRO ACEITE FILTRO OLIO
02	96 002 933	01	LS468A PURFLUX		3645 ▶	FILTRE A HUILE OELFILTER OIL FILTER FILTRO ACEITE FILTRO OLIO
	95 638 747	01	MANN		3645 ▶	-
03	75 455 412	01	DIAM 20X1,50-37			MAMELON ZAPFEN OIL FILT INSERT EMBOCADURA FILTRINO
04	95 554 244	01				-
05	93 501 359	01				ECHANGEUR AUSTAUSCHER DISTRIB CHAMBER INTERCAMBIADOR SCAMBIATORE
06	75 492 595	01	DIAM 18X150			THERMOCONTACT THERMOKONTAKT TEMPERAT SWITCH TERMOCONTACTO TERMO CONTATTO
07	95 631 379	01	DIAM 14X125 -INJECTION			THERMISTANCE TEMPARATURGERB SENDING UNIT TERMISTOR TERMORESISTENZA
08	97 518 408	01	DIAM 10X1,00 -INJECTION TURBO			MANOCONTACT DRUCKSCHALTER OIL PRES SWITCH MANOCONTACTO MONOCONTATTO
09	22 416 009	01	DIAM 18X24-1.5			JOINT MANOCONT. DICHTUNG PRSS SWTCH SEAL JUNTA MANOCONT GUARNIZIONE
10	22 478 009	01	16.3X22X1			JOINT DICHTUNG DRN PLUG GASKET JUNTA DE TAPON GUARNIZIONE
11	79 03 062 999	01	DIAM 10X14X2			JOINT CAOUTCHOU GUMMIDICHTUNG RUBBER SEAL JUNTA GOMA GUARNIZIONE GOM

.../...

22/11/90
3191 01-2221-15
PAGE : 2

N13

POMPE A HUILE-CARTOUCHE FILTRANTE
OELPUMPE - FILTEREINSATZ
OIL PUMP - FILTER CARTRIDGE
BOMBA DE ACEITE- FILTRO DE ACEITE
POMPA OLIO-CARTUCCIA FILTRO OLIO

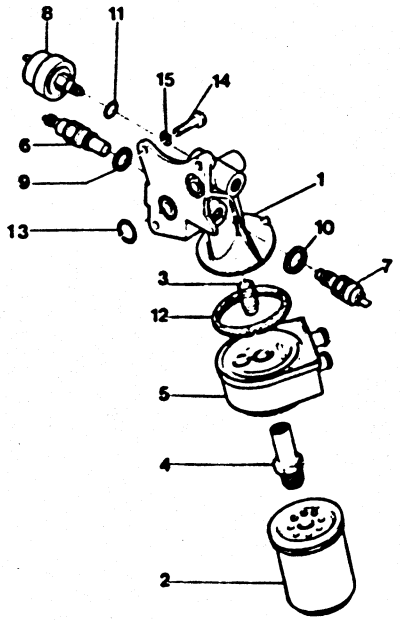

3190

1-222-80
X222115

2,5L INJECTION 2,5L INJECTION TURBO

12	93 501 368	01	DIAM 67,7	JOINT DICHTUNG DIST CHMBR SEAL JUNTA GUARNIZIONE
13	79 03 065 155	02	13,6X19,4X2,7	JOINT TORIQUE RINGDICHTUNG RING-SEAL JUNTA TORICA ANELLO TENUTA
14	23 828 019	02	TH 9X1,25-32	VIS SCHRAUBE PUMP FIX SCREW TORNILLO VITE POMPA HP
	5 475 209	01	DIAM 9X125ET 7X100	VIS COLONNETTE STUETZSCHRAUBE SCREW COLUMN TORNILLO COLUMN VITE COLONNETTA
15	22 217 019	03	DIAM 9,5X16X2	RONDELLE PLATE FLACHSCHEIBE PLAIN WASHER ARANDELA PLANA RONDELLA PIATTA

22/11/90
3191 01-2221-25
PAGE :1

N12

POMPE A HUILE-CARTOUCHE FILTRANTE
OELPUMPE - FILTEREINSATZ
OIL PUMP - FILTER CARTRIDGE
BOMBA DE ACEITE- FILTRO DE ACEITE
POMPA OLIO-CARTUCCIA FILTRO OLIO

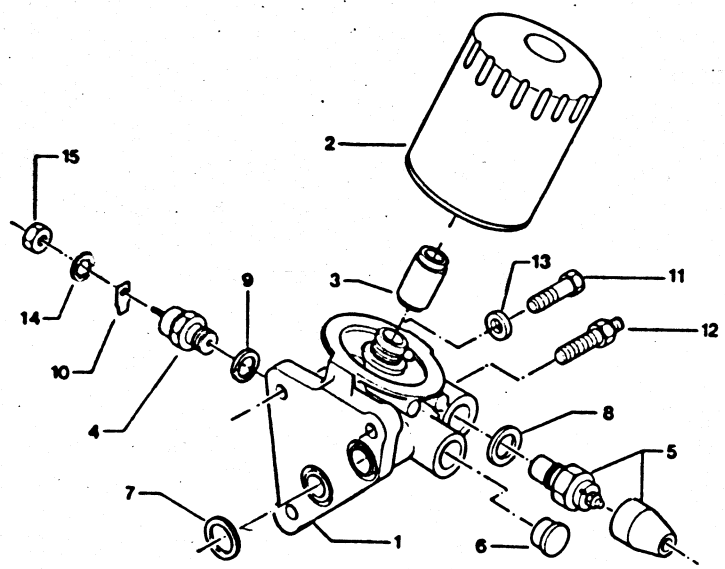

12/90 X2221250 .

X2221250

GAZOLE 2,5L

01	95 596 025	01		SUPPORT HALTER FILTER BRACKET SOPORTE SUPPORTO
02	95 495 251	01	PURFLUX	FILTRE A HUILE OELFILTER OIL FILTER FILTRO ACEITE FILTRO OLIO

03	75 455 412	01	DIAM 20X1,50-37	MAMELON ZAPFEN OIL FILT INSERT EMBOCADURA FILTRINO
04	91 521 112 RP 95494103	01	< < TORRIX > > HUILE MOT	MANOCONTACT DRUCKSCHALTER OIL PRES SWITCH MANOCONTACTO MONOCONTATTO
05	75 492 595	01	DIAM 18X150	THERMOCONTACT THERMOKONTAKT TEMPERAT SWITCH TERMOCONTACTO TERMO CONTATTO
06	95 541 565	01	AR DIAM18X1,50 07/85 ▶	BOUCHON STOPFEN PLUG TAPON TAPPO
07	79 03 065 155	02	13,6X19,4X2,7	JOINT TORIQUE RINGDICHTUNG RING-SEAL JUNTA TORICA ANELLO TENUTA
08	22 416 009	01	DIAM 18X24-1,5	JOINT MANOCONT. DICHTUNG PRSS SWTCH SEAL JUNTA MANOCONT GUARNIZIONE
09	22 459 009	01	14,3X19X1	.
10	79 03 097 513	01		LANGUETTE STECKVERBINDUNG HARNESS BLADE TERMINAL CABLE NOTTOLINO
11	23 828 019	02	TH 9X1,25-32	VIS SCHRAUBE PUMP FIX SCREW TORNILLO VITE POMPA HP
12	5 475 209	01	DIAM 9X125ET 7X100	VIS COLONNETTE STUETZSCHRAUBE SCREW COLUMN TORNILLO COLUMN VITE COLONNETTA

.../...

22/11/90
3191 01-2221-25
PAGE : 2

N11

POMPE A HUILE-CARTOUCHE FILTRANTE
OELPUMPE - FILTEREINSATZ
OIL PUMP - FILTER CARTRIDGE
BOMBA DE ACEITE- FILTRO DE ACEITE
POMPA OLIO-CARTUCCIA FILTRO OLIO

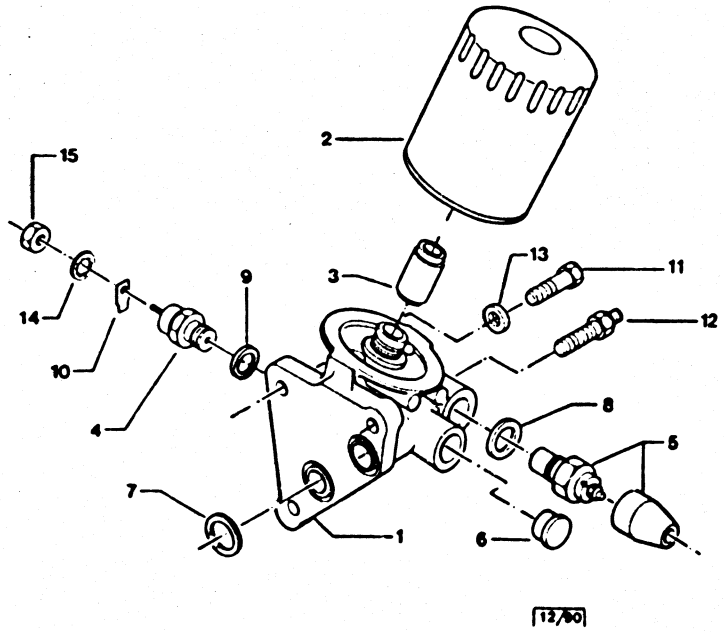

12/90 X2221250

X2221250

GAZOLE 2,5L

13	22 217 019	03	DIAM 9,5X16X2	RONDELLE PLATE FLACHSCHEIBE PLAIN WASHER ARANDELA PLANA RONDELLA PIATTA
14	79 03 056 003	01	DIAM 4,2 X 8	RONDELLE A DENT ZAHNSCHEIBE SPRING WASHER ARANDELA RONDELLA DENTAT
15	79 03 032 003	01	HE 4X0,7	ECROU HEXAGONAL SECHSKANTMUTTER HEXAGONAL NUT TUERCA DADO ESAGONALE

22/11/90
3191 01-2221-30
PAGE : 1

N10

POMPE A HUILE-CARTOUCHE FILTRANTE
OELPUMPE - FILTEREINSATZ
OIL PUMP - FILTER CARTRIDGE
BOMBA DE ACEITE- FILTRO DE ACEITE
POMPA OLIO-CARTUCCIA FILTRO OLIO

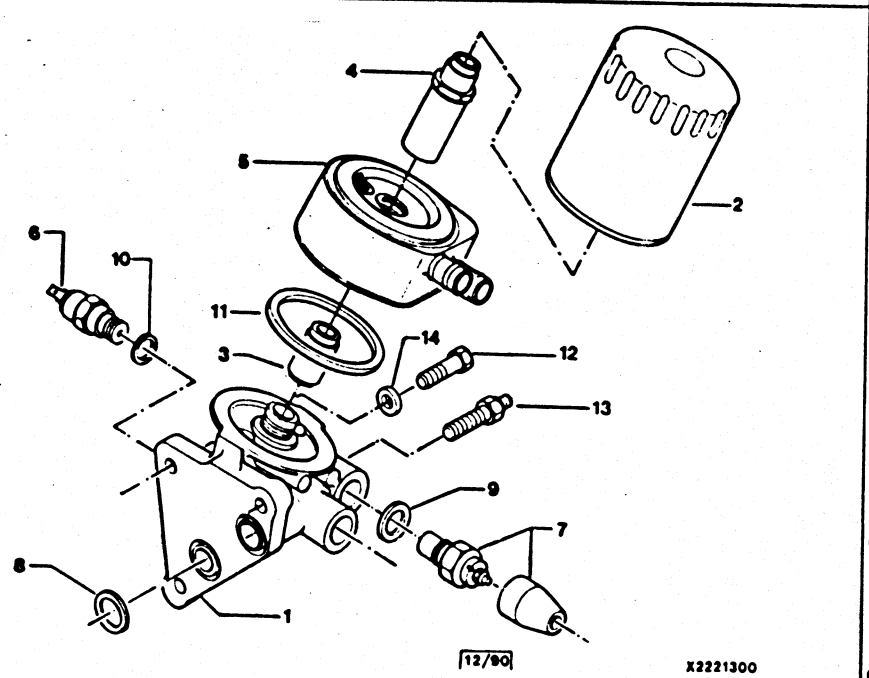

X2221300

GAZOLE 2,5L TURBO

01	95 596 025	01		SUPPORT HALTER FILTER BRACKET SOPORTE SUPPORTO
02	95 495 251	01	PURFLUX	FILTRE A HUILE OELFILTER OIL FILTER FILTRO ACEITE FILTRO OLIO
03	75 455 412	01	DIAM 20X1,50-37	MAMELON ZAPFEN OIL FILT INSERT EMBOCADURA FILTRINO
04	95 554 244	01	▶ 3764	-
	95 635 592	01	3765 ▶	-
05	93 501 359	01	▶ 3764	ECHANGEUR AUSTAUSCHER DISTRIB CHAMBER INTERCAMBIADOR SCAMBIATORE
	95 635 108	01	3765 ▶	-
06	95 495 159	01	DIAM 14X150	MANOCONTACT DRUCKSCHALTER OIL PRES SWITCH MANOCONTACTO MONOCONTATTO
07	75 492 595	01	DIAM 18X150	THERMOCONTACT THERMOKONTAKT TEMPERAT SWITCH TERMOCONTACTO TERMO CONTATTO
08	79 03 065 155	02	13,6X19,4X2,7	JOINT TORIQUE RINGDICHTUNG RING-SEAL JUNTA TORICA ANELLO TENUTA
09	22 416 009	01	DIAM 18X24-1,5	JOINT MANOCONT. DICHTUNG PRSS SWTCH SEAL JUNTA MANOCONT. GUARNIZIONE
10	22 459 009	01	14,3X19X1	-
11	93 501 368	01	DIAM 67,7	JOINT DICHTUNG DIST CHMBR SEAL JUNTA GUARNIZIONE
12	23 828 019	02	TH 9X1,25-32	VIS SCHRAUBE PUMP FIX SCREW TORNILLO VITE POMPA HP

.../...

22/11/90
3191 01-2221-30
PAGE : 2

N09

POMPE A HUILE-CARTOUCHE FILTRANTE
OELPUMPE - FILTEREINSATZ
OIL PUMP - FILTER CARTRIDGE
BOMBA DE ACEITE- FILTRO DE ACEITE
POMPA OLIO-CARTUCCIA FILTRO OLIO

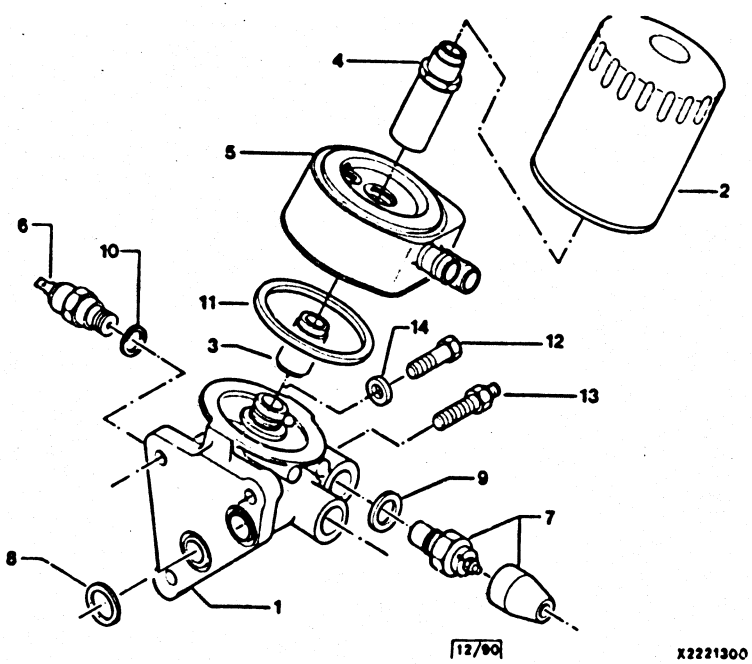

X2221300

GAZOLE 2,5L TURBO

13		5 475 209	01	DIAM 9X125ET 7X100	VIS COLONNETTE STUETZSCHRAUBE SCREW COLUMN TORNILLO COLUMN VITE COLONNETTA
14		22 217 019	03	DIAM 9,5X16X2	RONDELLE PLATE FLACHSCHEIBE PLAIN WASHER ARANDELA PLANA RONDELLA PIATTA

22/11/90
3191 01-2310-10
PAGE : 1

N08

POMPE A EAU
WASSERPUMPE
WATER PUMP
BOMBA DE AGUA
POMPA ACQUA

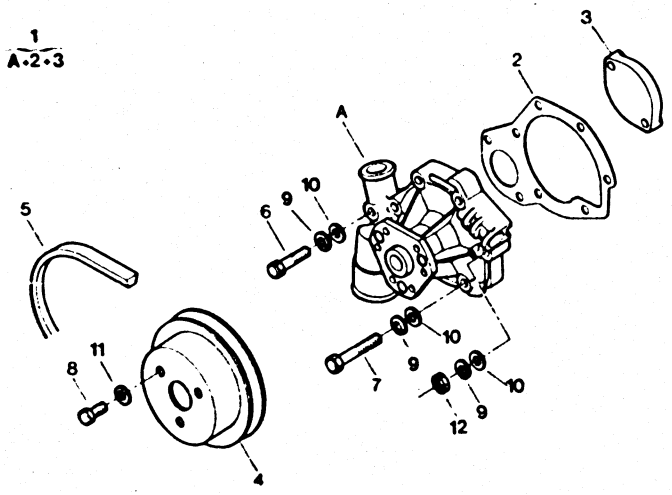

3190 1.231.10 A231010

ESSENCE 2L 2,2L

01	79 46 002 102	01		POMPE A EAU WASSERPUMPE WATER PUMP BOMBA DE AGUA POMPA ACQUA
02	77 00 623 392	01		JOINT PPE EAU PUMPENDICHTUNG WTR PUMP GASKET JUNTA DE BOMBA GUARNIZIONE POM
03	75 513 571 80	01		PLAQUE + FIX PLATTE PLATE + FIXING PLACA + FIX GUARNIZIONE POM
04	77 00 638 868	01		POULIE DE CDE RIEMENSCHEIBE PULLEY POLEA PULEGGIA
	95 546 029	01	-CLIMATISEUR	-
05	91 536 308	01		COURROIE PPE ANTRIEBSRIEMEN WATER PUMP BELT CORREA DE BOMBA CINGHIA
	95 493 443	01	-CLIMATISEUR	-
06	79 03 001 712 NFP	01	TH 7X1,00-40	VIS TH SCHRAUBE CAPSCREW TORNILLO TH VITE
	79 03 027 988	01	COL 7X100-37,5 -CLIMATISEUR	VIS COLONNETTE STUETZSCHRAUBE SCREW COLUMN TORNILLO COLUMN VITE COLONNETTA
07	79 03 101 760	04	8X35	VIS TH SCHRAUBE CAPSCREW TORNILLO TH VITE
08	79 03 001 717 RP 7903101154	03	DIAM 8X125-14	VIS TOLE TH BLECHSCHRAUBE TAPPING SCREW TORNILLO TH VITE LAMIERA
09	79 03 055 010	08	GW DIAM 7	RONDELLE GROWER GROWERSCHEIBE SPRING WASHER ARANDELA RONDELLA GROWER
10	79 03 053 390	08	DIAM 7X14X1,5	RONDELLE PLATE FLACHSCHEIBE PLAIN WASHER ARANDELA PLANA RONDELLA PIATTA

.../...

22/11/90
3191 01-2310-10
PAGE : 2

N07

POMPE A EAU
WASSERPUMPE
WATER PUMP
BOMBA DE AGUA
POMPA ACQUA

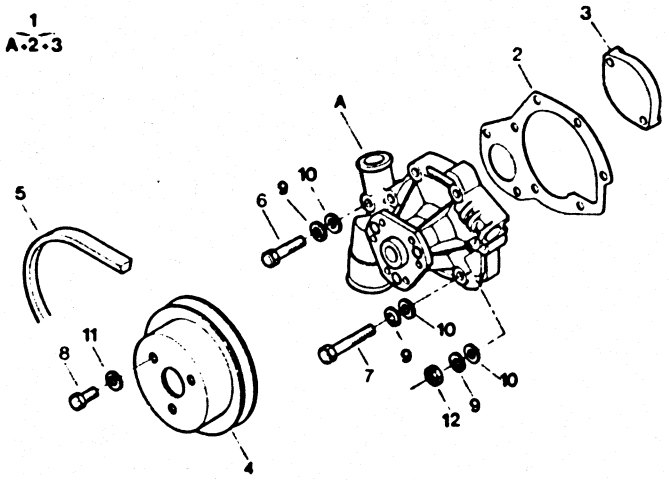

3190

1.231.10

X231010

ESSENCE 2L 2,2L

11	79 03 056 045	08	DIAM 8	RONDELLE CONIQU KONUSSCHEIBE SPRING WASHER ARANDELA RONDELLA CONICA
12	79 03 032 012 RP 7903032036	02	DIAM 7X1,00	ECROU MUTTER NUT TUERCA DADO

22/11/90
3191 01-2310-20
PAGE : 1

N06

POMPE A EAU
WASSERPUMPE
WATER PUMP
BOMBA DE AGUA
POMPA ACQUA

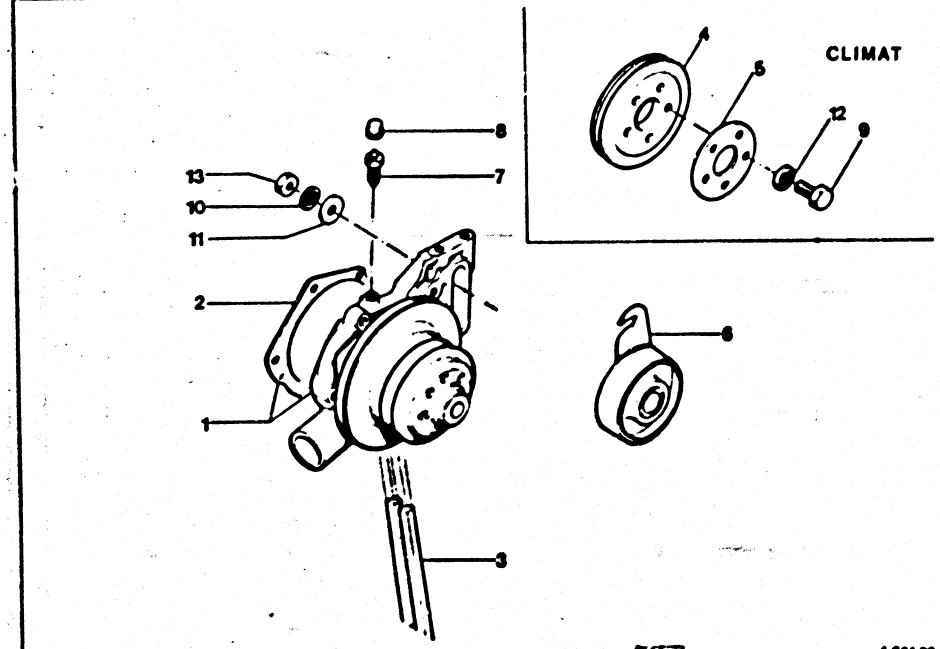

TOUS TYPES
ESSENCE 2,5L INJECTION GAZOLE 2,5L

01	95 548 541	01	-ESSENCE -GAZOLE -GAZOLE -TURBO ▶ 3764	POMPE A EAU WASSERPUMPE WATER PUMP BOMBA DE AGUA POMPA ACQUA	03	75 524 245	01	COURROIE PPE ANTRIEBSRIEMEN WATER PUMP BELT CORREA DE BOMBA CINGHIA
	95 619 748	01	-GAZOLE -TURBO 3765 ▶	-	04	95 595 499	01 -CLIMATISEUR	POULIE RIEMENSCHEIBE CONTROL PULLEY POLEA PULEGGIA
02	96 016 174	01		JOINT PPE EAU PUMPENDICHTUNG WTR PUMP GASKET JUNTA DE BOMBA GUARNIZIONE POM		95 547 697	01 -BVA	-
					05	75 517 361	01	ENTRETOISE ABSTANDSSTUECK PULLEY SPACER DISTANCIADOR DISTANZIALE
					06	75 491 923	01	GALET TENDEUR SPANNROLLE TENSION ROLLER RODILLO TENSOR RULLO TENDITORE
					07	95 578 352	01 TH 8X25	VIS DE PURGE ENTLUEFTSCHRAUB DRAIN SCREW TORNILLO PURGA VITE SPURGO
					08	79 41 401 043	01	CAPUCHON PURGE KAPPE F ABLASS BLEED SCREW CAP CAPUCHON PURGA CUFFIA SPURGO
					09	79 03 201 020	05 DIAM 6X1.00-12	VIS TH SCHRAUBE CAPSCREW TORNILLO TH VITE
					10	79 03 058 041	01 DIAM 8X22	RONDELLE CONIQU KONUSSCHEIBE SPRING WASHER ARANDELA RONDELLA CONICA
					11	22 965 039	01 DIAM 8,5X24X2	RONDELLE PLATE FLACHSCHEIBE PLAIN WASHER ARANDELA PLANA RONDELLA PIATTA

.../...

22/11/90
3191 01-2310-20
PAGE : 2

N05

POMPE A EAU
WASSERPUMPE
WATER PUMP
BOMBA DE AGUA
POMPA ACQUA

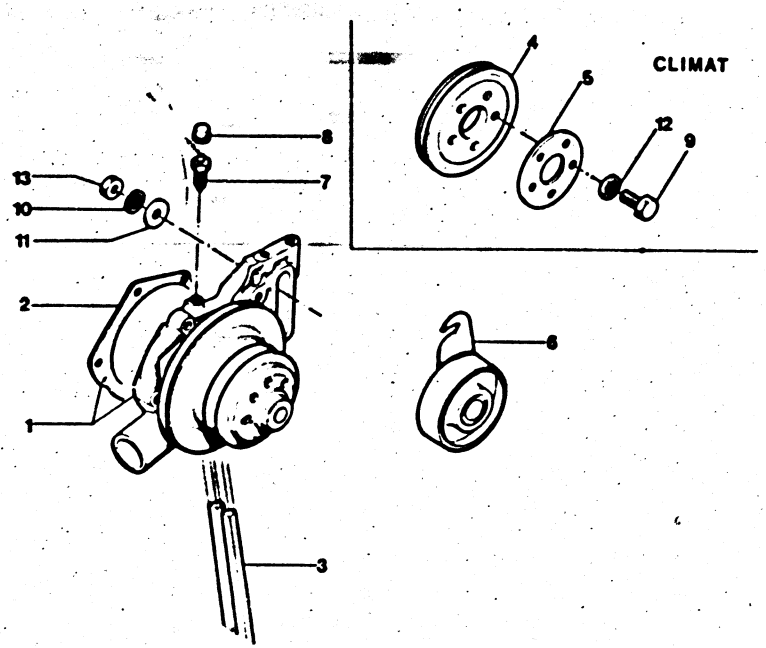

X231020

TOUS TYPES
ESSENCE 2,5L INJECTION GAZOLE 2,5L

12		79 03 058 028	05	DIAM 6X14-1,4	RONDELLE A DENT ZAHNSCHEIBE SPRING WASHER ARANDELA RONDELLA DENTAT
13		25 242 009 RP 7903232017	01	DIAM 8X1,25-6,5	ECROU HEXAGONAL SECHSKANTMUTTER HEXAGONAL NUT TUERCA DADO ESAGONALE

22/11/90
3191 01-2312-10
PAGE : 1

N04

PROTECTEUR DE COURROIE
ABSCHIRMUNG DES RIEMEN
BELT PROTECTOR
PROTECTOR DE CORREA
PROTETTORE PER CINGHIA

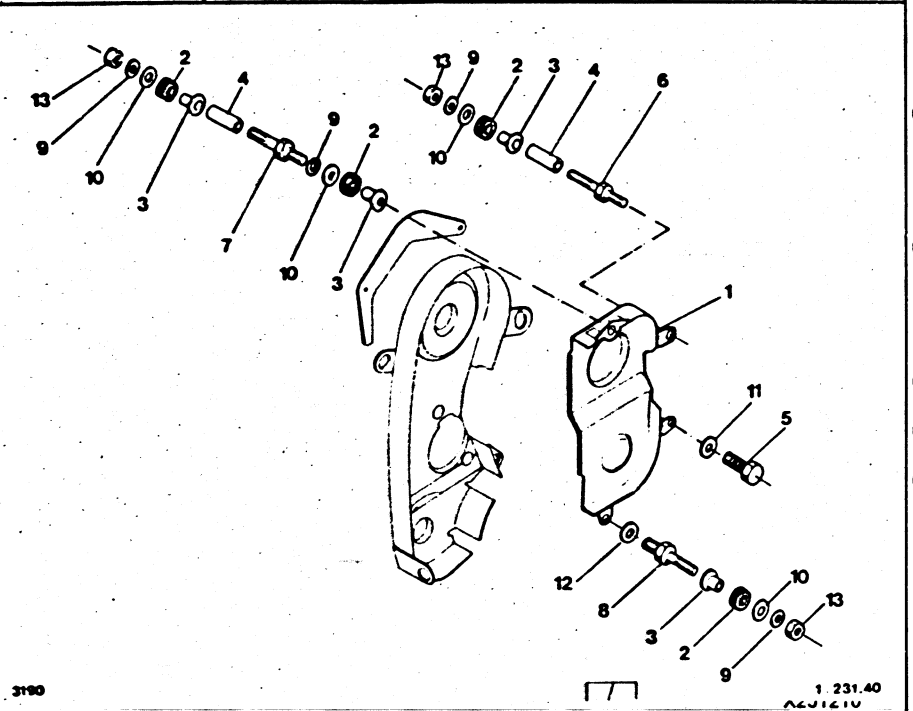

ESSENCE 2L 2,2L

01	75 521 217	01	-2L	PROTECTEUR SCHUTZ BELT PROTECTOR PROTECTOR PROTEZIONE
	95 610 289	01	-2,2L	-
02	77 00 634 996	03		OEILLET GUMMIOESE RUBBER GROMMET PASACABLE OCCHIELLO
03	77 00 616 373	03		COUPELLE TELLER CUP COPELA SCODELLINO
04	75 521 222	02	DIAM EXT 14-18,75	ENTRETOISE ABSTANDSSTUECK PROTECTR SPACER DISTANCIADOR DISTANZIALE
05	26 213 669	01	DIAM 8X125-20	VIS CHC SCHRAUBE SOCKET SCREW TORNILLO CHC VITE TESTA
06	79 03 027 988	01	COL 7X100-37,5	VIS COLONNETTE STUETZSCHRAUBE SCREW COLUMN TORNILLO COLUMN VITE COLONNETTA
07	79 03 027 987	01	COL 7X100-37,4	-
08	75 527 471	01		-
09	79 03 057 003	04	DIAM 7,4X14,2	RONDELLE CONIQU KONUSSCHEIBE SPRING WASHER ARANDELA RONDELLA CONICA
10	79 03 053 038	03	DIAM 7X20 E 1,5	RONDELLE SCHEIBE SCREW WASHER ARANDELA RONDELLA
11	79 03 053 087	01	DIAM 8X16X2	RONDELLE PLATE FLACHSCHEIBE PLAIN WASHER ARANDELA PLANA RONDELLA PIATTA
12	79 03 053 052	01	DIAM10X27X2	-
13	79 03 032 036	03	HE 7X1,00-5,5	ECROU MUTTER NUT TUERCA DADO

22/11/90
3191 01-2312-20
PAGE : 1

N03

PROTECTEUR DE COURROIE
ABSCHIRMUNG DES RIEMEN
BELT PROTECTOR
PROTECTOR DE CORREA
PROTETTORE PER CINGHIA

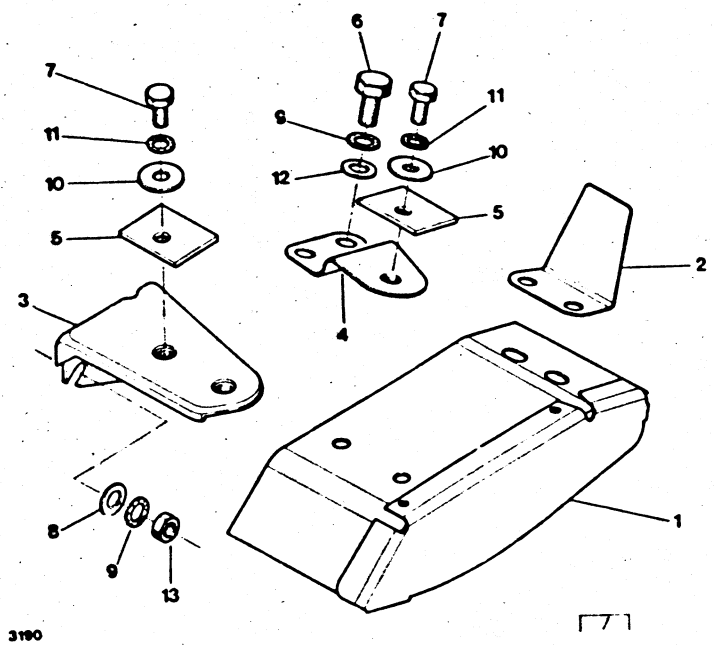

3190

TOUS TYPES
ESSENCE 2,5L INJECTION GAZOLE 2,5L

01	95 596 421	01	-BVA	PROTECTEUR SCHUTZ BELT PROTECTOR PROTECTOR PROTEZIONE
	95 596 418	01	-BVA -CLIMATISEUR	CARTER POULIE GEHAEUSE PULLEY HOUSING CARTER DE POLEA PROTEZIONE
02	95 610 370	01	-INJECTION TURBO	-

03	95 596 414	01	AV	PATTE LASCHE PROTECT BRACKET SOPORTE STAFFA
04	95 538 052	01	AR	-
05	95 606 987	03		ENTRETOISE ABSTANDSSTUECK FLEXIBLE SPACER DISTANCIADOR DISTANZIALE
06	79 03 201 034	02	DIAM 8X1,25-30	VIS TH SCHRAUBE CAPSCREW TORNILLO TH VITE
07	79 03 101 753	03	TH 7X1,00-14	-
08	79 03 053 392	02	DIAM 8,5X16X1,5	RONDELLE PLATE FLACHSCHEIBE PLAIN WASHER ARANDELA PLANA RONDELLA PIATTA
09	79 03 056 014	04	DIAM 8,5X14	RONDELLE A DENT ZAHNSCHEIBE SPRING WASHER ARANDELA RONDELLA DENTAT
10	79 03 053 374 NFP	03	DIAM 7,4X20-2	RONDELLE PLATE FLACHSCHEIBE PLAIN WASHER ARANDELA PLANA RONDELLA PIATTA
11	79 03 056 012	03	CR 7,3X12	RONDELLE GROWER GROWERSCHEIBE SPRING WASHER ARANDELA RONDELLA GROWER
12	22 541 019	02	DIAM 8,5X15 EP2	RONDELLE PLATE FLACHSCHEIBE PLAIN WASHER ARANDELA PLANA RONDELLA PIATTA
13	26 151 079	02	8X1,25	ECROU HEXAGONAL SECHSKANTMUTTER HEXAGONAL NUT TUERCA DADO ESAGONALE

22/11/90
3191 01-2313-40
PAGE : 1

N02

POMPE A EAU - COUVERCLE ET FIXATION
ABSCHIRMUNG DES RIEMEN
BELT PROTECTOR
PROTECTOR DE CORREA
PROTETTORE PER CINGHIA

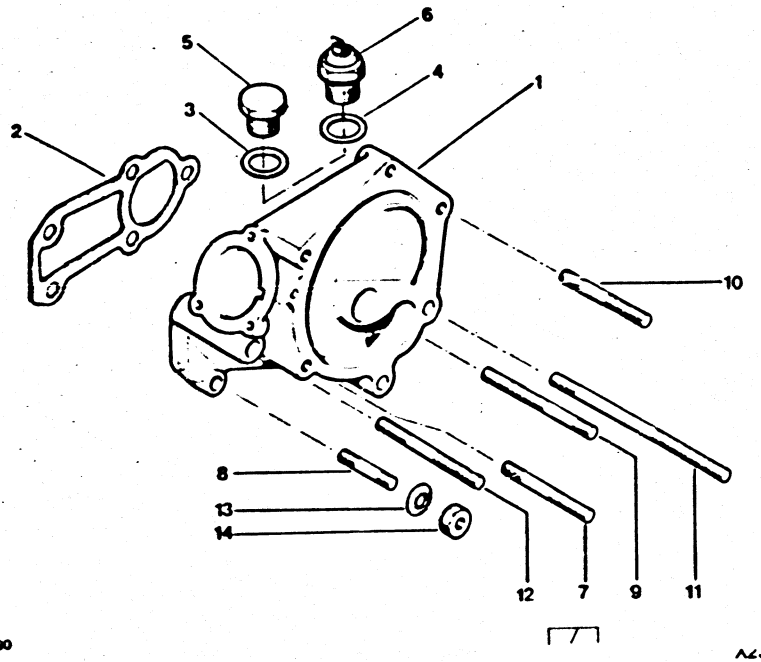

TOUS TYPES 2,5L TOUS TYPES 2,5L INJECTION

01		75 523 940 RP 95647747 DEO 0042790300 (01)	01	BY-PASS DIAM 10	COUVERCLE PPE DECKEL WTR PUMP COVER CAJA DESGASIF COPERCHIO	03		22 416 009	01	DIAM 18X24-1 5 ▶ 4346	JOINT MANOCONT. DICHTUNG PRSS SWTCH SEAL JUNTA MANOCONT. GUARNIZIONE
02		75 477 980 RP 96043010	01	AVEC AMIANTE	JOINT PPE EAU PUMPENDICHTUNG WTR PUMP GASKET JUNTA DE BOMBA GUARNIZIONE POM			22 459 009	01	14,3X19X1 4347 ▶ 4437	-
	*	96 043 010	01	SANS AMIANTE	-	04		79 03 062 004	01	DIAM 18,4X23 E 1,2	JOINT DICHTUNG SWITCH GASKET JUNTA GUARNIZIONE
						05		95 541 565	01	AR DIAM18X1,50 ▶ 4346	BOUCHON STOPFEN PLUG TAPON TAPPO
								93 501 696	01	DIAM 14 X1,25 4347 ▶	-
						06		95 494 830	01	DIAM 18X1,50 ▶ 4346	THERMISTANCE TEMPARATURGERB SENDING UNIT TERMISTOR TERMORESISTENZA
								00 42 790 300	01	TEMP D'EAU-SPORT 4347 ▶	-
						07		96 015 582	01	RMP 7903027128	GOUJON STEHBOLZEN STUD ESPARRAGO PERNO
						08		26 162 149	01	DIAM 8X1,25-37	-
						09		26 162 279	01	DIAM 8X1,25-87	-
						10		26 163 099	03	DIAM 8X1,25-52	-
						11		26 163 109	02	DIAM 8X1,25-142	-
						12		26 165 439	01	DIAM 8X1,25-52	-
						13		79 03 058 030	09	DIAM 8X18X1,4	RONDELLE A DENT ZAHNSCHEIBE SPRING WASHER ARANDELA RONDELLA DENTAT

.../...

POMPE A EAU - COUVERCLE ET FIXATION
ABSCHIRMUNG DES RIEMEN
BELT PROTECTOR
PROTECTOR DE CORREA
PROTETTORE PER CINGHIA

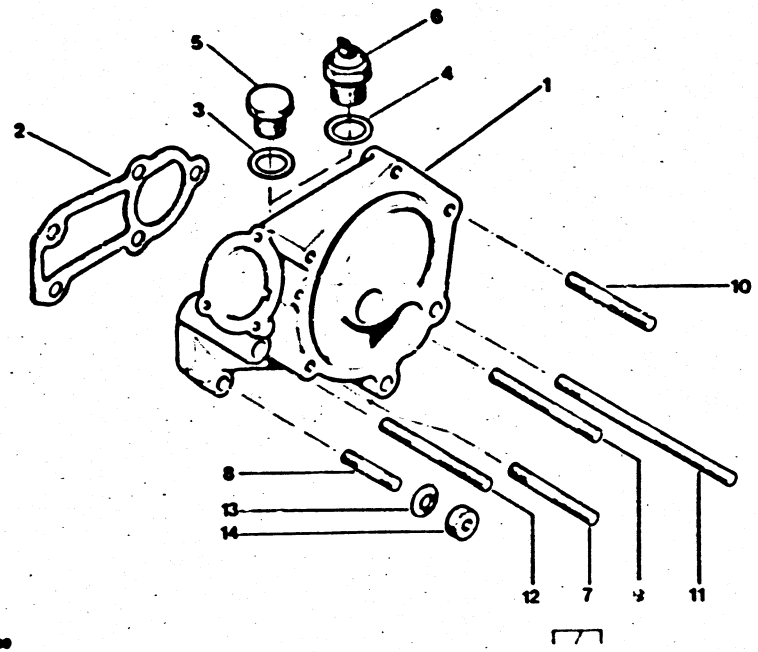

3100

1 231-30
X231340

TOUS TYPES 2,5L TOUS TYPES 2,5L INJECTION

14	79 03 232 017	09	DIAM 8X1.25 - 6,5	ECROU HEXAGONAL SECHSKANTMUTTER HEXAGONAL NUT TUERCA DADO ESAGONALE

22/11/90
3191 01-2410-10
PAGE : 1
P01

MOTOVENTILATEUR
MOTORVENTILATOR
MOTOR-DRIVEN FAN
MOTOVENTILADOR
MOTOVENTILATORE

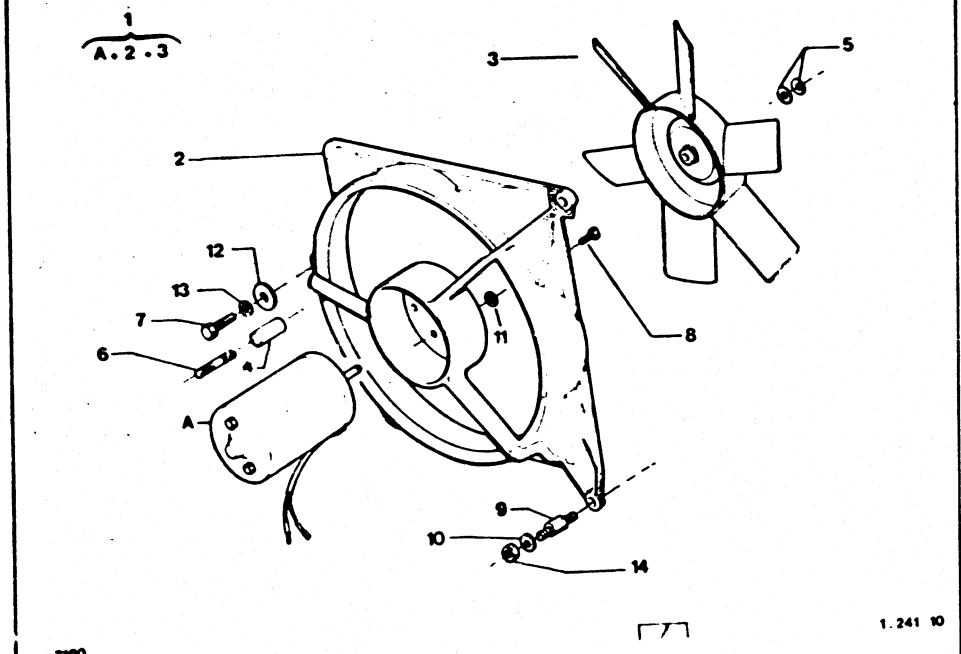

VALEO (THERMIQ) 1°

01	95 606 256	01	EN CLIMAT (COEF 2)	MOT VENTIL MOTOR MOTOR DRIVN FAN MOTOVENTILADOR MOTORINO
02	95 546 451	01	1 DIAM 115 CLIMAT (COEF 2)	SUPPORT HALTER FAN BRACKET SOPORTE SUPPORTC
03	95 611 214	01	CLIMAT (COEF 2)	HELICE FLUEGELBLATT MOTOR DRIV FAN VENTILADOR ELICA
04	5 504 237	06		**ENTRETOISE** ABSTANDSSTUECK RADIATOR SPACER DISTANCIADOR DISTANZIALE
05	5 414 714	01	CLIMAT (COEF 2)	**JEU DE PIECES** TEILESATZ PART SET JUEGO DE PIEZAS SERIE PEZZI
06	75 522 872	04	DIAM 6X100 LON 68	**GOUJON** STEHBOLZEN STUD ESPARRAGO PERNO
07	79 03 201 140	03	DIAM 6X1.00-20	**VIS TH** SCHRAUBE CAPSCREW TORNILLO TH VITE
09	79 03 027 985	02		**VIS COLONNETTE** STUETZSCHRAUBE SCREW COLUMN TORNILLO COLUMN VITE COLONNETTA
10	79 03 058 028	03	DIAM 6X14-1.4	**RONDELLE A DENT** ZAHNSCHEIBE SPRING WASHER ARANDELA RONDELLA DENTAT
12	79 03 053 033	06	DIAM 6X18X2	**RONDELLE PLATE** FLACHSCHEIBE PLAIN WASHER ARANDELA PLANA RONDELLA PIATTA
13	79 03 056 008	06	DIAM 6.3X11	**RONDELLE A DENT** ZAHNSCHEIBE SPRING WASHER ARANDELA RONDELLA DENTAT

.../...

MOTOVENTILATEUR
MOTORVENTILATOR
MOTOR-DRIVEN FAN
MOTOVENTILADOR
MOTOVENTILATORE

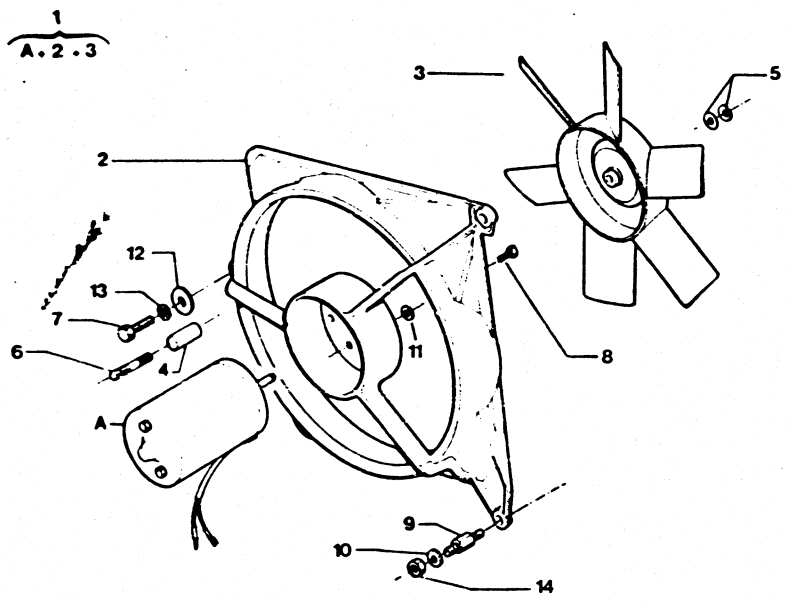

X241010

VALEO (THERMIQ) 1°

14	79 03 032 003 RP 25260019	06	HE 6 X 1,00	ECROU HEXAGONAL SECHSKANTMUTTER HEXAGONAL NUT TUERCA DADO ESAGONALE
15	95 618 399	01	-2.2L -2.5L	KIT MOTOVENTIL. MOTORVENTILATOR FAN ASSEMBLY KIT MOTOVENTIL MOTOVENTILATOR

16	75 526 437	01	16DM2 -2L	COLLECTEUR AIR LUFTFUEHRUNG AIR INTAKE COLECTOR CONVOGLIAT.ARIA

22/11/90
3191 01-2410-20
PAGE : 1

P03

MOTOVENTILATEUR
MOTORVENTILATOR
MOTOR-DRIVEN FAN
MOTOVENTILADOR
MOTOVENTILATORE

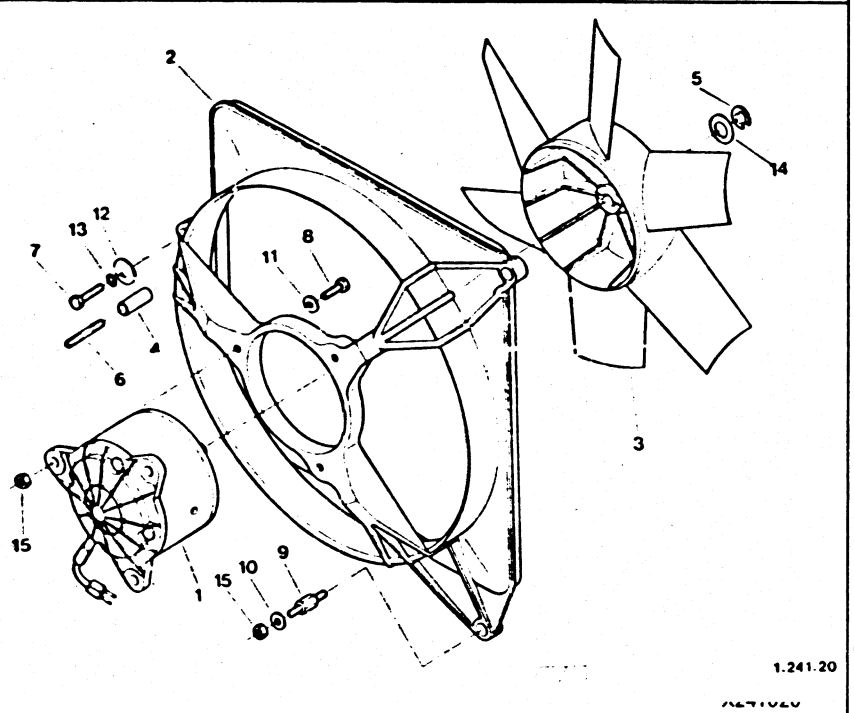

GATE 2°

01	95 583 501	02		MOTOVENTIL. MOT MOTORVENTILATOR MOTOR-DRIVN FAN MOTOVENTILADOR MOTOVENTILATORE
02	95 567 919	02		SUPPORT HALTER FAN BRACKET SOPORTE SUPPORTO
03	95 567 915	02	6 BLADES	HELICE FLUEGELBLATT MOTOR DRIV FAN VENTILADOR ELICA
04	5 504 237	06		ENTRETOISE ABSTANDSSTUECK RADIATOR SPACER DISTANCIADOR DISTANZIALE
05	ZF 04 351 552	02		ANNEAU D'ARRET VERGASER DIESEL STOP-RING ANILLO RETENCIO ANELLO ARRESTO
06	75 522 872	04	DIAM 6X100 LON 68	GOUJON STEHBOLZEN STUD ESPARRAGO PERNO
07	79 03 201 140	06	DIAM 6X1,00-20	VIS TH SCHRAUBE CAPSCREW TORNILLO TH VITE
08	79 03 027 985	02		VIS COLONNETTE STUETZSCHRAUBE SCREW COLUMN TORNILLO COLUMN VITE COLONNETTA
09	26 192 389 RP 7903053028	03	DIAM6,25X12X1	RONDELLE PLATE FLACHSCHEIBE PLAIN WASHER ARANDELA PLANA RONDELLA PIATTA
10	79 03 058 028	03	DIAM 6X14-1,4	RONDELLE A DENT ZAHNSCHEIBE SPRING WASHER ARANDELA RONDELLA DENTAT
11	79 03 053 033	06	DIAM 6X18X2	RONDELLE PLATE FLACHSCHEIBE PLAIN WASHER ARANDELA PLANA RONDELLA PIATTA

.../...

22/11/90
3191 01-2410-20
PAGE : 2

P04

MOTOVENTILATEUR
MOTORVENTILATOR
MOTOR-DRIVEN FAN
MOTOVENTILADOR
MOTOVENTILATORE

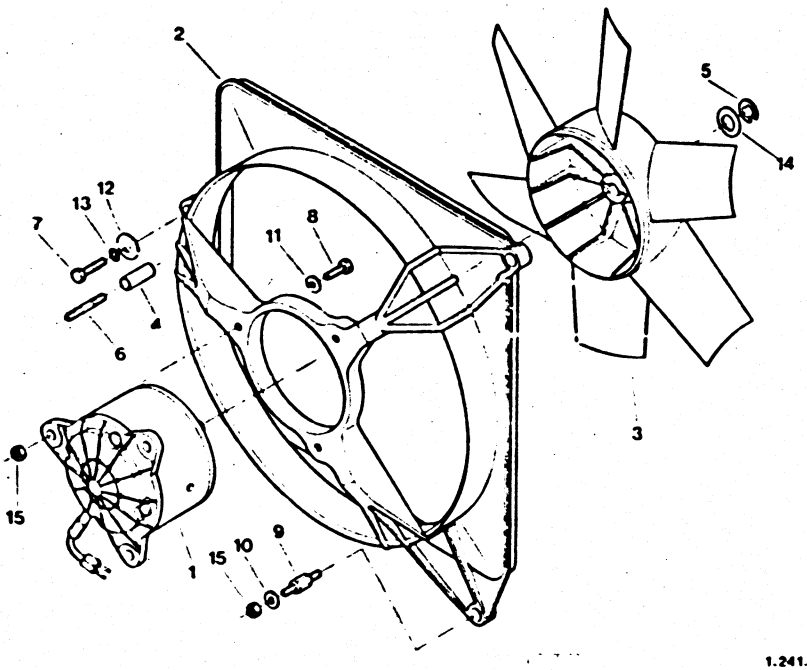

3190 1.241.20 X241020

GATE 2°

12	79 03 056 008	06	DIAM 6,3X11	RONDELLE A DENT ZAHNSCHEIBE SPRING WASHER ARANDELA RONDELLA DENTAT
13	ZF 05 934 435	02		RONDELLE PLATE FLACHSCHEIBE PLAIN WASHER ARANDELA PLANA RONDELLA PIATTA
14	79 03 032 009 RP 25260019	06	HE 6 X 1,00	ECROU HEXAGONAL SECHSKANTMUTTER HEXAGONAL NUT TUERCA DADO ESAGONALE

22/11/90
3191 01-2410-30
PAGE : 1

P05

MOTOVENTILATEUR
MOTORVENTILATOR
MOTOR-DRIVEN FAN
MOTOVENTILADOR
MOTOVENTILATORE

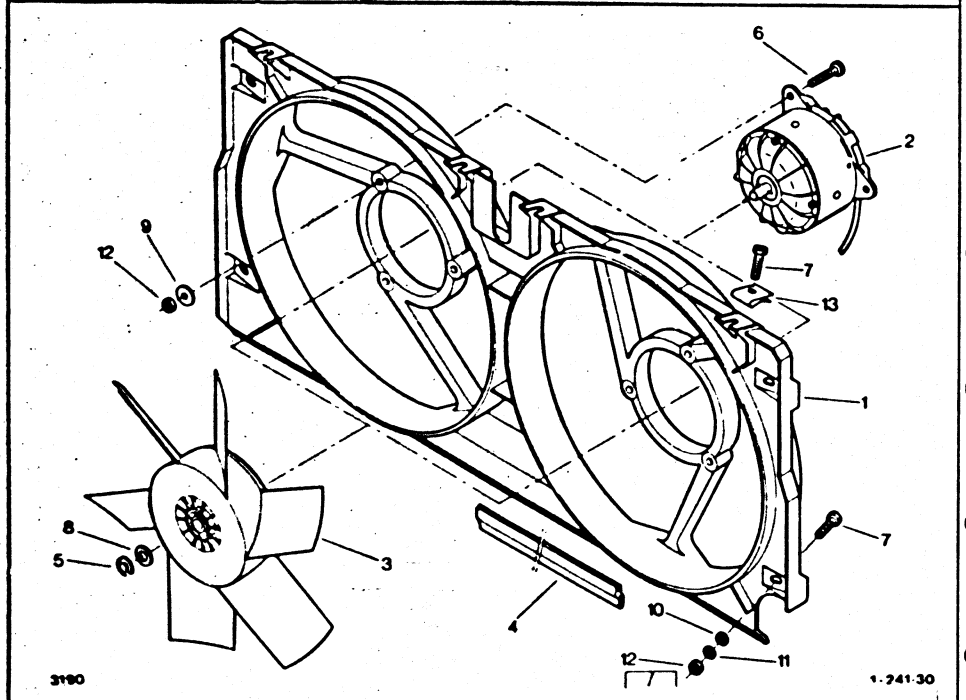

2,5L TURBO 2,5L INJECTION TURBO

01	95 561 129	01		PANNEAU ABWEISTEIL RECYCL PANEL PANEL ELEMENTO DEFLET
02	95 583 501	02		MOTOVENTIL. MOT MOTORVENTILATOR MOTOR-DRIVN FAN MOTOVENTILADOR MOTOVENTILATORE
03	95 603 285	02		HELICE FLUEGELBLATT MOTOR DRIV FAN VENTILADOR ELICA
04	95 631 545	01		ETANCHEITE ABDICHTUNG RAD SEAL JUNTA ESTANO TENUTA
05	ZF 04 351 552	02		ANNEAU D'ARRET VERGASER DIESEL STOP-RING ANILLO RETENCIO ANELLO ARRESTO
06	79 03 001 037	06	TH 6X100 -30	VIS TH SCHRAUBE CAPSCREW TORNILLO TH VITE
07	79 03 001 883 RP 7903201464	06	TH 6X1,00-25	VIS AVEC RDL SCHRAUBE WASHER-SCREW TORNILLO VITE
08	ZF 05 934 435	02		RONDELLE PLATE FLACHSCHEIBE PLAIN WASHER ARANDELA PLANA RONDELLA PIATTA
09	79 03 058 028	06	DIAM 6X14-1,4	RONDELLE A DENT ZAHNSCHEIBE SPRING WASHER ARANDELA RONDELLA DENTAT
10	79 03 053 033	02	DIAM 6X18X2	RONDELLE PLATE FLACHSCHEIBE PLAIN WASHER ARANDELA PLANA RONDELLA PIATTA
11	79 03 056 008	02	DIAM 6,3x11	RONDELLE A DENT ZAHNSCHEIBE SPRING WASHER ARANDELA RONDELLA DENTAT

.../...

MOTOVENTILATEUR
MOTORVENTILATOR
MOTOR-DRIVEN FAN
MOTOVENTILADOR
MOTOVENTILATORE

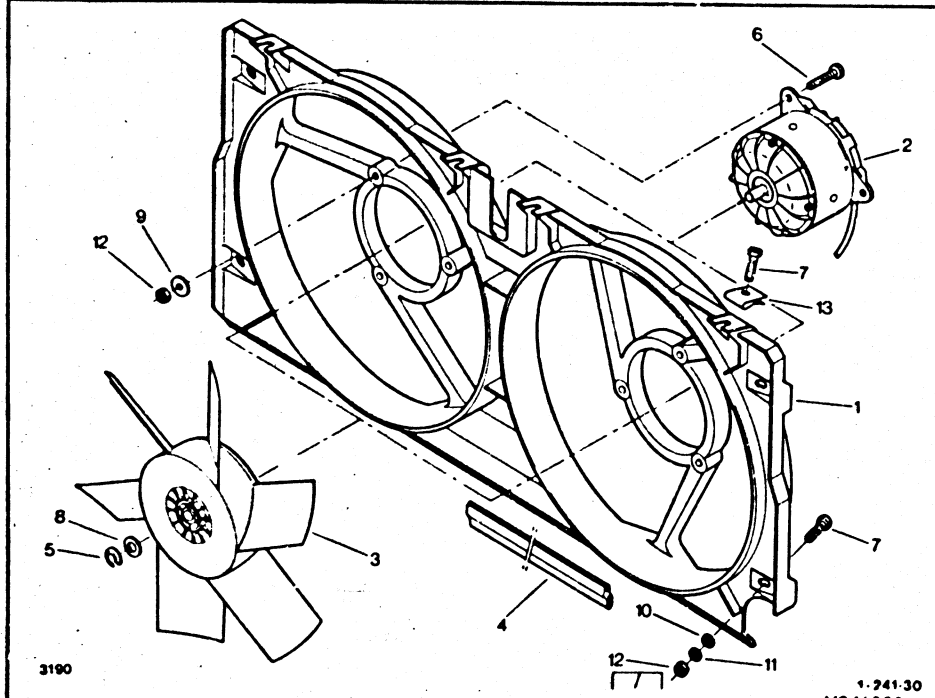

2,5L TURBO 2,5L INJECTION TURBO

12	79 03 032 009 RP 25260019	06	HE 6 X 1,00	ECROU HEXAGONAL SECHSKANTMUTTER HEXAGONAL NUT TUERCA DADO ESAGONALE
13	79 03 046 063	06	DIAM 6X100	ECROU TOLE BLECHMUTTER SPEED NUT TUERCA CHAPA DADO LAMIERA

22/11/90
3191 01-3300-10
PAGE : 1

P07

BOITE DE VITESSES COMPLETE
KOMPLETTES GETRIEBE
COMPLETE GEARBOX
CAJA DE CAMBIOS COMPLETA
CAMBIO DI VELOCITA COMPLETO

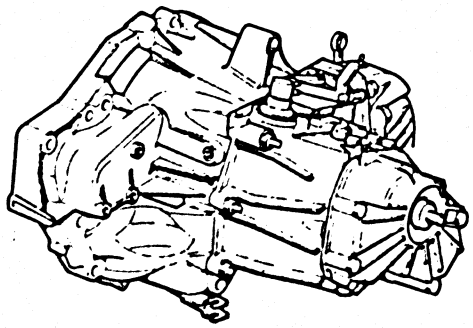

3190 — 1.330.10

A330010

2L 2,2L

01	95 609 121 RP 95631607	01	14X61 -BVM4 ▶ 3310 REP 2GE65-2GE66	BV NEUVE GETRIEBE NEU NEW GEARBOX CAJA CAMBIOS NE SCAT CAMBIO NE
	95 631 607	01	14X61 -BVM4 3311 ▶ 3886 REP 2GE73	-
	95 631 609	01	14X61 -BVM5 ▶ 4802 REP 2GE76 -RMP 95609622	-
01	96 064 119	01	C14X61 -BVM5 4803 ▶ REP 2HE28	BV NEUVE GETRIEBE NEU NEW GEARBOX CAJA CAMBIOS NE SCAT. CAMBIO NE
	95 607 624	01	13X59-2GE61 -BVM5 ▶ 4617 OPTION TRX LEADER	-

BOITE DE VITESSES COMPLETE
KOMPLETTES GETRIEBE
COMPLETE GEARBOX
CAJA DE CAMBIOS COMPLETA
CAMBIO DI VELOCITA COMPLETO

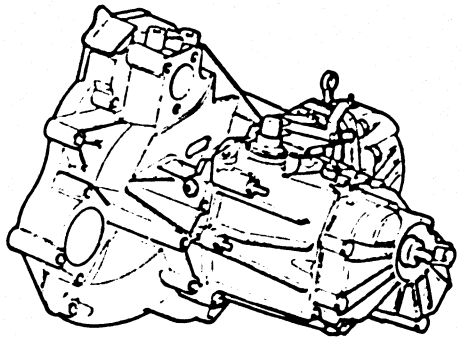

3190 1.330.20

2,5L INJECTION

01	95 568 643	01	C14X59 ▶ 3310 REP 2GE54-2GE53	BV NEUVE GETRIEBE NEU NEW GEARBOX CAJA CAMBIOS NE SCAT CAMBIO NE
	95 631 612	01	C14X59 3311 ▶ 4802 REP 2GE79	-
•	95 649 279	01	C14X59 4803 ▶ REP 2HE45	-
	95 631 611	01	C15X61 -BREAK 3311 ▶ 4802 REP 2GE57-2GE58-2GE78	-
01	95 631 611	01	-PRESTIGE 3311 ▶ 4802	BV NEUVE GETRIEBE NEU NEW GEARBOX CAJA CAMBIOS NE SCAT. CAMBIO NE
•	95 649 278	01	C15X61 REP 2HE44 -BREAK 4803 ▶ -PRESTIGE 4803 ▶	-
	95 588 653	01	C13X62 REP 2GZ02 -BVA ▶ 3521	-
	95 636 334	01	C13X62 REP 2GZ09 3522 ▶	-

XT

51	95 597 384	01	C14X59 REP 2GE52 -(GE) -(JM) -(RE)	BV NEUVE GETRIEBE NEU NEW GEARBOX CAJA CAMBIOS NE SCAT. CAMBIO NE

22/11/90
3191 01-3300-15A
PAGE : 1

P09

BOITE DE VITESSES COMPLETE
KOMPLETTES GETRIEBE
COMPLETE GEARBOX
CAJA DE CAMBIOS COMPLETA
CAMBIO DI VELOCITA COMPLETO

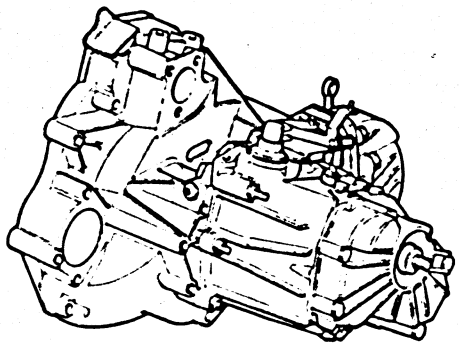

3190

1.330.20

X330015A

2,5L INJECTION TURBO

01	95 631 613	01	C14X59 ▶ 3521 REP 2GE80-2GE60-2GE59- RMP 95591042	BV NEUVE GETRIEBE NEU NEW GEARBOX CAJA CAMBIOS NE SCAT. CAMBIO NE
	95 630 979	01	C15X59 REP 2GE94 3522 ▶ 4802	-
	96 064 123	01	C15X59 REP 2HE33 4803 ▶	-

22/11/90
3191 01-3300-20
PAGE : 1

P10

BOITE DE VITESSES COMPLETE
KOMPLETTES GETRIEBE
COMPLETE GEARBOX
CAJA DE CAMBIOS COMPLETA
CAMBIO DI VELOCITA COMPLETO

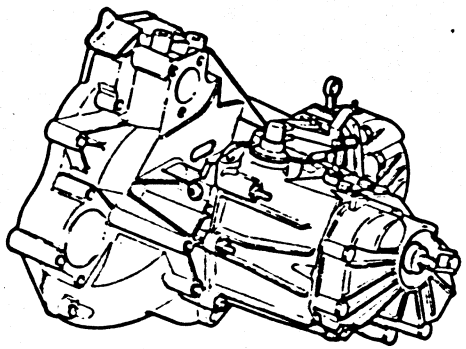

3190 1.330.30

GAZOLE 2,5L

01	95 609 122 RP 95631606	01	C14X61 BV4 REP 2GE72-2GE71		▶ 3310	BV NEUVE GETRIEBE NEU NEW GEARBOX CAJA CAMBIOS NE SCAT CAMBIO NE
	95 631 606	01	C14X61 BV4 REP 2GE63	3311	▶ 3886	-
	95 609 620 RP 95631608	01	C14X61 BV5 REP 2GE68		▶ 3310	-
	95 631 608 RP 96064118	01	C14X61 BV5 REP 2GE75	3311	▶ 4802	-

01	96 064 118	01	C14X61 REP 2HE27	4803 ▶	BV NEUVE GETRIEBE NEU NEW GEARBOX CAJA CAMBIOS NE SCAT. CAMBIO NE

22/11/90
3191 01-3300-20A
PAGE : 1

P11

BOITE DE VITESSES COMPLETE
KOMPLETTES GETRIEBE
COMPLETE GEARBOX
CAJA DE CAMBIOS COMPLETA
CAMBIO DI VELOCITA COMPLETO

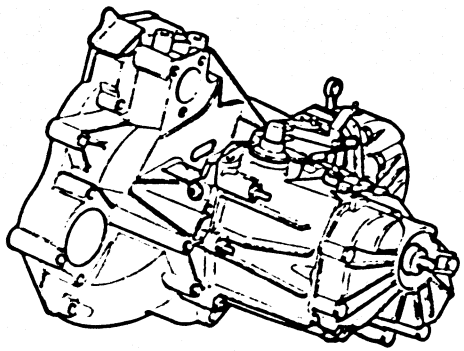

3190

1.330.30

X330020A

GAZOLE 2,5L TURBO

01	95 631 610	01	C16X61 REP 2GE77-487 ▶ 3765 RMP 95574225		BV NEUVE GETRIEBE NEU NEW GEARBOX CAJA CAMBIOS NE SCAT CAMBIO NE
	95 632 965	01	C16X59 REP 2GE85 3766 ▶ 4802		.
*	96 064 120	01	C16X59 REP 2HE24 4803 ▶		.

BOITE DE VITESSES ET CARTERS
GERTRIEBEGEHAEUSE
GEARBOX HOUSING
CARTER DE CAJA DE VELOCIDADES
CARTER SCATOLA CAMBIO

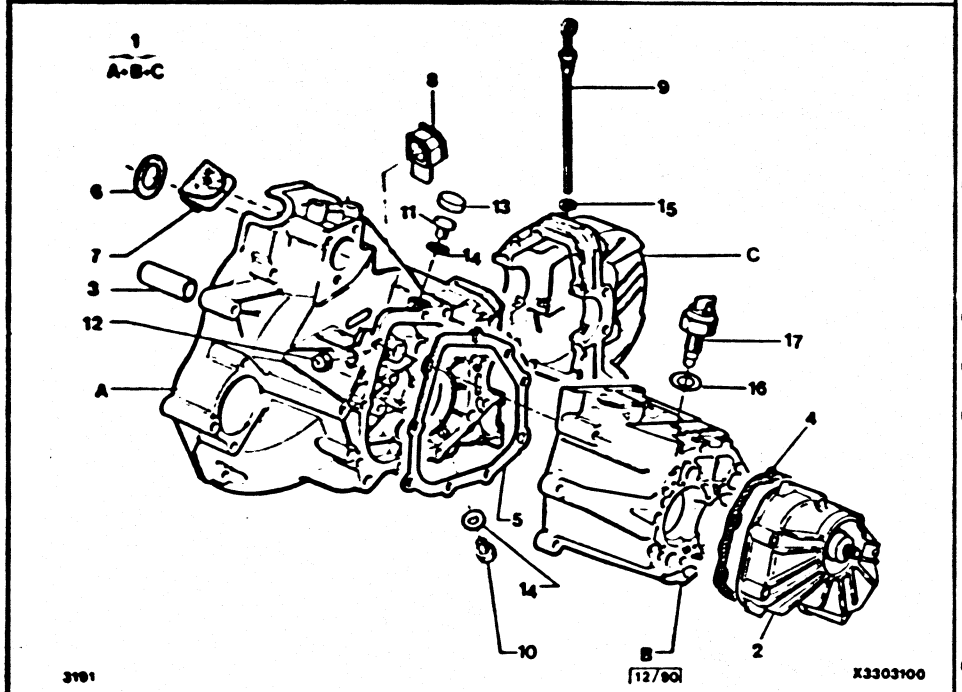

X3303100

BVM

- NOTA : REP 15 VOIR N T C25 5 N°9 DU 17-7-89

01	95 576 973	01	-2L -2.2L		CARTER BV GEHAEUSE GEAR-BOX HOUSG CARCASA CARTER
	95 576 976	01	-GAZOLE -GAZOLE -TURBO		-
	95 593 069	01	-INJECTION	▶ 3521	-
	95 611 542	01	-INJECTION	3522 ▶	-

02	95 560 461	01		COUVERCLE BV DECKEL GEAR-BOX COVER TAPA CAJA COPERCHIO
03	5 423 791	01	DIAM 26.5X30-72 1POS	DOUILLE GUIDE FUEHRUNGSHUELSE GUIDE BUSH CASQUILLO GUIA BOCCOLA GUIDA
	75 511 159	01	DIAM 26.5X30.5-72 2 POS	-
04	75 501 015	01	DIAM 8.3 E 0.3	JOINT DE CARTER GEHAEUSEDICHTUN HOUSING GASKET JUNTA CARCASA GUARNIZIONE CAR
05	ZF 82 310 069L	01	E 0.3	-
06	5 478 443	01		-
07	75 481 400	01	-GAZOLE	OBTURATEUR STOPFEN CLUTCH HSG PLUG OBTURADOR TAPPO
	5 489 445	01	-BVM5	-
	75 517 938	01	-2L -2.2L	-
08	95 600 476	01		-
09	5 468 427	01		JAUGE D'HUILE OELMESSSTAB GR-BX DIPSTICK VARILLA NIVEL ASTINA OLIO
10	95 573 978	02	DIAM 16X1.50	BOUCHON VIDANGE ABLASS-STOPFEN DRAIN PLUG TAPON VACIADO TAPPO SCARICO
11	95 547 227 RP 95534064 DEO 95635353 (01)	01		BOUCHON STOPFEN FILLER CAP TAPON LLENADO TAPPO

.../...

BOITE DE VITESSES ET CARTERS
GERTRIEBEGEHAEUSE
GEARBOX HOUSING
CARTER DE CAJA DE VELOCIDADES
CARTER SCATOLA CAMBIO

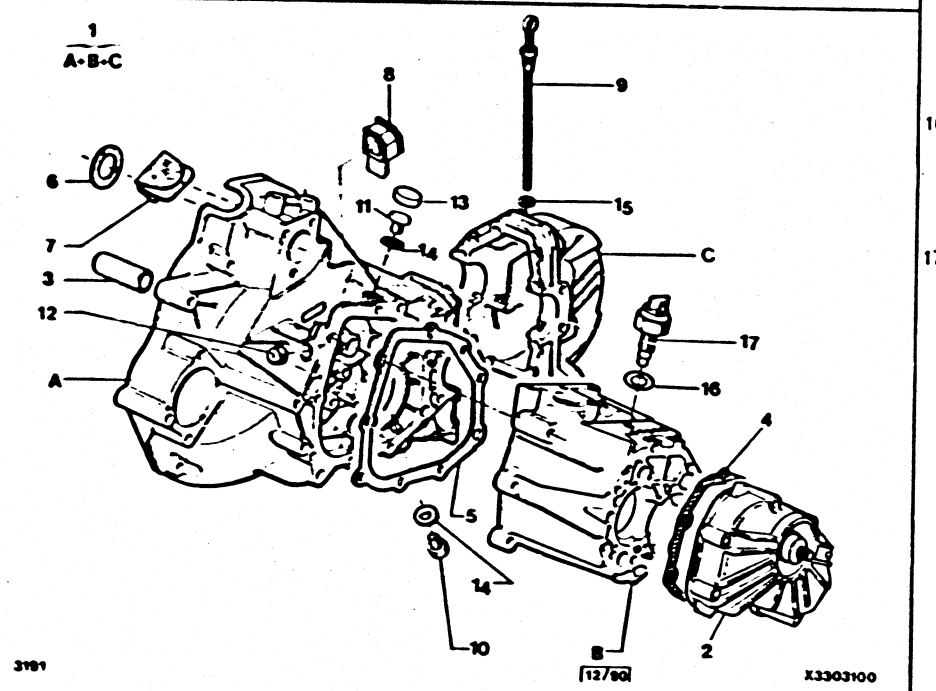

X3303100

BVM

12	ZF 10 269 650L	01		BOUCHON STOPFEN FILLER CAP TAPON LLENADO TAPPO			
13	95 534 065 RP 95635353	01		PROTECTEUR SUCHUTZ PROTECTOR PROTECTOR PROTEZIONE			
14	22 478 009	03	16,3X22X1				JOINT DICHTUNG DRN PLUG GASKET JUNTA DE TAPON GUARNIZIONE
15	24 934 009	01	DIAM 8,9X14,3E2,7 TO				JOINT JAUGE BV STABDICHTUNG OIL GAUGE SEAL JUNTA DE SONDA GUARNIZIONE AST
16	79 03 062 030	01	DIAM 14		4468 ▶		JOINT DICHTUNG PLUG SEAL JUNTA DE TAPON GUARNIZIONE
17	75 491 289	01	DIAM 12X1.5		▶ 4467		CONTACTEUR FEUX SCHALTER CONTACT SWITCH CONTACTOR M/A CONTATT.FANALE
	91 514 733	01	DIAM 14X1.50 M AR		4468 ▶		-

22/11/90
3191 01-3312-10
PAGE : 1

P14

FIXATION BV SUR CARTER MOTEUR
GETRIEBEBEFESTIGUNG AM MOTOR
GEARBOX SECURING ON ENGINE
SUJECION CAJA VELOCIDADES SOBRE MOTOR
FISSAGGIO SCATOLA SUL MOTORE

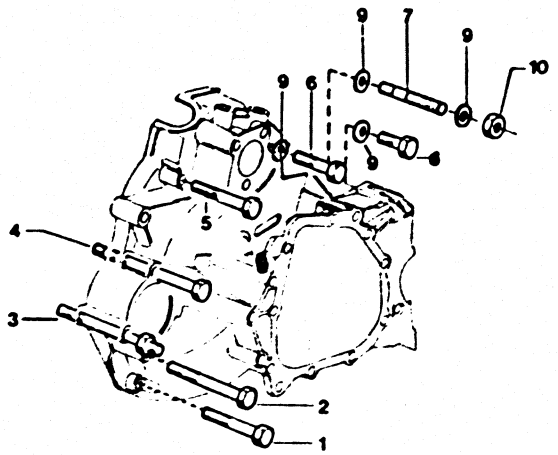

3190

1.331.11

BVM

01	79 03 201 055	03	TH 10X1.50 -70 -2L -2.2L		VIS TH SCHRAUBE CAPSCREW TORNILLO TH VITE
	23 728 019 NFP	02	TH 7X1.00-65 -2.5L		-
02	26 210 859	01	TH 7X1.00-148		VIS FIX BV SCHRAUBE GEAR-BOX SCREW TORNILLO BV VITE
03	26 212 579	01	COL2X7X1.00-188 -2.5L		VIS COLONNETTE STUETZSCHRAUBE SCREW COLUMN TORNILLO COLUMN VITE COLONNETTA
04	79 03 027 322	01	COL10X1.50-60 -2L -2.2L		-
	79 03 101 761 RP 23750019	01	DIAM 8X1.25-55 -2.5L		VIS TOLE TH BLECHSCHRAUBE TAPPING SCREW TORNILLO TH VITE LAMIERA
05	79 03 201 053	01	DIAM 10X1.50-60 -2L -2.2L		VIS TH SCHRAUBE CAPSCREW TORNILLO TH VITE
	79 03 101 765 RP 7903001604	02	TH 7X1.00 -2.5L		-
06	23 732 019 RP 7903001676	01	TH 7X1.00-95		VIS FIX BV SCHRAUBE GEAR-BOX SCREW TORNILLO BV VITE
07	79 03 027 137	01	TH 10X1.50-50 -2L -2.2L		GOUJON STEHBOLZEN STUD ESPARRAGO PERNO
	79 03 027 962	01	COL7X1.00-65 -2.5L		VIS TH SCHRAUBE CAPSCREW TORNILLO TH VITE
08	79 03 101 764	01	TH 7X100-60 -2.5L		-
09	79 03 053 050	07	10.4X20 E2		RONDELLE PLATE FLACHSCHEIBE PLAIN WASHER ARANDELA PLANA RONDELLA PIATTA
	79 03 053 390	10	DIAM 7X14X1.5		-

.../...

22/11/90
3191 01-3312-10
PAGE : 2

P15 →

FIXATION BV SUR CARTER MOTEUR
GETRIEBEBEFESTIGUNG AM MOTOR
GEARBOX SECURING ON ENGINE
SUJECION CAJA VELOCIDADES SOBRE MOTOR
FISSAGGIO SCATOLA SUL MOTORE

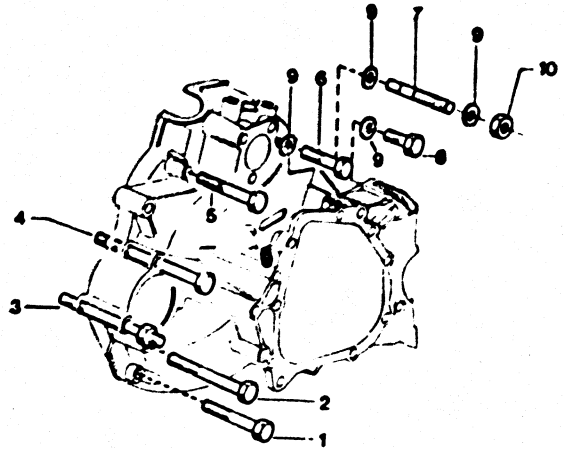

3190

1.331.11

X3312.0

BVM

10	79 03 032 023 RP 7903032252	01	DIAM 10X1.50	ECROU HEXAGONAL SECHSKANTMUTTER HEXAGONAL NUT TUERCA DADO ESAGONALE

22/11/90
3191 01-3313-10
PAGE : 1

Q15

FIXATION BV SUR CARTER D'EMBRAYAGE
GETRIEBEBEFESTIGUNG AM KUPPLUNGSGEHAUSE
GEARBOX SECURING ON CLUTCH HOUSING
SUJECION CAJA VELOCID. - CARTER EMBRAGUE
FISSAGGIO SCATOLA CAMBIO-SCATOLA FRIZI.

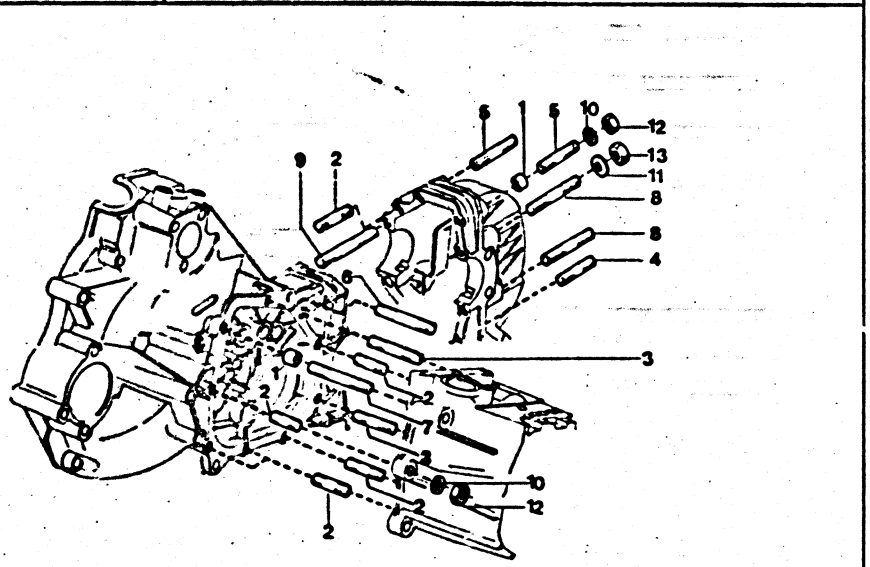

3190 61/84 1.33112

BVM

- NOTA: REPERE 8 NFP

01	75 452 216	04	DIAM EXT 12E1,32-15	BAGUE CENTRAGE ZENTRIERRING CENTRING BUSH CASQUILLO CENT. BOCCOLA CENTRAG
02	ZF 13 543 721	06	DIAM 8X1,25-51	GOUJON STEHBOLZEN STUD ESPARRAGO PERNO
03	79 03 027 110	02	DIAM 8X1,25-61	-
04	ZF 13 544 [illegible]21	01	DIAM 8X1,25 LON 66	GOUJON STEHBOLZEN STUD ESPARRAGO PERNO
05	ZF 13 544 22[illegible]	04	DIAM 8X1,25-76	-
06	ZF 13 544 42[illegible]	01	DIAM 8X1,25-86	-
07	79 03 027 275	01	DIAM 8X1,25-100	-
09	79 03 027 289	01	DIAM 10X1,25-110	-
10	22 541 019	15	DIAM 8,5X15 EP2	RONDELLE PLATE FLACHSCHEIBE PLAIN WASHER ARANDELA PLANA RONDELLA PIATTA
11	79 03 053 394	04	DIAM: 10 X 20 X 2	-
12	79 03 032 018 RP 7903232017	15	DIAM 8X1,25-6,5	ECROU HEXAGONAL SECHSKANTMUTTER HEXAGONAL NUT TUERCA DADO ESAGONALE
13	25 244 019 RP 7903032222	04	H 10X1,25	ECROU MUTTER NUT TUERCA DADO

22/11/90
3191 01-3321-10
PAGE : 1

Q14

COUVERCLE BV - FIXATION
GETRIEBEDECKEL
GEARBOX LID
CAJA VELOCIDADES
SCATOLA CAMBIO

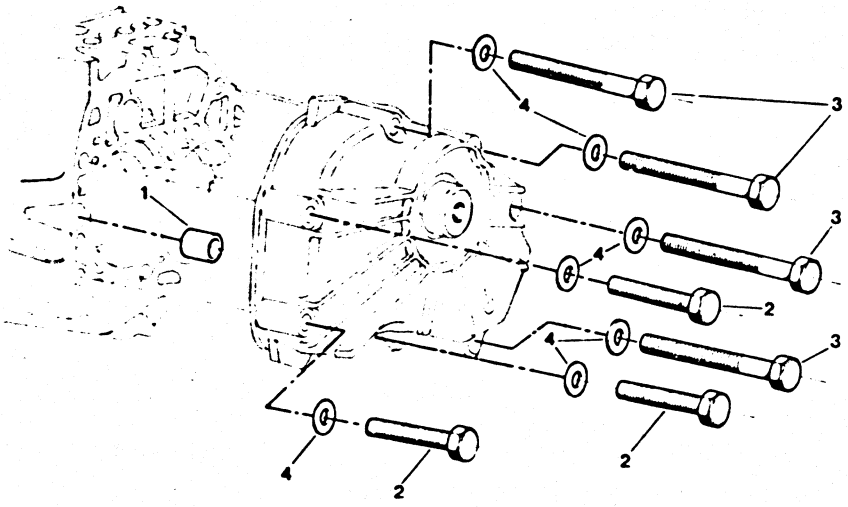

3190 1-331 13

BVM

01	75 452 216	02	DIAM EXT 12E1,32-15	BAGUE CENTRAGE ZENTRIERRING CENTRING BUSH CASQUILLO CENT. BOCCOLA CENTRAG
02	79 03 201 039	03	DIAM 8X1,25-55	VIS TH SCHRAUBE CAPSCREW TORNILLO TH VITE
03	79 03 201 095	04	DIAM 8X1,25-90	-
04	22 541 019	07	DIAM 8,5X15 EP2	RONDELLE PLATE FLACHSCHEIBE PLAIN WASHER ARANDELA PLANA RONDELLA PIATTA

22/11/90
3191 01-3325-10
PAGE : 1
Q13

PRISE DE COMPTEUR-PRISE DE MOUVEMENT
ZAPFWELL
WORKS CONNECTION
TOMA DE MOVIMIENTO
PRESA DI FORZA

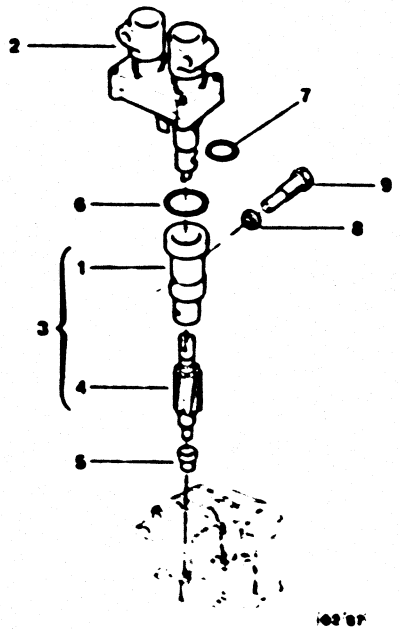

X332510

01	95 538 175	01		PRISE DE FORCE KRAFTABNAHME POWER TAKE-OFF CABLE CUENTAKM PRESA CONTAKM
02	95 606 595	01		PRISE MOUVEMENT ZAPFWELLE WORKS CONNECT TOMA MOVIMIENTO PRESA DI FORZA

03	95 587 323	01	-BVA	PIGNON RITZEL CONTROL PINION PINON PIGNONE
04	75 523 119	01	15 DENTS -SAUF BVA ▶ 3756	-
	96 003 325	01	15 DENT -SAUF BVA 3757 ▶	-
05	75 478 803	02		BAGUE DE PIGNON RING F RITZEL PINION RING CASQUILLO PINON BOCCOLA PIGNONE
06	95 623 760	01	TRANS DE 7903065990	JOINT TORIQUE RINGDICHTUNG RING-SEAL JUNTA TORICA ANELLO TENUTA
07	79 03 065 153	01	*2.1X15.9X1.9	JOINT DICHTUNG GRBX PLUG GASKT JUNTA DE TAPON GUARNIZIONE
08	22 456 009	01	DIAM 8X12 CU	JOINT DE TUBE DICHTUNG TUBE SEAL JUNTA DE TUBO GUARNIZIONE
09	95 536 606	01		VIS SCHRAUBE POSITION SCREW TORNILLO VITE C DO

22/11/90
3191 01-3332-10
PAGE : 1

Q12

CARTER DE BOITE DE VITESSES DETAILS
GEARBOX HOUSING
WORKS CONNECTION
TOMA DE MOVIMIENTO
PRESA DI FORZA

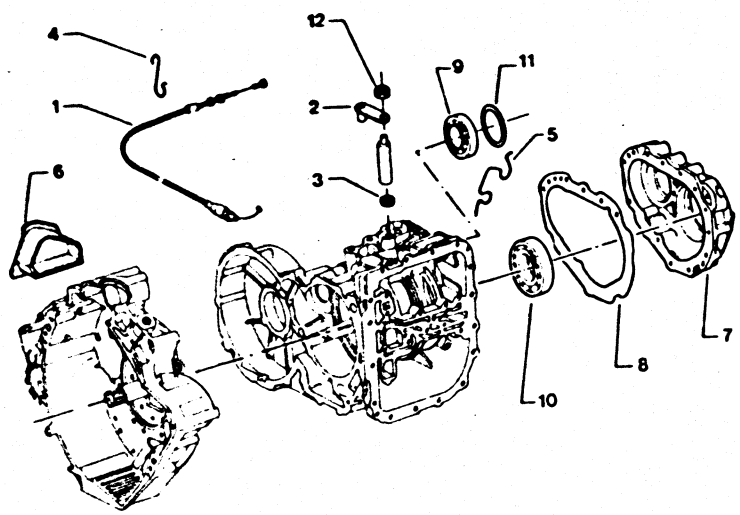

01/86

1.331.20

3190

A333210

BVA

01	95 596 624	01	LON 1491 -INJECTION -2,5L	CDE CHARGE MOT BETAETIGUNG CORRECT CONTROL MANDO CORRECTOR COMANDO
	95 573 140	01	LON 1541 -INJECTION	.
	95 573 181	01	LON 1142 -CARBURATEUR	.

02	95 565 944	01		LEVIER DE CDE HEBEL CONTROL LEVER PALANCA MANDO LEVA
03	95 565 951	01		JOINT D'AXE ACHSENDICHTUNG SHAFT SEAL RETEN DE EJE GOMMINO PERNO
04	95 554 980	01		PATTE HALTELASCHE SUPPORT LUG SOPORTE STAFFA
05	95 554 981	01		.
06	95 600 475	01		OBTURATEUR STOPFEN PLUG OBTURADOR OTTURATORE
07	95 612 517	01	AR	COUVERCLE BV DECKEL GEAR-BOX COVER TAPA CAJA COPERCHIO
08	95 612 518	01		JOINT DECKELDICHTUNG COVER GASKET JUNTA DE TAPA GUARNIZIONE COP
09	95 612 520	01	55X100X21	ROULEMENT LAGER SHAFT BEARING RODAMIENTO CUSCINETTO
10	95 612 519	01	40X68X19	.
11	95 616 800	01	E 0.25	CALE DE REGLAGE EINSTELLBEILAGE ADJUSTMENT SHIM CALA REGLAJE SPESSORE REGOL
	95 616 801	01	E 0.35	.
	95 616 802	01	E 0.60	.

.../...

CARTER DE BOITE DE VITESSES DETAILS
GEARBOX HOUSING
WORKS CONNECTION
TOMA DE MOVIMIENTO
PRESA DI FORZA

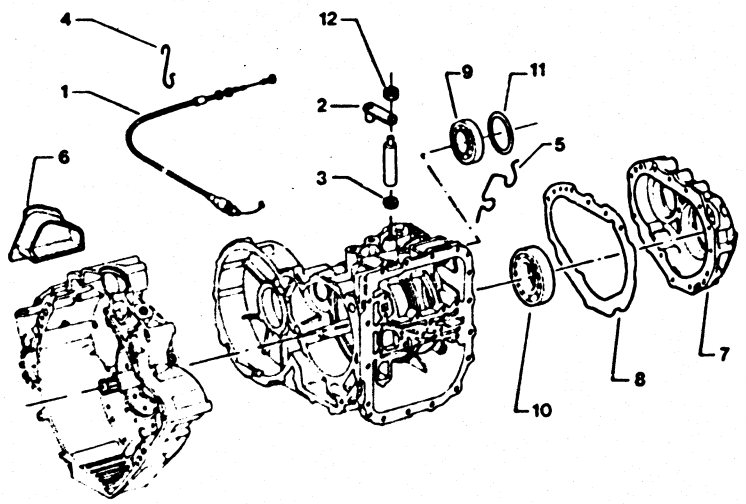

3190 01/84 1.331.20
X333210

BVA

11	95 612 521	01	E 0.85	CALE DE REGLAGE EINSTELLBEILAGE ADJUSTMENT SHIM CALA REGLAJE SPESSORE REGOL
	95 612 523	01	E 0.90	.
	95 612 525	01	E 1.00	.
	95 612 527	01	E 1.10	.
	95 612 529	01	E 1.20	.

12	95 565 945	01	H8X1.00-8	ECROU HEXAGONAL SECHSKANTMUTTER HEXAGONAL NUT TUERCA DADO ESAGONALE

22/11/90
3191 01-3333-10
PAGE : 1
Q10

BOITE DE VITESSES BLOC HYDRAULIQUE
GEARBOX - HYDRAULIC UNIT
WORKS CONNECTION
TOMA DE MOVIMIENTO
PRESA DI FORZA

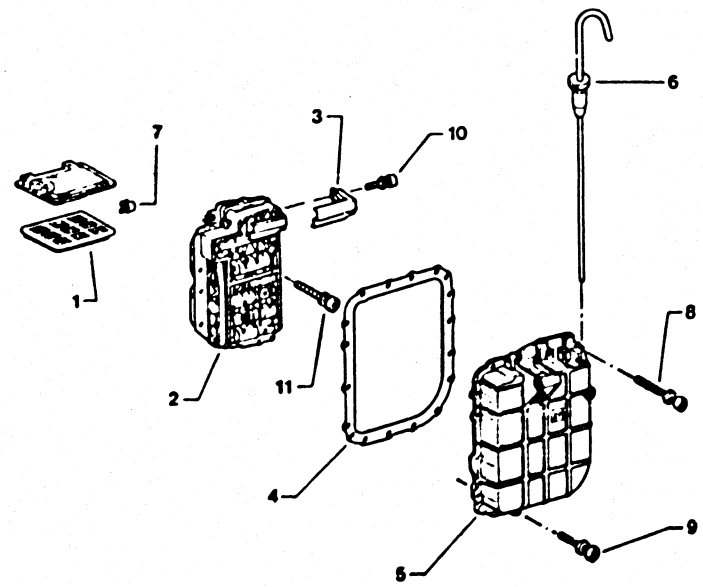

3190 01/86 1.331.21

BVA

01	95 565 953	01		CREPINE BV SAUGKORB OIL SUCTION TAMIZ BV SUCCHIEROLA
02	95 598 540	01		BLOC HYD BVA HYDR EINHEIT BVA HYD UNIT BLOQUE HYD BLOCCO IDRAULIC
03	95 565 946	01		TOLE PROTECTION ABSCHIRMBLECH GUARD SHEET MET PANTALLA PROTEC LAMIERA
04	95 565 948	01		JOINT DECKELDICHTUNG COVER GASKET JUNTA DE TAPA GUARNIZIONE COP
05	95 574 313	01		COUVERCLE BV DECKEL GEAR-BOX COVER TAPA CAJA COPERCHIO
06	95 562 649	01		JAUGE D'HUILE OELMESSSTAB GR-BX DIPSTICK VARILLA NIVEL ASTINA OLIO
07	95 565 954	02		AGRAFE KLAMMER CLIP GRAPA AGRAFE
08	95 565 950	02		VIS CHC SCHRAUBE SOCKET SCREW TORNILLO CHC VITE TESTA
09	95 565 949	14		.
10	95 565 947	01		.
11	95 598 541	01		.

22/11/90
3191 01-3334-10
PAGE : 1

Q09

BOITE DE VITESSES FIXATION
GEARBOX - HYDRAULIC UNIT
WORKS CONNECTION
TOMA DE MOVIMIENTO
PRESA DI FORZA

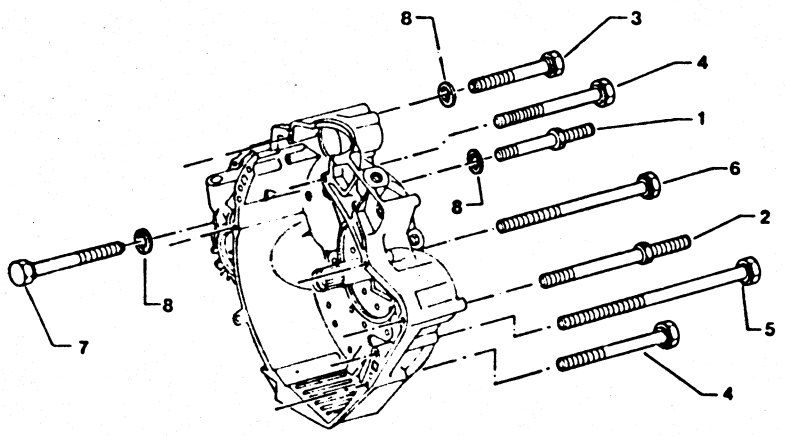

3190 [01'86] 1.331.30 A333410

BVA

01	79 03 027 962	01	COL7X1,00-65 -CARBURATEUR	VIS TH SCHRAUBE CAPSCREW TORNILLO TH VITE
02	26 212 579	01	COL2X7X1,00-188	VIS COLONNETTE STUETZSCHRAUBE SCREW COLUMN TORNILLO COLUMN VITE COLONNETTA
03	23 750 019	01	7X1,00-48	VIS TH SCHRAUBE CAPSCREW TORNILLO TH VITE
04	23 728 019 NFP	04	TH 7X1,00-65	-
05	26 210 859	01	TH 7X1,00-148	VIS FIX BV SCHRAUBE GEAR-BOX SCREW TORNILLO BV VITE
06	23 735 019	01	TH7X110	VIS TH SCHRAUBE CAPSCREW TORNILLO TH VITE
07	79 03 101 764	01	TH 7X100-60	-
08	79 03 053 390	10	DIAM 7X14X1.5	RONDELLE PLATE FLACHSCHEIBE PLAIN WASHER ARANDELA PLANA RONDELLA PIATTA

ARBRES ET PIGNONS
GETRIEBEWELLEN UND ZAHNRAEDER
SHAFTS AND PINIONS
ARBOLES Y PINONES
ALBERI E INGRANAGGI

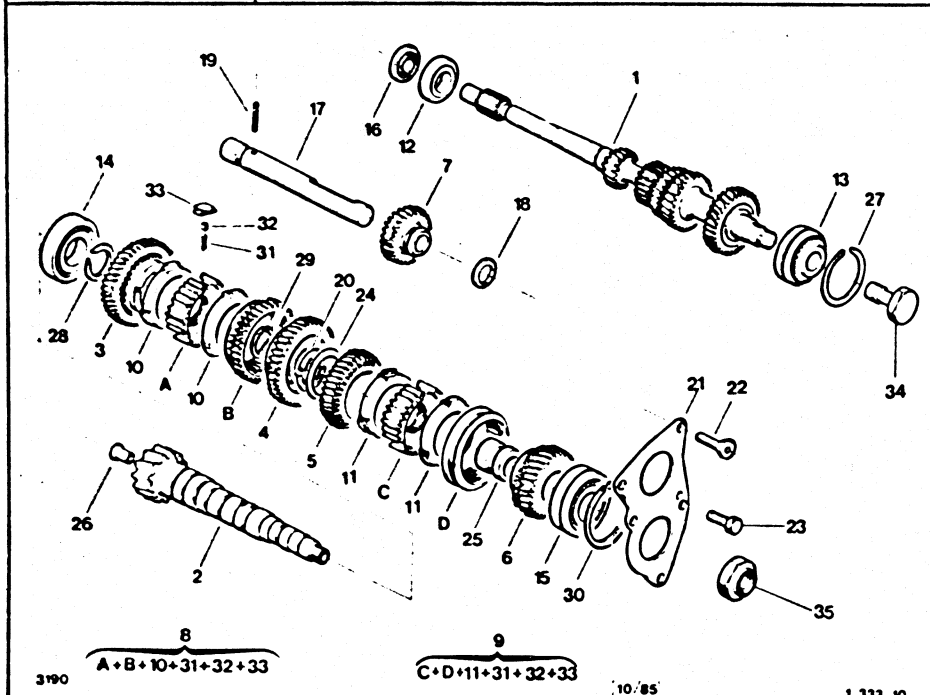

BVM4
▶ 3857

01	95 552 520	01	-2L -2,2L	ARBRE PRIMAIRE PRIMAERWELLE PRIMARY SHAFT ARBOL PRIMARIO ALBERO PRIMARIO	
	95 609 123	01	-GAZOLE -2,5L	-	
02	95 609 816	01	C14X61	ARBRE SECONDAIR SEKUNDAERWELLE SHAFT ARBOL SECUNDAR. ALBERO	
03	75 509 434	01	1 ERE 38 DENT		PIGNON RECEPT ZAHNRAD DRIVEN PINION PINON RECEPTOR PIGNONE
04	75 509 435	01	2E 33DENT 1POS		-
05	95 550 489	01	3 IEME 34 DENTS		-
06	95 547 257	01	4 IEME 28 DENTS	▶ 4535	-
	96 056 848	01	4E 28 DENT	4536 ▶	-
07	75 423 210 RP 96076169	01	M/AR - 26DENT		PIGNON BALADEUR SCHIEBERITZEL SLIDING GEAR PINON MARCHA AR PIGNONE RETRO
08	95 541 721	01	1E-2E 41 DENT		SYNCHRONISEUR SYNCHRON SYNCHRONIZER SINCRONIZADOR SINCRONIZZATORE
09	95 541 725	01	3E-4E		-
10	95 541 722	02	1E-2E		BAGUE SYNCHRO. RING SYNCHRONIZ RING CASQUILLO BOCCOLA
11	95 541 726	02	3E-4E-5E		-
12	95 631 160	01	DIAM 30X62X16		ROULEMENT LAGER SHAFT BEARING FODAMIENTO CUSCINETTO
13	95 631 585	01	DIAM 28X67X28 2		-
14	79 03 090 306	01	DIAM 42X80X19		-
15	79 03 090 317	01	DIAM 28X75X19	▶ 3310	-
	95 631 583	01	DIAM 28X75X21	3311 ▶	-
16	26 126 883	01	26,9X47 E 7		BAGUE D'ARBRE RING F.WELLE SHAFT BUSH CASQUILLO ARBOL BOCCOLA ALBERO

.../...

ARBRES ET PIGNONS
GETRIEBEWELLEN UND ZAHNRAEDER
SHAFTS AND PINIONS
ARBOLES Y PINONES
ALBERI E INGRANAGGI

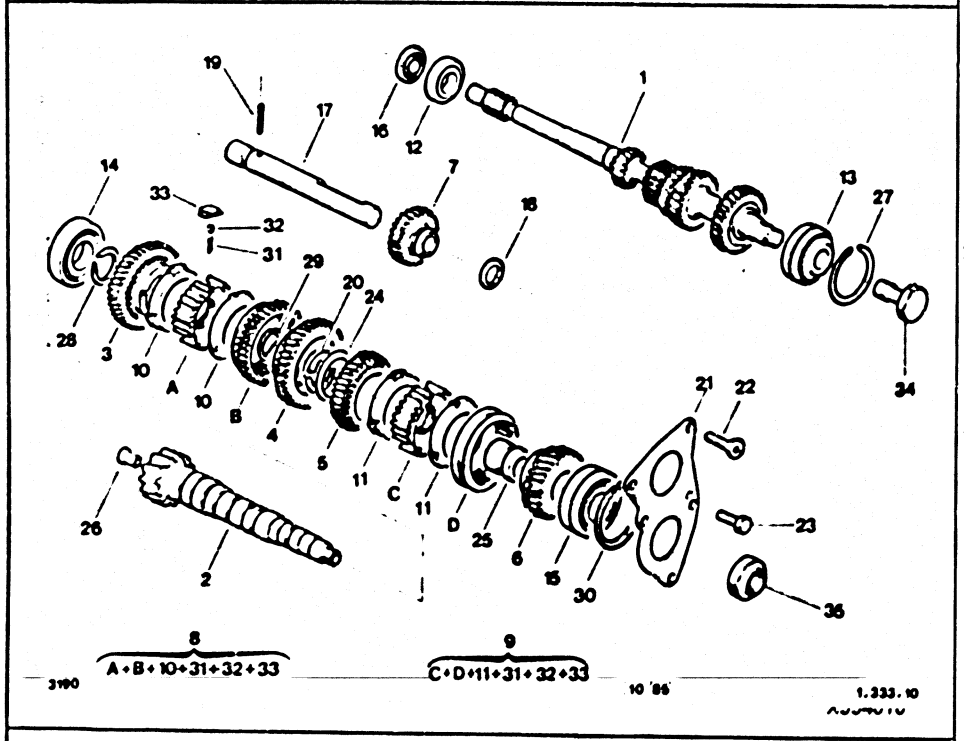

BVM4
▶ 3857

17	75 461 322	01	DIAM 22 LON 210.5		AXE DE RENVOI UMLENKACHSE RETURN SHAFT EJE REENVIO PERNO RINVIO
	75 517 956	01	DIAM 22 LON 207 -2L ▶ 07/90 -2.2L		.
*	96 106 837	01	M/AR	07/90 ▶	.
18	ZF 14 457 380	01	17.1X22.2X2.6		JOINT D'AXE ACHSENDICHTUNG GRBX SHAFT SEAL RETEN DE EJE GOMMINO ALBERO
19	ZC 9617 044 U	01	5.5X35 -2L ▶ 07/90 -2.2L ▶ 07/90		GOUPILLE STIFT PIN PASADOR COPPIGLIA
*	79 03 066 184	01	DIAM 18.3 EP 1.2	07/90 ▶	ANNEAU D'ARRET VERGASER DIESEL STOP-RING ANILLO RETENCIO ANELLO ARRESTO
20	75 429 749	02	34.25X48.5 E 2.44		DEMI-RONDELLE HALBSCHEIBE HALF WASHER SEMI ARANDELA ANELLO ARRESTO
	75 429 750 RP 75429749	02	34.25X48.5 E 2.47		.
	75 429 751	02	34.25X48.5 E 2.5		.
	75 429 752 RP 96002194	02	34.5X48.5 E 2.53		.
	75 429 753 RP 96002194	02	34.5X48.5 E 2.56		.
	75 429 754 RP 96002194	02	34.5X48.5 E 2.59		.
	75 429 755	02	34.5X48.5 E 2.62		.
	75 429 756	02	34.5X48.5 E 2.65		.
	75 429 757	02	34.5X48.5 E 2.68		.
21	95 631 580	01	DIAM 62.3 ET 70	3311 ▶	PLAQUE D'ARRET HALTEPLATTE LOCK PLATE PLACA RETENCION PIASTRA ARRESTO
22	75 507 236	03	CHC 8X1.25-20		VIS DE PLAQUE PLATT SCHRAUBE SCREW PLATE TORNILLO VITE PIASTRA

.../...

ARBRES ET PIGNONS
GETRIEBEWELLEN UND ZAHNRAEDER
SHAFTS AND PINIONS
ARBOLES Y PINONES
ALBERI E INGRANAGGI

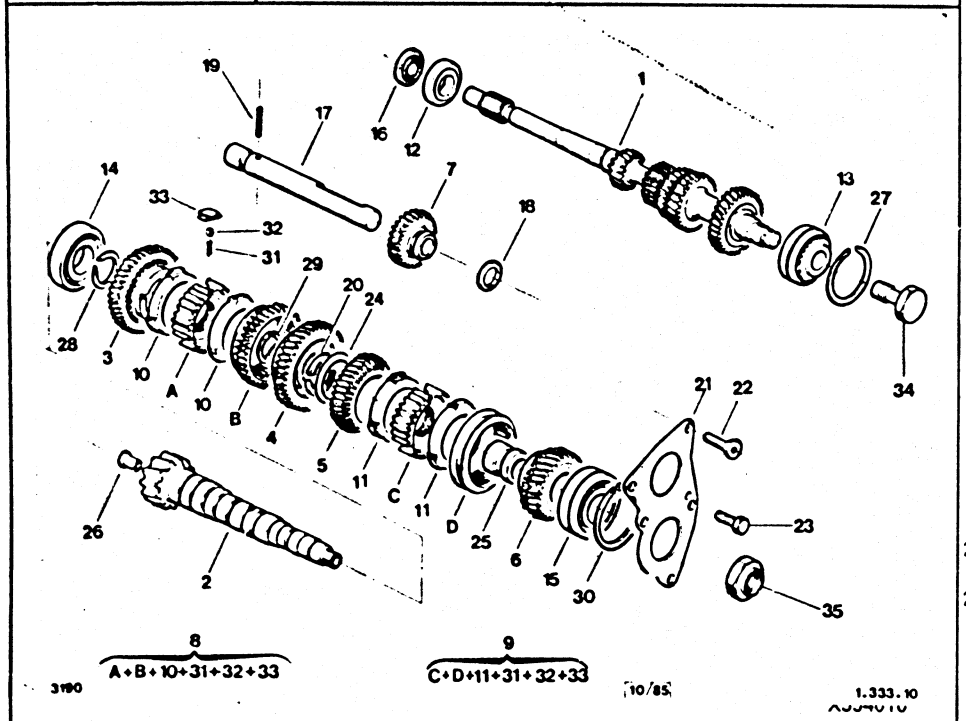

BVM4
▶ 3857

23	79 03 201 033 RF 7903201663	02	DIAM 8X1,25-25	VIS TH SCHRAUBE CAPSCREW TORNILLO TH VITE
24	95 641 585	01	48,5X54,5X2,3	RONDELLE SCHEIBE SHAFT WASHER ARANDELA RONDELLA

25	75 423 200	01	28X37,5X35,5	ENTRETOISE ABSTANDSSTUCK SHAFT SPACER DISTANCIADOR DISTANZIALE
26	75 442 804	02	7,5X9X12,4X20 LON 25	**EMBOUT D'ARBRE** ENDSTUECK SECD END SHAFT CASQUILLO ARBOL GHIERA ALBERO
27	75 425 187	01	63,6X71,5E1,41	**SEGMENT D'ARRET** HALTERING BEARG SNAP RING ANILLO RETENC. SEGMENTO FERMO
	75 425 188	01	63,5X71,5E1,46	-
	75 425 189	01	63,5X71,5E 1,51	-
	75 425 190	01	63,5X71,5E1,56	-
	75 430 475	01	63,5X71,5 E 1,61	-
	75 430 476	01	63,5X71,5 E 1,66	-
	75 430 477	01	63,5X71,5 E 1,71	-
28	75 422 039	01	40X45,4X E 1,55	-
29	ZA 4 277 850L	01	35,6X41,6 E 1,37	-
	ZA 4 277 851L	01	35,6X41,6 E 1,40	-
	ZA 4 277 852L	01	35,6X41,6 E 1,43	-
	ZA 4 277 853L	01	35,6X41,6 E 1,46	-
	ZA 4 277 854L	01	35,6X41,6 E 1,49	-
	ZA 4 277 855L	01	35,6X41,6 E 1,52	-
	ZA 4 277 856L	01	35,6X41,6 E 1,55	-
	ZA 4 277 857L	01	35,6X41,6 E 1,58	-
	ZA 4 277 858L	01	35,6X41,6 E 1,61	-
	75 429 739	01	35,6X41,6 E 1,64	-
	75 429 740	01	35,6X41,6 E 1,67	-

.../...

22/11/90
3191 01-3340-10
PAGE : 4
Q05

ARBRES ET PIGNONS
GETRIEBEWELLEN UND ZAHNRAEDER
SHAFTS AND PINIONS
ARBOLES Y PINONES
ALBERI E INGRANAGGI

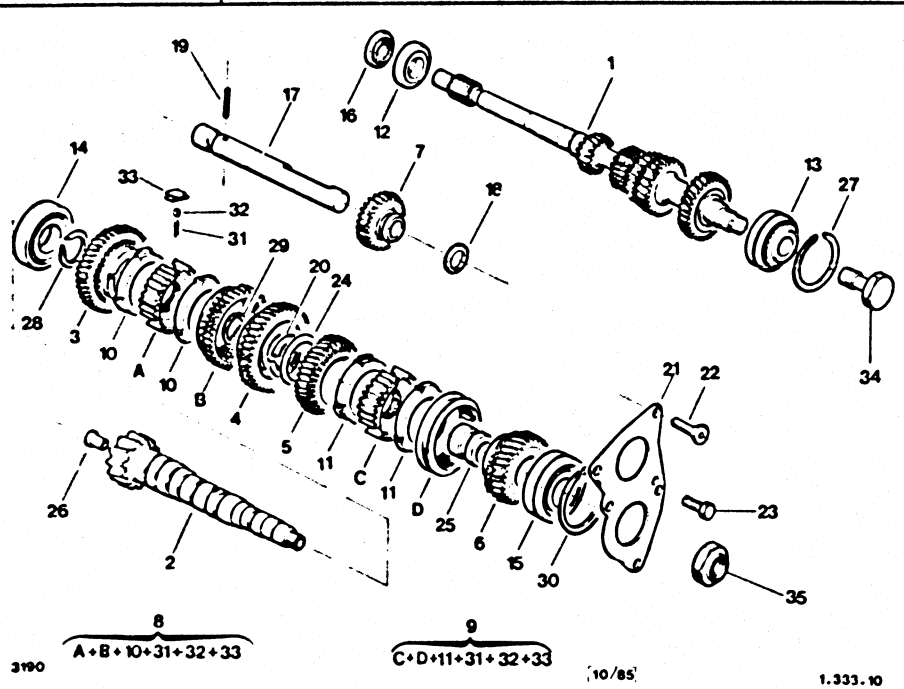

BVM4
▶ 3857

30	75 425 273	01	71X79 E 1,41	SEGMENT D'ARRET HALTERING BEARG SNAP RING ANILLO RETENC. SEGMENTO FERMO
	75 425 274	01	71X79 E 1,46	-
	75 425 275	01	71X79 E 1,51	-
	75 425 276	01	71X79 E 1,56	-
	75 425 277	01	71X79 E 1,61	-
	75 425 278	01	71X79 E 1,66	SEGMENT D'ARRET HALTERING BEARG SNAP RING ANILLO RETENC. SEGMENTO FERMO
	75 430 479	01	71X79 E 1,71	-
31	24 100 009	06	DIAM 5,55	BILLE VERROU KUGEL LOCKING BALL BOLA SFERA
32	75 508 163	03	1E-2E-15 SPIRES	RESSORT FEDER SYNCHRON SPRING MUELLE MOLLA
	75 527 564	03	INT3,5-EXT5-13SPIRES	-
33	75 422 142	06	16,72X25,85X9	DOIGT ZAPFEN SELECTOR FORK DEDO NOTTOLINO
34	75 423 182	01		VIS FIX ARBRE WELL BEF.SCHRAU SHAFT FIX SCREW TORNILLO VITE ALBERO
35	95 631 633	01	DIAM 28X1,50	ECROU FIX ARBRE BEF MUTTER WELL SHAFT FIX NUT TUERCA DADO FISS ALBER

22/11/90
3191 01-3340-11
PAGE : 1

Q04

ARBRES ET PIGNONS
GETRIEBEWELLEN UND ZAHNRAEDER
SHAFTS AND PINIONS
ARBOLES Y PINONES
ALBERI E INGRANAGGI

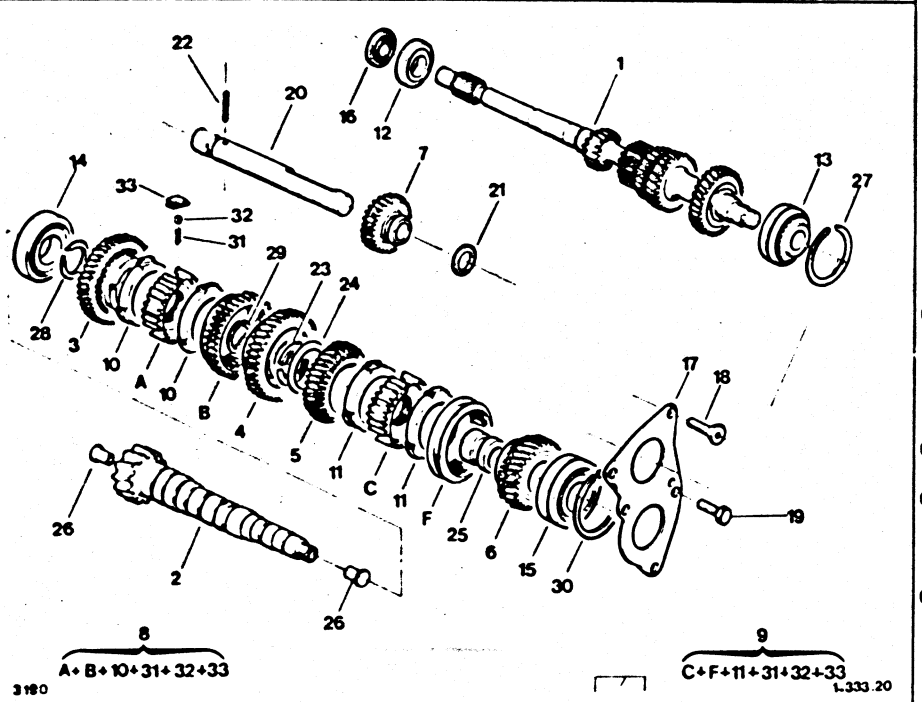

BVM5 SAUF TURBO

- NOTA: POUR BV JUSQUE 3310 VOIR N T N°7 DU 28/03/86
- ANM : FUER GETRIEBE > 3310 SIEHE N T CX 5 N°7 VON 28-03-86
- NOTE : FOR GEARBOX > 3310 SEE N T CX N°7 OF 28-03-86
- NOTA : PARA C V > 3310 VER N T CX 5 N°7 DEL 28-03-86
- NOTA : PER S C > 3310 VEDERE N T CX 5 N°7 DEL 28-03-86

01	*	95 583 838	01	-GAZOLE -INJECTION -2.5L	ARBRE PRIMAIRE PRIMAERWELLE PRIMARY SHAFT ARBOL PRIMARIO ALBERO PRIMARIO

01	*	95 555 004	01	-2L -2.2L			ARBRE PRIMAIRE PRIMAERWELLE PRIMARY SHAFT ARBOL PRIMARIO ALBERO PRIMARIO
02	*	95 546 903	01	C13X62			ARBRE SECONDAIR SEKUNDAERWELLE SHAFT ARBOL SECUNDAR. ALBERO
		95 546 904	01	C13X59			-
	*	95 546 905	01	C14X61			-
	*	95 589 823	01	C14X59			-
		95 589 914	01	C15X61- 1POS			-
03		75 509 434	01	1 ERE 38 DENT			PIGNON RECEPT ZAHNRAD DRIVEN PINION PINON RECEPTOR PIGNONE
04		75 509 435	01	2E 33DENT 1POS			-
05		95 541 724	01	3EME-35DENT	▶	5075	-
	*	96 089 434	01	3EME-35DENT	5076	▶	-
06		95 541 728 RP 96056849	01	4eME 31 DENT	▶	4535	-
	*	96 056 849	01	4E 31 DENT	4536	▶	-
07		75 423 210 RP 96076169	01	M/AR - 26DENT			PIGNON BALADEUR SCHIEBERITZEL SLIDING GEAR PINON MARCHA AR PIGNONE RETRO
08		95 541 721	01	1E-2E 41 DENT	▶	4802	SYNCHRONISEUR SYNCHRON SYNCHRONIZER SINCRONIZADOR SINCRONIZZATORE
	*	95 656 435	01	1E-2E	4803	▶	-
09		95 621 102	01	3E-4E-29 CAN	▶	4802	-
	*	95 656 436	01	3E-4E	4803 ▶	5075	-

.../...

ARBRES ET PIGNONS
GETRIEBEWELLEN UND ZAHNRAEDER
SHAFTS AND PINIONS
ARBOLES Y PINONES
ALBERI E INGRANAGGI

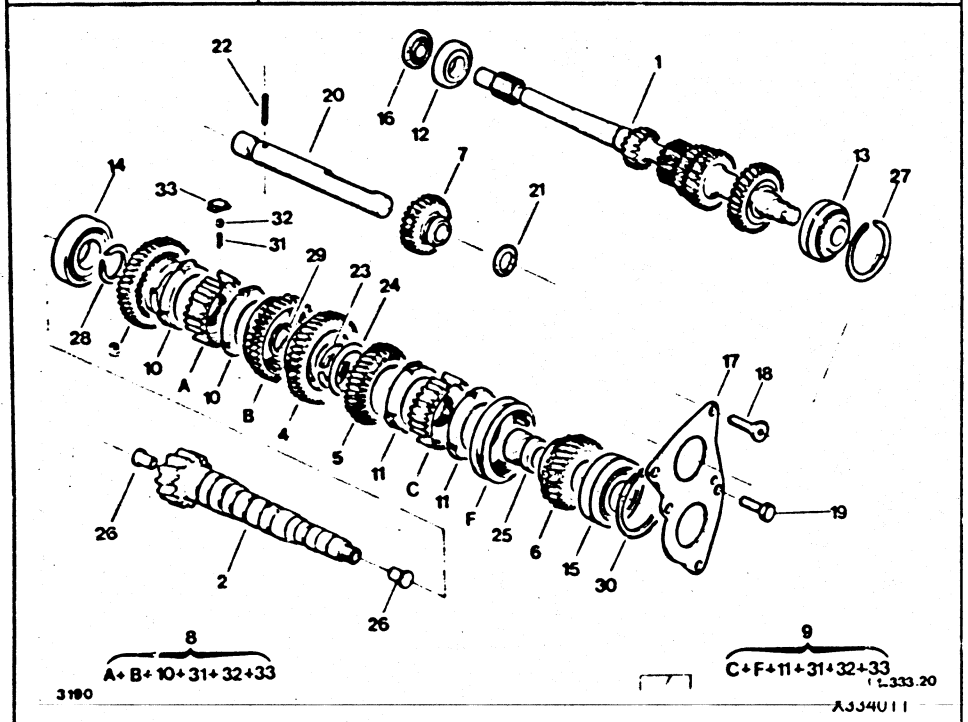

6VM5 SAUF TURBO

09	*	95 656 470	01	3E-4E	5076 ▶	SYNCHRONISEUR SYNCHRON SYNCHRONIZER SINCRONIZADOR SINCRONIZZATORE
10		95 541 722	02	1E-2E		BAGUE SYNCHRO. RING SYNCHRONIZ RING CASQUILLO BOCCOLA
11		95 541 726	02	3E-4E-5E		-
12		95 631 160	01	DIAM 30X62X16		ROULEMENT LAGER SHAFT BEARING RODAMIENTO CUSCINETTO
13		79 03 090 207	01		▶ 3310	-
		95 631 585	01	DIAM 28X67X28.2	3311 ▶	-
14		79 03 090 306	01	DIAM 42X80X19		-
15		79 03 090 317	01	DIAM 28X75X19	▶ 3310	-
		95 631 583	01	DIAM 28X75X21	3311 ▶	-
16		26 126 889	01	26.9X47 E 7		BAGUE D'ARBRE RING F.WELLE SHAFT BUSH CASQUILLO ARBOL BOCCOLA ALBERO
17		95 631 580	01	DIAM 62.3 ET 70	3311 ▶	PLAQUE D'ARRET HALTEPLATTE LOCK PLATE PLACA RETENCION PIASTRA ARRESTO
18		75 507 236	03	CHC 8X1.25-20		VIS DE PLAQUE PLATT.SCHRAUBE SCREW PLATE TORNILLO VITE PIASTRA
19		23 768 019 RP 7903201663	02	DIAM 8X1.25-22		VIS TH SCHRAUBE CAPSCREW TORNILLO TH VITE
20		75 517 956	01	DIAM 22 LON 207	▶ 4983	AXE DE RENVOI UMLENKACHSE RETURN SHAFT EJE REENVIO PERNO RINVIO
	*	96 106 837	01	M/AR	4983 ▶	-
21		ZF 14 457 380L	01	17.1X22.3X2.6		JOINT D'AXE ACHSENDICHTUNG GRBX SHAFT SEAL RETEN DE EJE GOMMINO ALBERO

.../...

ARBRES ET PIGNONS
GETRIEBEWELLEN UND ZAHNRAEDER
SHAFTS AND PINIONS
ARBOLES Y PINONES
ALBERI E INGRANAGGI

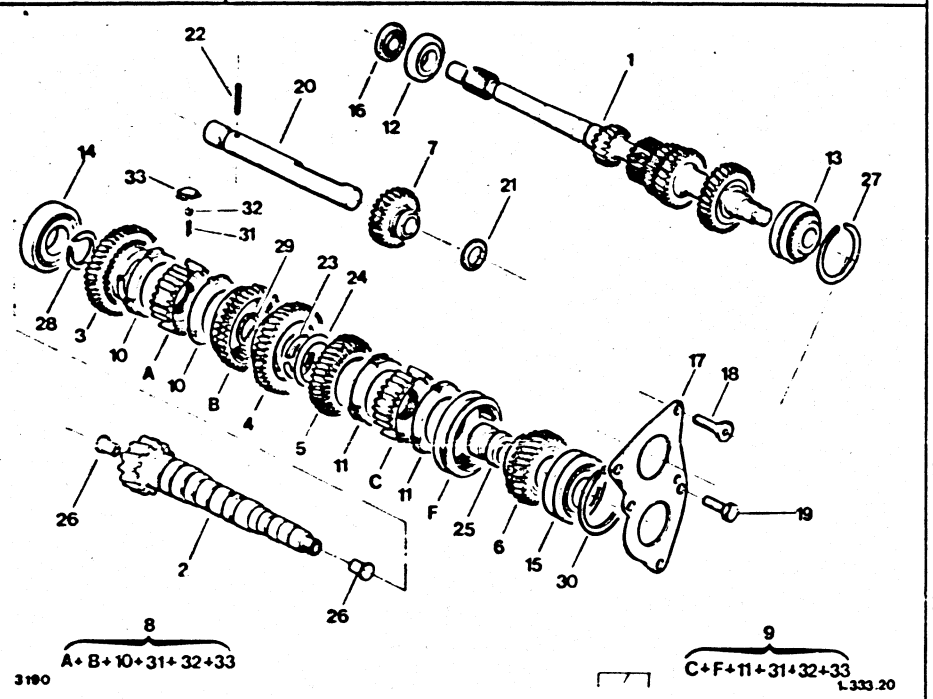

BVM5 SAUF TURBO

22		ZC 9617 044 U	01	5,5X35	▶ 4983	GOUPILLE STIFT PIN PASADOR COPPIGLIA
	*	79 03 066 184	01	DIAM 18,3 EP 1,2	4983 ▶	ANNEAU D'ARRET VERGASER DIESEL STOP-RING ANILLO RETENCIO ANELLO ARRESTO

23		75 429 749	02	34,25X48,5 E 2,44	DEMI-RONDELLE HALBSCHEIBE HALF WASHER SEMI ARANDELA ANELLO ARRESTO
		75 429 750 RP 75429749	02	34,25X48,5 E 2,47	-
		75 429 751	02	34,25X48,5 E 2,5	-
		75 429 752 RP 96002194	02	34,5X48,5 E 2,53	-
		75 429 753 RP 96002194	02	34,5X48,5 E 2,56	-
		75 429 754 RP 96002194	02	34,5X48,5 E 2,59	-
		75 429 755	02	34,5X48,5 E 2,62	-
		75 429 756	02	34,5X48,5 E 2,65	-
		75 429 757	02	34,5X48,5 E 2,68	-
24		95 641 585	01	48,5X54,5X2,3	RONDELLE SCHEIBE SHAFT WASHER ARANDELA RONDELLA
25		75 423 200	01	28X37,5X35,5	ENTRETOISE ABSTANDSSTUECK SHAFT SPACER DISTANCIADOR DISTANZIALE
26		75 442 804	02	7,5X9X12,4X20 LON 25	EMBOUT D'ARBRE ENDSTUECK SECD END SHAFT CASQUILLO ARBOL GHIERA ALBERO
27		75 425 187	01	63,6X71,5E1,41	SEGMENT D'ARRET HALTERING BEARG SNAP RING ANILLO RETENC SEGMENTO FERMO
		75 425 188	01	63,5X71,5E1,46	-
		75 425 189	01	63,5X71,5E 1,51	-
		75 425 190	01	63,5X71,5E1,56	-

.../...

ARBRES ET PIGNONS
GETRIEBEWELLEN UND ZAHNRAEDER
SHAFTS AND PINIONS
ARBOLES Y PINONES
ALBERI E INGRANAGGI

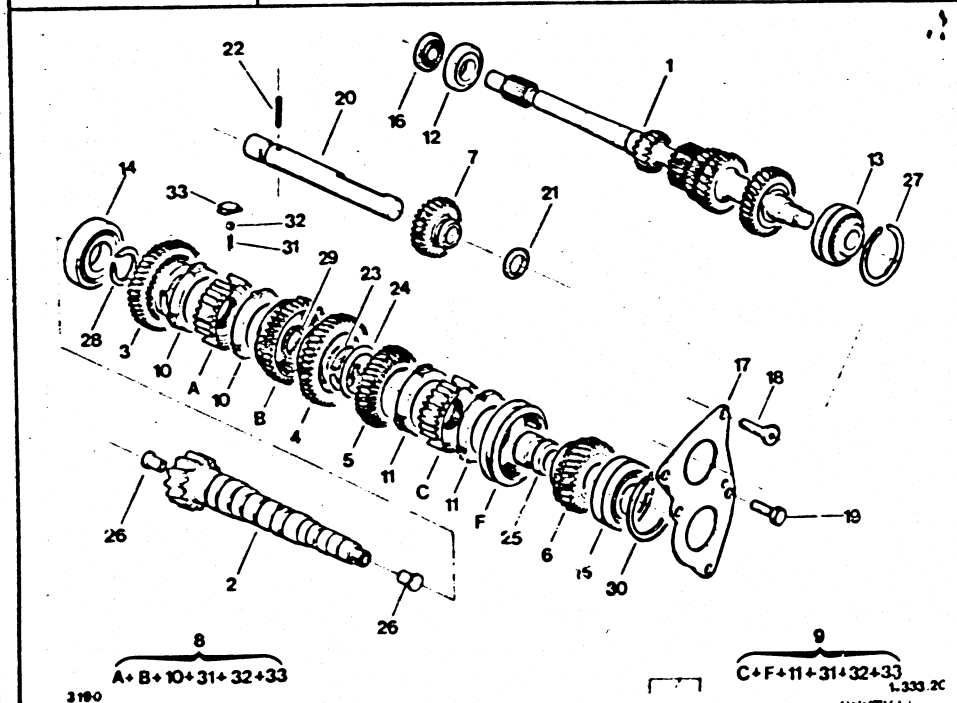

BVM5 SAUF TURBO

27	75 430 475	01	63,5X71,5 E 1,61	SEGMENT D'ARRET HALTERING BEARG SNAP RING ANILLO RETENC SEGMENTO FERMO
	75 430 476	01	63,5X71,5 E 1,66	-
	75 430 477	01	63,5X71,5 E 1,71	-
28	75 422 039	01	40X45,4X E 1,55	-
29	ZA 4 277 850L	01	35,6X41,6 E 1,37	-
	ZA 4 277 851L	01	35,6X41,6 E 1,40	SEGMENT D'ARRET HALTERING BEARG SNAP RING ANILLO RETENC. SEGMENTO FERMO
	75 425 274	01	71X79 E 1,46	-
	ZA 4 277 852L	01	35,6X41,6 E 1,43	-
	ZA 4 277 853L	01	35,6X41,6 E 1,46	-
	75 425 276	01	71X79 E 1,56	-
	ZA 4 277 854L	01	35,6X41,6 E 1,49	-
	75 425 277	01	71X79 E 1,61	-
	ZA 4 277 855L	01	35,6X41,6 E 1,52	-
	75 425 278	01	71X79 E 1,66	-
	ZA 4 277 856L	01	35,6X41,6 E 1,55	-
	ZA 4 277 857L	01	35,6X41,6 E 1,58	-
	ZA 4 277 858L	01	35,6X41,6 E 1,61	-
	75 429 739	01	35,6X41,6 E 1,64	-
	75 429 740	01	35,6X41,6 E 1,67	-
30	75 425 273	01	71X79 E 1,41	-
	75 425 275	01	71X79 E 1,51	-
31	75 508 163	03	1E-2E-15 SPIRES	RESSORT FEDER SYNCHRON SPRING MUELLE MOLLA
	75 527 564	09	INT3,5-EXT5-13SPIRES	-
32	24 100 009	09	DIAM 5,55	BILLE VERROU KUGEL LOCKING BALL BOLA SFERA

.../...

ARBRES ET PIGNONS
GETRIEBEWELLEN UND ZAHNRAEDER
SHAFTS AND PINIONS
ARBOLES Y PINONES
ALBERI E INGRANAGGI

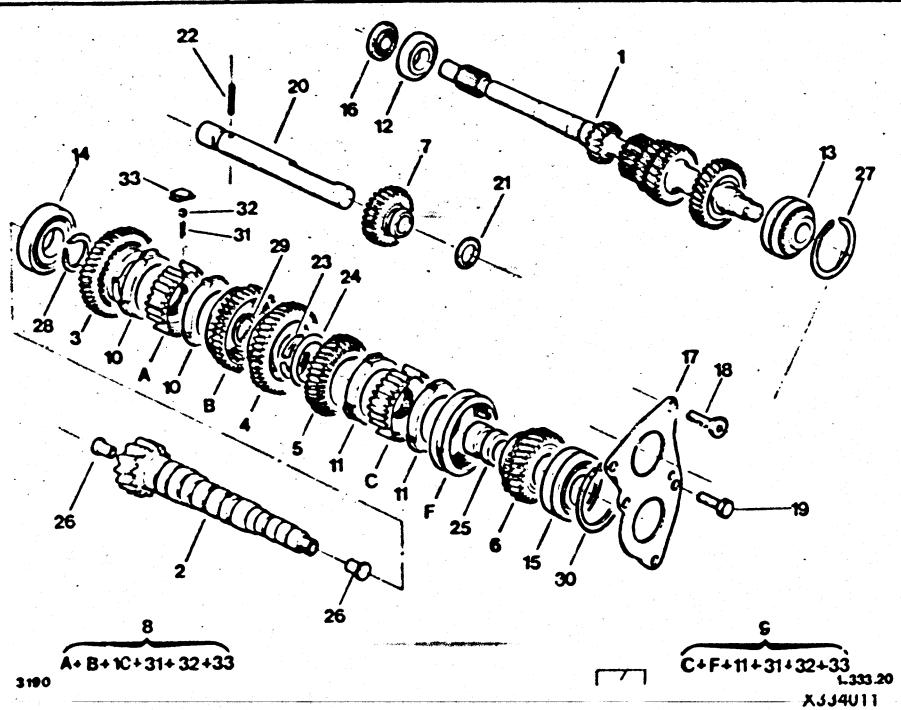

BVM5 SAUF TURBO

33	75 422 142	09	16,72X25,85X9	DOIGT ZAPFEN SELECTOR FORK DEDO NOTTOLINO

22/11/90
3191 01-3340-12
PAGE : 1
R02

ARBRES ET PIGNONS
GETRIEBEWELLEN UND ZAHNRAEDER
SHAFTS AND PINIONS
ARBOLES Y PINONES
ALBERI E INGRANAGGI

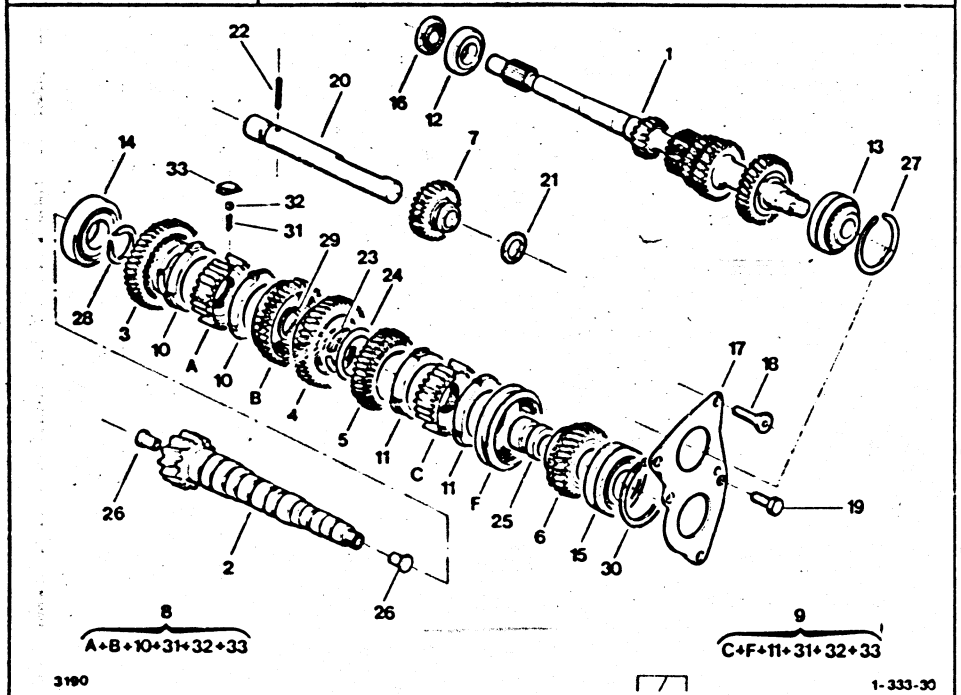

BVM5 TURBO

- NOTA: POUR BV JUSQUE 3310 VOIR NT CX N°7 DU 28/03/86
- ANM : FUER GETRIEBE > 3310 SIEHE N T CX 5 N°7 VON 28-03-86
- NOTE : FOR GEARBOX > 3310 SEE N T CX 5 N°7 OF 28-03-86
- NOTA : PARA C V > 3310 VER N T CX 5 N°7 DEL 28-03-86
- NOTA : PER S C > 3310 VEDERE N T CX 5 N°7 DEL 28-03-86

01	*	95 560 463	01	12X13X18X29X34 ▶ 3521	ARBRE PRIMAIRE PRIMAERWELLE PRIMARY SHAFT ARBOL PRIMARIO ALBERO PRIMARIO

01	*	95 632 308	01	12X13X18X28X34 -SAUF 1800 KG 3522 ▶	ARBRE PRIMAIRE PRIMAERWELLE PRIMARY SHAFT ARBOL PRIMARIO ALBERO PRIMARIO
02	*	95 563 976	01	C16X61 ▶ 3765	ARBRE SECONDAIR SEKUNDAERWELLE SHAFT ARBOL SECUNDAR. ALBERO
	*	95 589 823	01	C14X59 ▶ 3521	-
	*	95 616 091	01	C 15X59 2POS 3522 ▶	-
	*	95 616 394	01	C16X59 3765 ▶	-
03		75 509 434	01	1 ERE 38 DENT ▶ 3521	PIGNON RECEPT ZAHNRAD DRIVEN PINION PINON RECEPTOR PIGNONE
	*	95 632 309	01	1 ERE-41 DENT 3522 ▶	-
04		75 509 435	01	2E 33DENT 1POS ▶ 3521	-
		95 022 048	01	2E-35 DENT 2POS 3522 ▶	-
05	*	95 560 453	01	3e 35 DENT ▶ 3521	-
		95 541 724	01	3EME-35DENT 3522 ▶ 5075	-
	*	96 089 434	01	3EME-35DENT [illegible] ▶	-
06	*	95 560 455 RP 96056847	01	4EME-30 DENTS ▶ 4535	-
	*	96 056 847	01	4E 30 DENT 2POS 4536 ▶	-
07		75 423 210 RP 96076169	01	M/AR - 26DENT	PIGNON BALADEUR SCHIEBERITZEL SLIDING GEAR PINON MARCHA AR PIGNONE RETRO
08		95 541 721	01	1E-2E 41 DENT ▶ 4802	SYNCHRONISEUR SYNCHRON SYNCHRONIZER SINCRONIZADOR SINCRONIZZATORE
	*	95 656 435	01	1E-2E 4803 ▶	-

.../...

22/11/90
3191 01-3340-12
PAGE : 2
R03 ↑

ARBRES ET PIGNONS
GETRIEBEWELLEN UND ZAHNRAEDER
SHAFTS AND PINIONS
ARBOLES Y PINONES
ALBERI E INGRANAGGI

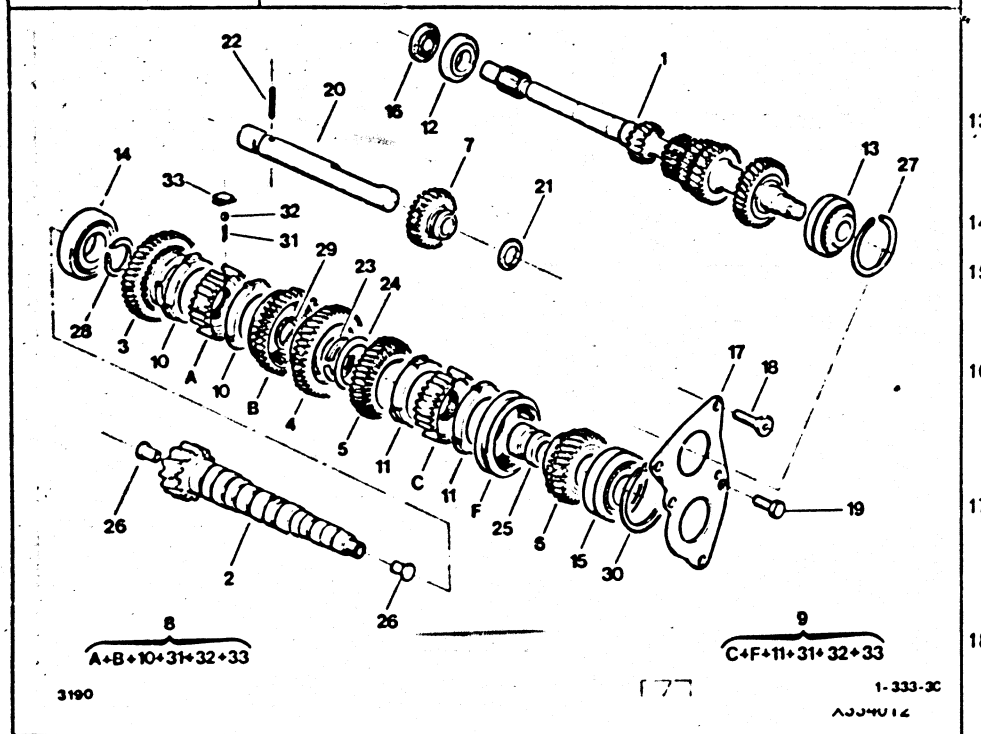

BVM5 TURBO

09		95 621 102	01	3E-4E-29 CAN	▶ 4802	SYNCHRONISEUR SYNCHRON SYNCHRONIZER SINCRONIZADOR SINCRONIZZATORE
	•	95 656 436	01	3E-4E	4803 ▶ 5075	-
	•	95 656 470	01	3E-4E	5076 ▶	-
10		95 541 722	02	1E-2E		**BAGUE SYNCHRO.** RING SYNCHRONIZ RING CASQUILLO BOCCOLA
11		95 541 726	02	3E-4E-5E		**BAGUE SYNCHRO.** RING SYNCHRONIZ RING CASQUILLO BOCCOLA
12		95 631 160	01	DIAM 30X62X16		**ROULEMENT** LAGER SHAFT BEARING RODAMIENTO CUSCINETTO
13		79 03 090 207	01		▶ 3310	-
		95 631 585	01	DIAM 28X67X28.2	3311 ▶	-
14		79 03 090 306	01	DIAM 42X80X19		-
15		79 03 090 317	01	DIAM 28X75X19	▶ 3310	-
		95 631 583	01	DIAM 28X75X21	3311 ▶	-
16		26 126 889	01	26.9X47 E 7		**BAGUE D'ARBRE** RING F.WELLE SHAFT BUSH CASQUILLO ARBOL BOCCOLA ALBERO
17		95 631 580	01	DIAM 62.3 ET 70	3311 ▶	**PLAQUE D'ARRET** HALTEPLATTE LOCK PLATE PLACA RETENCION PIASTRA ARRESTO
18		75 507 236	03	CHC 8X1.25-20		**VIS DE PLAQUE** PLATT.SCHRAUBE SCREW PLATE TORNILLO VITE PIASTRA
19		79 03 201 033 RP 7903201663	02	DIAM 8X1.25-25		**VIS TH** SCHRAUBE CAPSCREW TORNILLO TH VITE
20		75 517 956	01	DIAM 22 LON 207		**AXE DE RENVOI** UMLENKACHSE RETURN SHAFT EJE REENVIO PERNO RINVIO

.../...

22/11/90
3191 01-3340-12
PAGE : 3
R04

ARBRES ET PIGNONS
GETRIEBEWELLEN UND ZAHNRAEDER
SHAFTS AND PINIONS
ARBOLES Y PINONES
ALBERI E INGRANAGGI

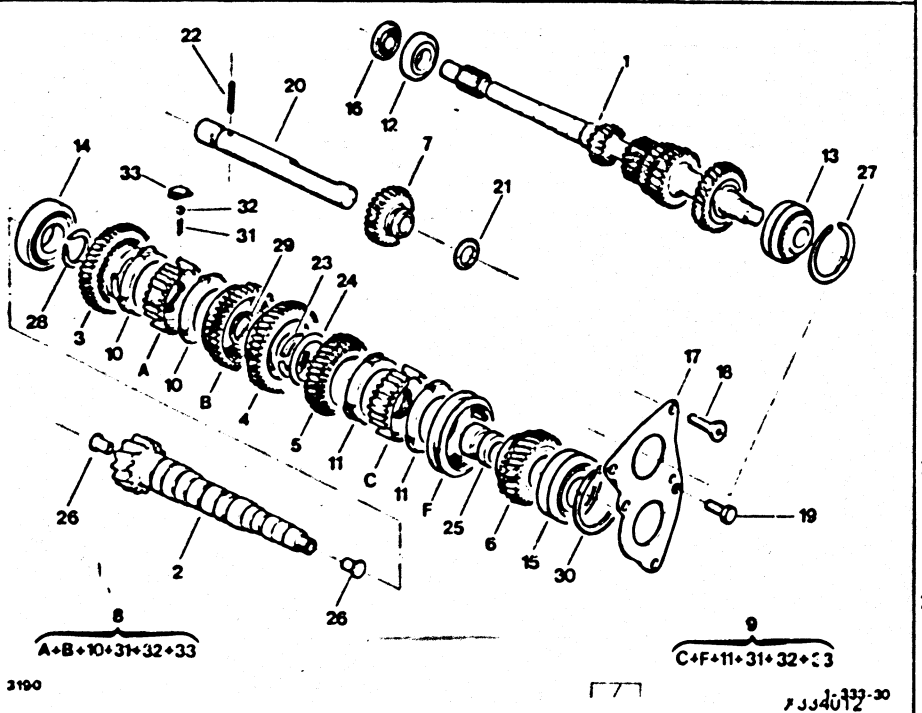

BVM5 TURBO

21		ZF 14 457 380L	01	17,1X22,3X2,6	JOINT D'AXE ACHSENDICHTUNG GRBX SI[illegible] RETEN D[illegible] GOMMINO ALBERO	23	75 429 749	02	34,25X48,5 E 2,44	DEMI-RONDELLE HALBSCHEIBE HALF WASHER SEMI [illegible]IDELA COPPI[illegible]
22		ZC 9617 044 U	01	5,5X35	GOUPILLE STIFT PIN PASADOR COPPIGLIA		75 429 750 RP 75429749	02	34,25X48,5 E 2,47	-
							75 429 751	02	34,25X48,5 E 2,5	-
							75 429 752 RP 96002194	02	34,5X48,5 E 2,53	-
							75 429 753 RP 96002194	02	34,5X48,5 E 2,56	-
							75 429 754 RP 96002194	02	34,5X48,5 E 2,59	-
							75 429 755	02	34,5X48,5 E 2,62	-
							75 429 756	02	34,5X48,5 E 2,65	-
							75 429 757	02	34,5X48,5 E 2,68	-
						24	95 641 585	01	48,5X54,5X2,3	RONDELLE SCHEIBE SHAFT WASHER ARANDELA RONDELLA
						25	75 423 200	01	28X37,5X35,5	ENTRETOISE ABSTANDSSTUECK SHAFT SPACER DISTANZIATORE DISTANZIALE
						26	75 442 804	02	7,5X9X12,4X20 LON 25	EMBOUT D'ARBRE ENDSTUECK SECD END SHAFT CASQUILLO ARBOL GHIERA ALBERO
						27	75 425 187	01	63,6X71,5E1,41	SEGMENT D'ARRET HALTERING BEARG SNAP RING ANILLO RETENC SEGMENTO FERMO
							75 425 188	01	63,5X71,5E1,46	-
							75 425 189	01	63,5X71,5E 1,51	-
							75 425 190	01	63,5X71,5E1,56	-

.../...

22/11/90
3191 01-3340-12
PAGE : 4

R05

ARBRES ET PIGNONS
GETRIEBEWELLEN UND ZAHNRAEDER
SHAFTS AND PINIONS
ARBOLES Y PINONES
ALBERI E INGRANAGGI

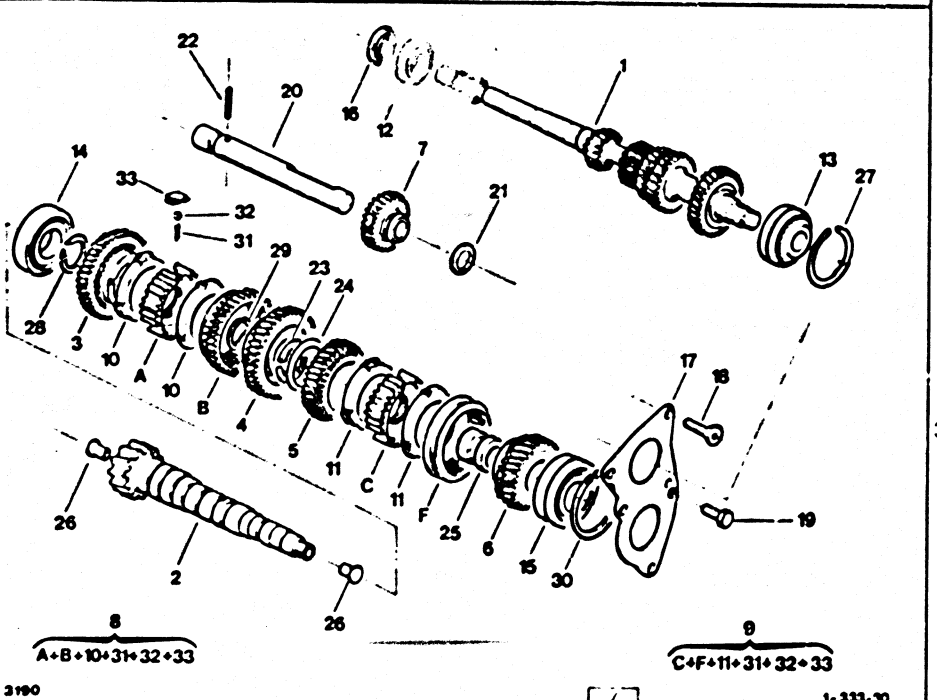

BVM5 TURBO

27	75 430 475	01	63,5X71,5 E 1,61	SEGMENT D'ARRET HALTERING BEARG SNAP RING ANILLO RETENC. SEGMENTO FERMO
	75 430 476	01	63,5X71,5 E 1,66	.
	75 430 477	01	63,5X71,5 E 1,71	.
28	75 422 039	01	40X45,4X E 1,55	.
29	ZA 4 277 850L	01	35,6X41,6 E 1,37	.
	ZA 4 277 851L	01	35,6X41,6 E 1,40	SEGMENT D'ARRET HALTERING BEARG SNAP RING ANILLO RETENC. SEGMENTO FERMO
	ZA 4 277 852L	01	35,6X41,6 E 1,43	.
	ZA 4 277 853L	01	35,6X41,6 E 1,46	.
	ZA 4 277 854L	01	35,6X41,6 E 1,49	.
	ZA 4 277 855L	01	35,6X41,6 E 1,52	.
	ZA 4 277 856L	01	35,6X41,6 E 1,55	.
	ZA 4 277 857L	01	35,6X41,6 E 1,58	.
	ZA 4 277 858L	01	35,6X41,6 E 1,61	.
	75 429 739	01	35,6X41,6 E 1,64	.
	75 429 740	01	35,6X41,6 E 1,67	.
30	75 425 273	01	71X79 E 1,41	.
	75 425 274	01	71X79 E 1,46	.
	75 425 275	01	71X79 E 1,51	.
	75 425 276	01	71X79 E 1,56	.
	75 425 277	01	71X79 E 1,61	.
	75 425 278	01	71X79 E 1,66	.
	75 430 479	01	71X79 E 1,71	.
31	75 508 163	03	1E-2E-15 SPIRES	RESSORT FEDER SYNCHRON SPRING MUELLE MOLLA
	75 527 564	09	INT3,5-EXT5-13SPIRES	.
32	24 100 009	09	DIAM 5,55	BILLE VERROU KUGEL LOCKING BALL BOLA SFERA

.../...

ARBRES ET PIGNONS
GETRIEBEWELLEN UND ZAHNRAEDER
SHAFTS AND PINIONS
ARBOLES Y PINONES
ALBERI E INGRANAGGI

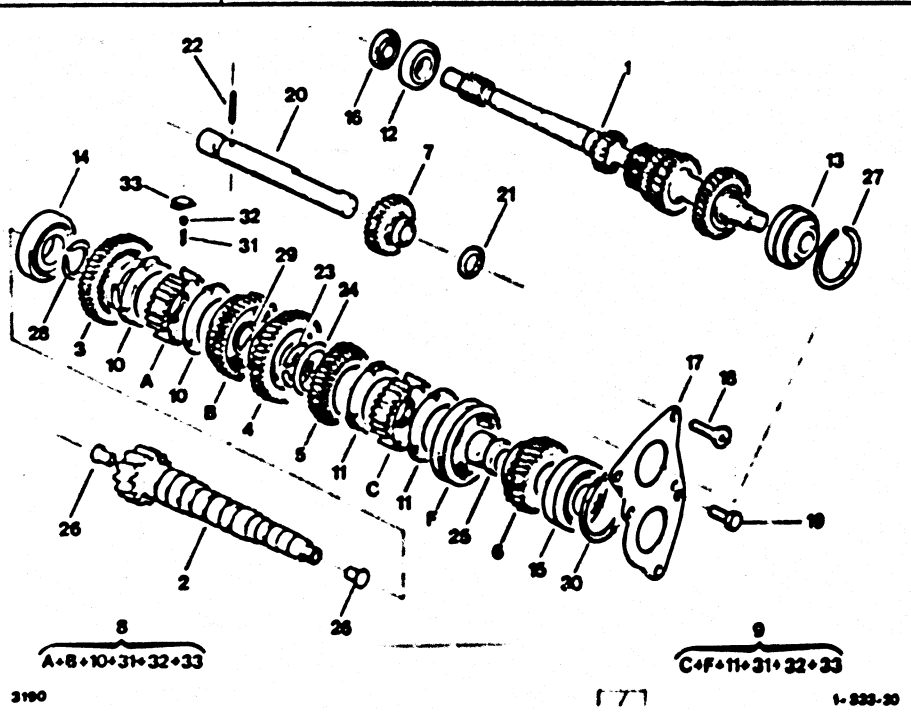

BVM5 TURBO

33	75 422 142	09	16.72X25.85X9	DOIGT ZAPFEN SELECTOR FORK DEDO NOTTOLINO

22/11/90
3191 01-3345-10
PAGE : 1
R07

ENSEMBLE PIGNONS ET SYNCHROS DE 5EME
RITZEL UND SYNCHROMUFFE F. 5.GANG
PINIONS AND SYNCH. MESH F. 5TH
PINONES Y SINCRO DE 5A
PIGNONI E SINCRO PER 5A.

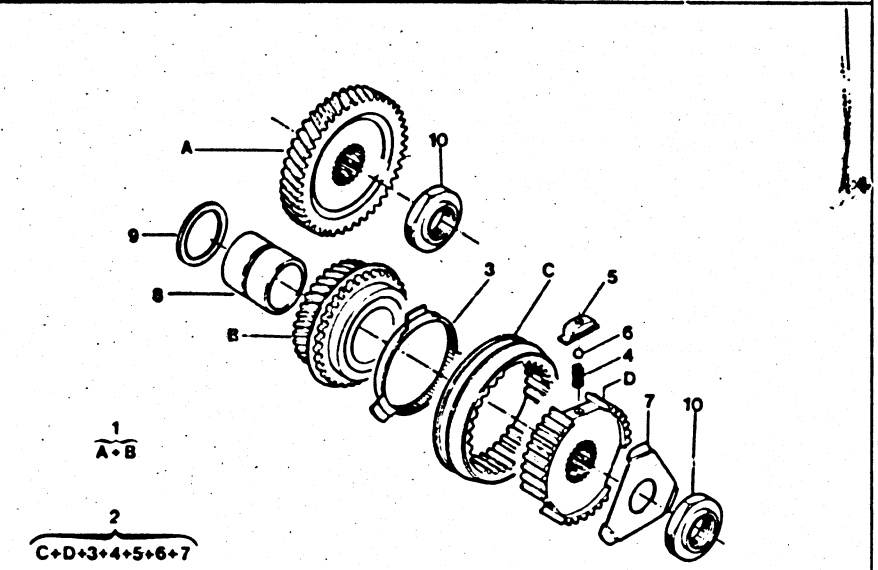

X3345100

BVM5

- NOTA:POUR BV > 3310 VOIR NT CX 5 NO 7 DU 28 03 1986
- ANM : FUER GETRIEBE > 3310 SIEHE N T CX N°7 VON 28-03-86
- NOTE : FOR GEARBOX > 3310 SEE N T CX 5 N°7 OF 28-03-86
- NOTA : PARA C V > 3310 VER N T CX 5 N° 7 DEL 28-03-86
- NOTA : PER S C > 3310 VEDERE N T CX 5 N° 7 DEL 28-03-86

01	95 618 735 RP 95654007	01	45-33DENT	▶ 3310	ENS DE PIGNONS RITZELSATZ PINION ASSEMBLY CONJ.DE PINONES INS PIGNONI

01	•	95 616 040 RP 95654006	01	33-45 DENT	3311 ▶ 4617	ENS DE PIGNONS RITZELSATZ PINION ASSEMBLY CONJ.DE PINONES INS PIGNONI
	•	95 654 006	01	5E 33-45 DENT	4618 ▶	-
	•	95 618 734 RP 95654009	01	31-46 DENT -INJECTION TURBO -GAZOLE -TURBO		-
	•	95 616 039 RP 95654005	01	31-46 DENT -INJECTION TURBO -GAZOLE -TURBO		-
02		95 621 104	01	5E	▶ 4802	SYNCHRONISEUR SYNCHRON SYNCHRONIZER SINCRONIZADOR SINCRONIZZATORE
	•	95 656 437	01	5E	4803 ▶ 5075	-
	•	95 659 424	01	5E	5076 ▶	-
03		95 541 726	01	3E-4E-5E		BAGUE SYNCHRO. RING SYNCHRONIZ RING CASQUILLO BOCCOLA
04		75 527 564	03	INT3,5-EXT5-13SPIRES	▶ 4802	RESSORT FEDER SYNCHRON SPRING MUELLE MOLLA
	•	96 078 552	03	14 SPIRES	4803 ▶	-
05		75 422 142	06	16,72X25,85X9		DOIGT ZAPFEN SELECTOR FORK DEDO NOTTOLINO
06		24 100 009	03	DIAM 5,55		BILLE VERROU KUGEL LOCKING BALL BOLA SFERA
07		95 541 741 RP 96021339	01			DISQUE SCHEIBE SYNCHRONIZ DISC DISCO DISCO

.../...

22/11/90
3191 01-3345-10
PAGE : 2

R08

ENSEMBLE PIGNONS ET SYNCHROS DE 5EME
RITZEL UND SYNCHROMUFFE F. 5.GANG
PINIONS AND SYNCH. MESH F. 5TH
PINONES Y SINCRO DE 5A
PIGNONI E SINCRO PER 5A.

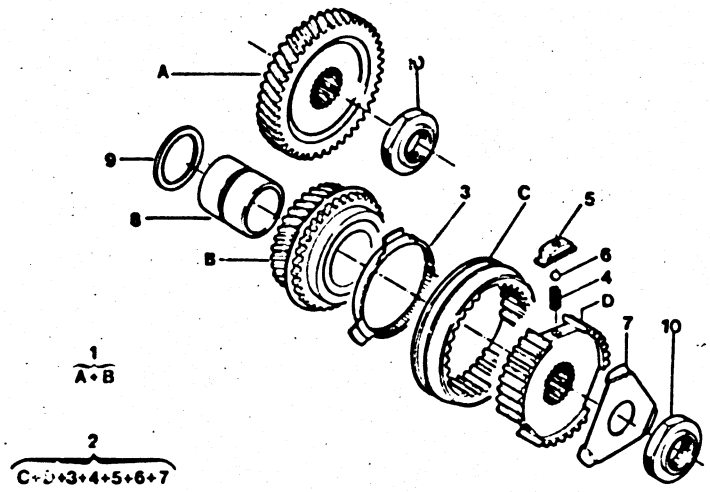

3190 12/90 X3345100

X3345100

BVM5

08		95 541 743	01	DIAM 36X27,8-40,5	▶ 3310	ENTRETOISE ABSTANDSSTUECK GEAR SPACER DISTANCIADOR DISTANZIALE
		95 631 734	01	DIAM 36X27,8-38,5	3311 ▶ 4617	-
	*	95 036 241	01	DIAM 27,8X37,5X37	4618 ▶	-
09	*	95 036 223	01	DIAM 27,8X50X1,5	4536 ▶	RONDELLE SCHEIBE ADJUSTMT WASHER ARANDELA RONDELLA
10		95 533 829	02	DIAM 22X1,50-12		ECROU FIX ARBRE BEF.MUTTER WELL SHAFT FIX NUT TUERCA DADO FISS.ALBER

22/11/90
3191 01-3351-10
PAGE : 1

R09

AXES ET FOURCHETTES
ACHSEN UND GABELN
SPINDLES AND FORKS
EJES Y HORQUILLAS
ASTA E FORCELLE

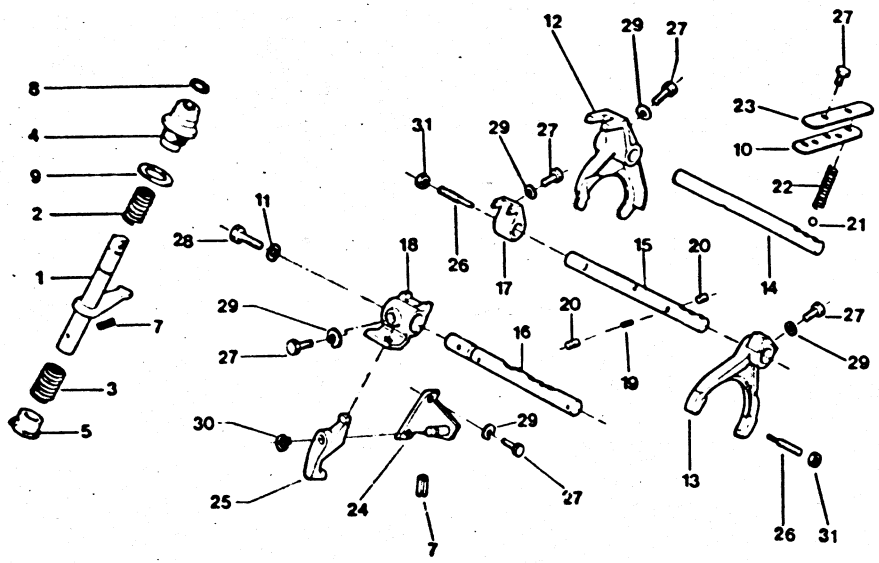

3191 02/87 1.334.10

X3351110

BVM4
▶ 3857

01	*	95 562 107	01		ARBRE SELECTION WELLE SELECTOR SHAFT PALANCA MANDO ALBERO
02		75 439 802	01	1E-MAR	RESSORT FEDER SELECTN SPRING MUELLE MOLLA
03	*	75 461 324	01		-
04		75 439 804	01		BAGUE D'ARBRE RING F.WELLE SHAFT BUSH CASQUILLO ARBOL BOCCOLA ALBERO
05		75 439 805	01		-
06		26 170 229	01	4,45X20	GOUPILLE PASS-STIFT COTTER PIN PASADOR BOCCOLA ALBERO
07		79 03 068 004	01	DIAM 2-20	-
08		ZF 14 457 280L	01	TO 15,5X20,8X2,6	JOINT TORIQUE RINGDICHTUNG RING-SEAL JUNTA TORICA ANELLO TENUTA
09		ZF 82 310 151L	01	CU 35,5X45X0,5	JOINT CUIVRE DICHTUNG COPPER GASKET JUNTA COBRE GUARNIZIONE
10		ZA 4 285 741L	01		JOINT DE PLAQUE PLATTENDICHTUNG PLATE GASKET JUNTA DE PLACA GUARNIZIONE
11		22 476 009	01	CU 7,2X11X1	RONDELLE PLATE FLACHSCHEIBE PLAIN WASHER ARANDELA PLANA RONDELLA PIATTA
12		75 515 877	01	1E - 2E	FOURCHETTE 1+2 GABEL GR-BOX FORK 1 + 2 HORQUILLA 1 + 2 FORCELLA
13		ZF 82 310 136L	01	3E-4E	FOURCHETTE 3+4 GABEL GR-BOX FORK 3 + 4 HORQUILLA 3 + 4 FORCELLA
14		75 423 219	01	1E-2E ▶ 4802	AXE DE FOURCHE. GABELACHSE FORK PIN EJE HORQUILLA PERNO FORCELLA

.../...

AXES ET FOURCHETTES
ACHSEN UND GABELN
SPINDLES AND FORKS
EJES Y HORQUILLAS
ASTA E FORCE!LE

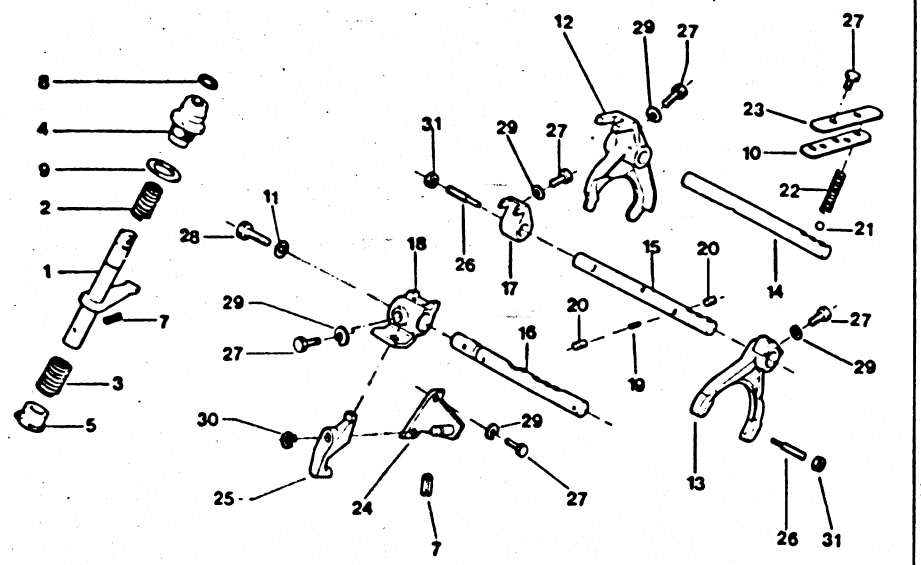

3191 [02/87] 1.334.10

X3351110

BVM4
▶ 3857

14	*	96 077 296	01	1E-2E	4803 ▶	AXE DE FOURCHE. GABELACHSE FORK PIN EJE HORQUILLA PERNO FORCELLA
15		75 423 218	01	3E-4E	▶ 4802	-
	*	96 077 297	01	3E-4E	4803 ▶	-
16	*	75 423 226	01			AXE DE DOIGT BOLZEN F RIEGEL LOCK SHAFT EJE DEDO PERNO SCATTO
17	*	75 448 855	01	3e-4e		RELAIS RELAIS RELAY RELE RELAIS
18	*	95 562 109	01			DOIGT DE CDE BET.-ZAPFEN CONTROL CAM DEDO MANDO NOTTOLINO COM.
19		ZF 82 310 158L	01			PLONGEUR D'AXE ACHSENKOLBEN SHAFT PLUNGER EMBOLO DE EJE BILANCINO PERNO
20		ZF 82 310 157L	02	DIAM 7.9X15.4		VERROU D'AXE ACHSENRIEGEL FORK SHAFT LOCK CERROJO EJE CHIAVISTELLO
21		24 113 009	03	DIAM 7,5		BILLE VERROU KUGEL LOCKING BALL BOLA SFERA
22		75 527 585	03	DIAM EXT 7.5SPIRES14	▶ 4802	RESSORT FEDER LOCKING SPRING MUELLE MOLLA
	*	96 078 552	01	14 SPIRES	4803 ▶	-
23		ZA 4 285 740L	01		▶ 4802	PLAQUE PLATTE CNTR LOCK PLATE PLACA DE CIERRE PIASTRA
	*	96 078 553	01		4803 ▶	-
24		75 474 805	01	M AR		BALAI ES-PROJEC WISCHERBLATT WIPER BLADE ESCOBILLA SPAZZOLA

.../...

AXES ET FOURCHETTES
ACHSEN UND GABELN
SPINDLES AND FORKS
EJES Y HORQUILLAS
ASTA E FORCELLE

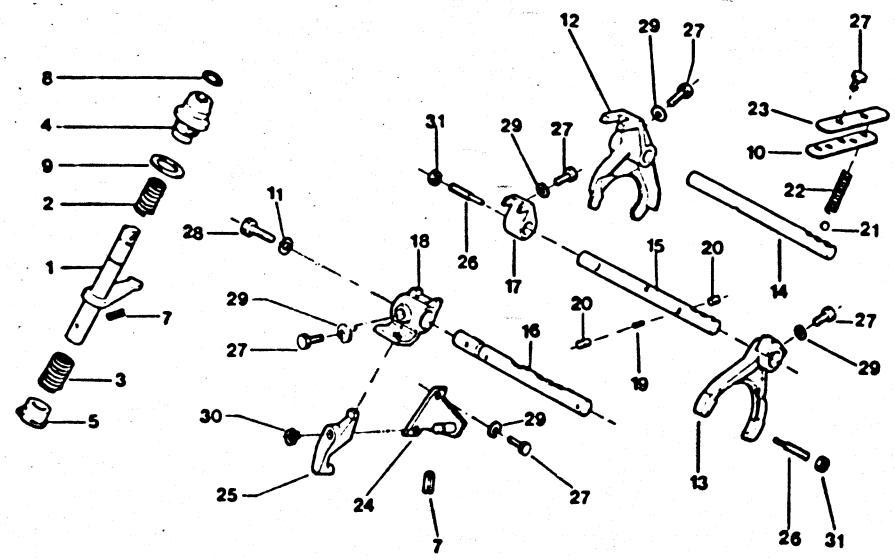

3191 [02/87] 1.334.10

X3351110

BVM4
▶ 3857

25	*	75 438 864	01			LEVIER DE CDE HEBEL CONTROL LEVER PALANCA MANDO LEVA
26		75 501 638	02	DIAM 7X1,00 5,5-61 -GAZOLE ▶ 3738		VIS BUTEE D'AXE SCHRAUBE FORK STOP SCREW TORNILLO TOPE VITE
27		79 03 201 150	06	DIAM 8X1,25 - 20		VIS TH SCHRAUBE CAPSCREW TORNILLO TH VITE
28		79 03 101 753	01	TH 7X1,00-14		-
		79 03 001 707	01	DIAM 7X1,00-16		-
29		79 03 053 104	04	DIAM 8X18X2,5		RONDELLE PLATE FLACHSCHEIBE PLAIN WASHER ARANDELA PLANA RONDELLA PIATTA
30		79 03 053 423 NFP	01	10X22 EP 2,5 TRANS PAR 95624274		-
31		79 03 034 071	02	DIAM 7X1,00 ▶ 3738		ECROU FREIN STOP-MUTTER SELF LOCKG NUT TUERCA FRENADA DADO FRENI

AXES ET FOURCHETTES
ACHSEN UND GABELN
SPINDLES AND FORKS
EJES Y HORQUILLAS
ASTA E FORCELLE

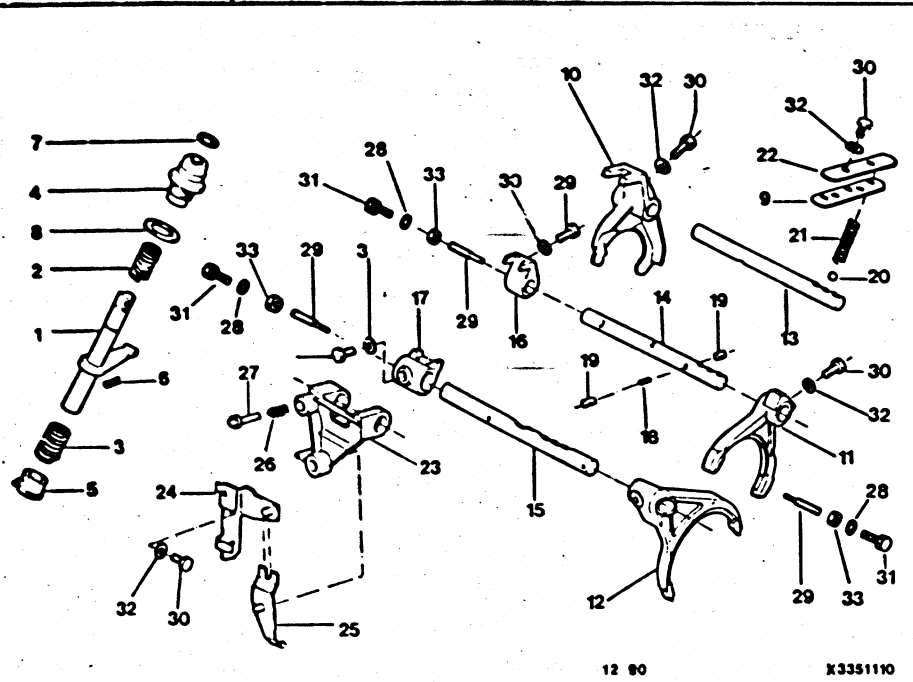

X3351110

BVM5

01	•	95 562 107	01		ARBRE SELECTION WELLE SELECTOR SHAFT PALANCA MANDO ALBERO
02		75 439 802	01	1E-MAR	RESSORT FEDER SELECTN SPRING MUELLE MOLLA
03	•	75 439 803	01		-
04		75 439 804	01		BAGUE D'ARBRE RING F.WELLE SHAFT BUSH CASQUILLO ARBOL BOCCOLA ALBERO
05		75 439 805	01		-
06		26 170 229	01	4,45X20	GOUPILLE PASS-STIFT COTTER PIN PASADOR BOCCOLA ALBERO
07		ZF 14 457 280L	01	TO 15.5X20.8X2.6	JOINT TORIQUE RINGDICHTUNG RING-SEAL JUNTA TORICA ANELLO TENUTA
08		ZF 82 310 151L	01	CU 35.5X45X0.5	JOINT CUIVRE DICHTUNG COPPER GASKET JUNTA COBRE GUARNIZIONE
09		ZA 4 285 741L	01	▶ 12/90	JOINT DE PLAQUE FLATTENDICHTUNG PLATE GASKET JUNTA DE PLACA GUARNIZIONE
	•	96 122 051	01	EP 0,8 12/90 ▶	-
10		75 515 877	01	1E - 2E ▶ 4802	FOURCHETTE 1+2 GABEL GR-BOX FORK 1+2 HORQUILLA 1+2 FORCELLA
	•	96 060 994	01	1E-2E 4803 ▶	-
11		ZF 82 310 136L	01	3E-4E ▶ 4802	FOURCHETTE 3+4 GABEL GR-BOX FORK 3+4 HORQUILLA 3+4 FORCELLA
	•	96 029 906	01	3E-4E 4803 ▶	-
12		95 541 747	01	▶ 4802	FOURCHETTE 5+AR GABEL FORK 5 + REVERSE HORQUILLA 5+M/A FORCELLA 5+RET

.../...

AXES ET FOURCHETTES
ACHSEN UND GABELN
SPINDLES AND FORKS
EJES Y HORQUILLAS
ASTA E FORCELLE

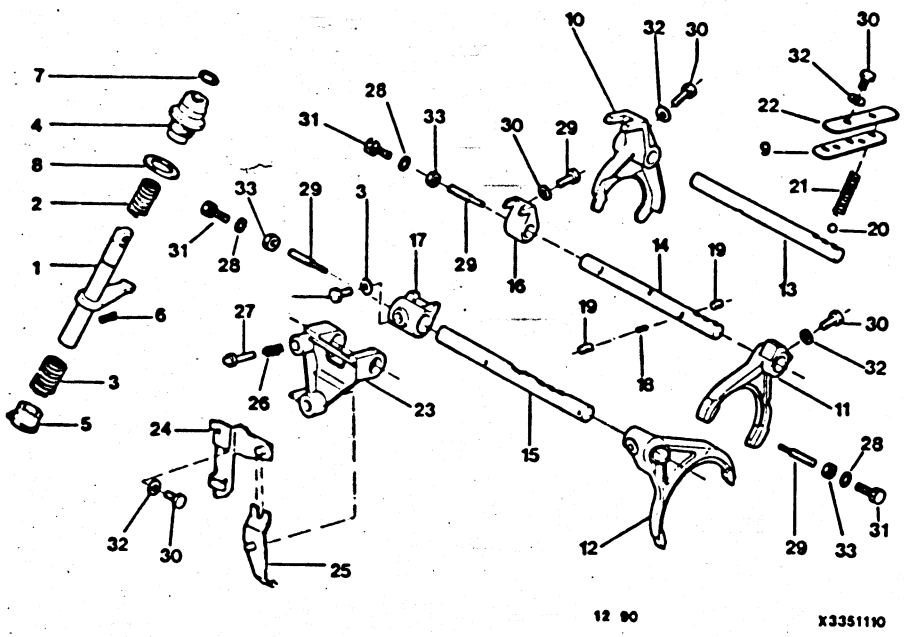

X3351110

BVM5

12		95 567 785	01	5E /M AR	4803 ▶	FOURCHETTE 5+AR GABEL FORK 5 + REVERSE HORQUILLA 5+ M/A FORCELLA 5+ RET.
13		75 423 219	01	1E-2E	▶ 4802	AXE DE FOURCHE. GABELACHSE FORK PIN EJE HORQUILLA PERNO FORCELLA
	•	96 077 296	01	1E-2E	4803 ▶	-
14		75 423 218	01	3E-4E	▶ 4803	-
14	•	96 077 297	01	3E-4E	4803 ▶	AXE DE FOURCHE. GABELACHSE FORK PIN EJE HORQUILLA PERNO FORCELLA
15		95 541 733	01	MAR 5E	▶ 4482	AXE FOURCHETTE GABELACHSE FORK SHAFT EJE HORQUILLA PERNO FORCELLA
	•	96 048 977	01	5E M /AR 2 POS	4482 ▶ 4802	AXE DE FOURCHE. GABELACHSE FORK SHAFT EJE HORQUILLA ASTA FORCELLA
	•	96 052 584	01	5E M/AR	4803 ▶	AXE FOURCHETTE GABELACHSE FORK SHAFT EJE HORQUILLA PERNO FORCELLA
16		95 562 105	01	3E-4E		NOIX ANSCHLAG FORK SPROCKET ARTICULACION SPINA
17		95 562 106	01	5E		-
18		ZF 82 310 158L	01			PLONGEUR D'AXE ACHSENKOLBEN SHAFT PLUNGER EMBOLO DE EJE BILANCINO PERNO
19		ZF 82 310 157L	02	DIAM 7,9X15,4		VERROU D'AXE ACHSENRIEGEL FORK SHAFT LOCK CERROJO EJE CHIAVISTELLO
20		24 113 009	03	DIAM 7,5		BILLE VERROU KUGEL LOCKING BALL BOLA SFERA
21		75 527 585	03	DIAM EXT 7,5SPIRES14	▶ 4802	RESSORT FEDER LOCKING SPRING MUELLE MOLLA
	•	96 078 552	01	14 SPIRES	4803 ▶	-

.../...

AXES ET FOURCHETTES
ACHSEN UND GABELN
SPINDLES AND FORKS
EJES Y HORQUILLAS
ASTA E FORCELLE

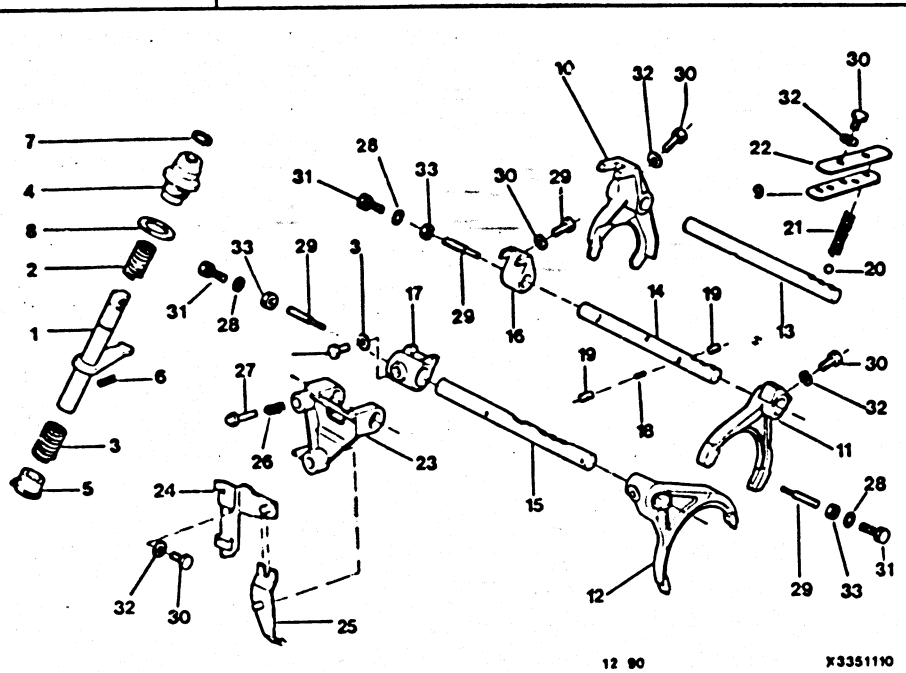

X3351110

BVM5

22	ZA 4 285 740L	01	▶ 4802	PLAQUE PLATTE CNTR LOCK PLATE PLACA DE CIERRE PIASTRA
	96 078 553	01	4803 ▶	-
23	95 631 044	01		SUPPORT CDE HALTER CONTROL BRACKET SOPORTE MANDO SUPPORTO
23	75 526 997	01	▶ 3801	SUPPORT RENVOI HALTER RETURN BRACKET SOPORTE REENVIO SUPPORTO
24	96 002 036	01	3802 ▶	SUPPORT CDE HALTER CONTROL BRACKET SOPORTE MANDO SUPPORTO
25	75 527 001	01		LEVIER HEBEL LEVER PALANCA PASO LEVA
26	75 527 004	01		RESSORT FEDER LOCKING SPRING MUELLE MOLLA
27	75 527 005	01	MAR	JOINT DE PLAQUE ABDICHTUNG LOCK PLATE SEAL JUNTA DE PLACA GUARNIZIONE
28	22 476 009	03	CU 7.2X11X1 4813 ▶	RONDELLE PLATE FLACHSCHEIBE PLAIN WASHER ARANDELA PLANA RONDELLA PIATTA
29	75 501 638	03	DIAM 7X1.00 5.5-61 ▶ 3738	VIS BUTEE D'AXE SCHRAUBE FORK STOP SCREW TORNILLO TOPE VITE
30	79 03 201 150	08	DIAM 8X1.25 - 20	VIS TH SCHRAUBE CAPSCREW TORNILLO TH VITE
31	79 03 001 707	03	DIAM 7X1.00-16 4813 ▶	-
32	77 03 053 009	08	DIAM 8.2X25 EP 3	RONDELLE PLATE FLACHSCHEIBE PLAIN WASHER ARANDELA PLANA RONDELLA PIATTA

.../...

AXES ET FOURCHETTES
ACHSEN UND GABELN
SPINDLES AND FORKS
EJES Y HORQUILLAS
ASTA E FORCELLE

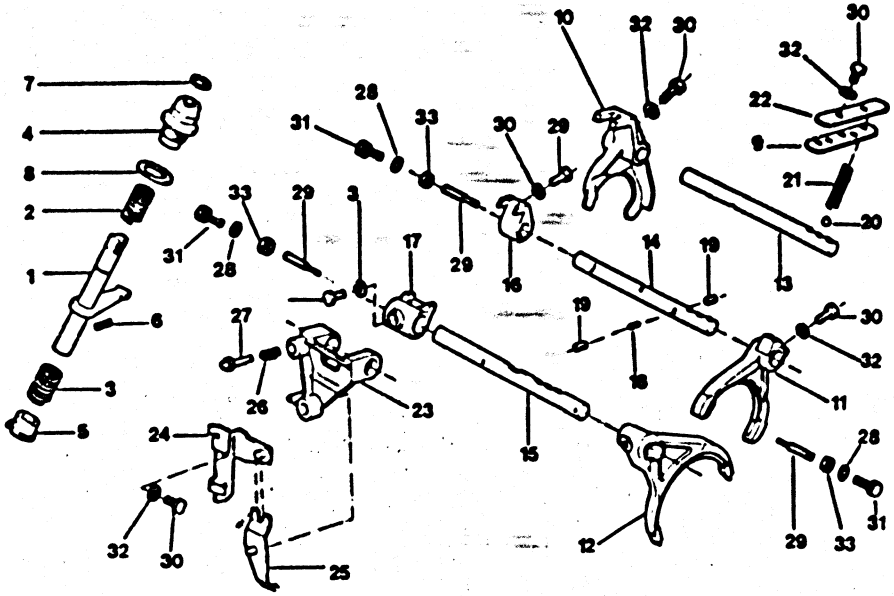

X3351110

BVM5

33	79 03 034 071	03	DIAM 7X1,00	▶ 3738	ECROU FREIN STOP-MUTTER SELF LOCKG NUT TUERCA FRENADA DADO FRENI

22/11/90
3191 01-3357-10
PAGE : 1

S15

COMMANDE DE VITESSES-COTE BOITE
GANGSCHALTUNG-GRTRIEBRSEITE
GEAR-CHANGE CONTROL-GEARBOX SIDE
MANDO DE VELOCIDADES - LADO CAJA
COMANDO DELLE MARCEZ - LATO D.C.

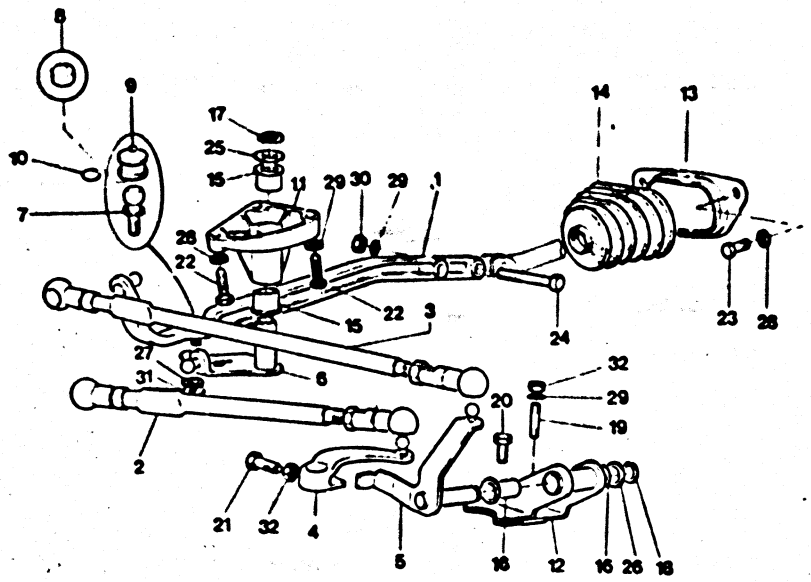

3190 (01/88) 1.334.30

BVM

01	95 548 372	01	-2L -2.2L	TIRANT STREBE STRUT TIRANTE TIRANTE
	5 485 919	01	-INJECTION -GAZOLE	-
02	95 494 914	01	LON 178 -2L -2.2L	BIELLETTE PASSA GESTAENGE F SCH GEARSHIFT LINK BIELETA PASO BIELLETTA
02	95 494 915	01	LON 213 -GAZOLE -BVM4 ▶ 3886	BIELLETTE PASSA GESTAENGE F SCH GEARSHIFT LINK BIELETA PASO BIELLETTA
03	95 495 144	01	LON 373 -GAZOLE -BVM4 ▶ 3886	BIELLETTE SELEC GESTAENGE SELECTION LINK BIELETA SELEC BIELLETTA
	95 495 381	01	LON 338 -2L ▶ 3886 -2.2L ▶ 3886	-
04	95 543 040	01		LEVIER DE CDE HEBEL CONTROL LEVER PALANCA MANDO LEVA
05	5 434 492	01		-
06	5 506 501	01		LEVIER HEBEL SELECTION LEVER PALANCA SELECC LEVA
	95 548 371	01	-2L -2.2L	LEVIER DE CDE HEBEL CONTROL LEVER PALANCA MANDO LEVA
07	5 444 467	01	DIAM 16 -INJECTION -GAZOLE	ROTULE KUGELGELENK CTRL BALL-JOINT ROTULA ROTULA
08	5 444 463	02	DIAM 13 -2L -2.2L	SIEGE DE ROTULE KUGELSITZ GEARLEVER BALL ASIENTO ROTULA SEDE ROTULA
09	5 439 226	01	DIAM 16 -INJECTION -GAZOLE	-
10	79 03 066 994	01	-2L -2.2L	JONC DE ROTULE RING BALL-HEAD RING ANILLO GUARNIZIONE

.../...

22/11/90
3191 01-3357-10
PAGE : 2

S14

COMMANDE DE VITESSES-COTE BOITE
GANGSCHALTUNG-GRTRIEBRSEITE
GEAR-CHANGE CONTROL-GEARBOX SIDE
MANDO DE VELOCIDADES - LADO CAJA
COMANDO DELLE MARCEZ - LATO D.C.

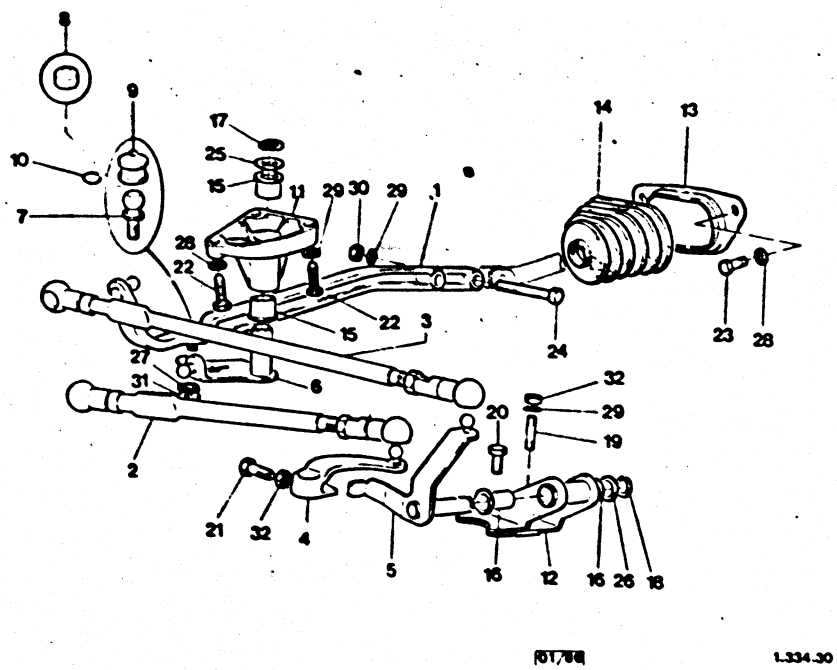

3180 (01/88) 1-334-30

X335710

BVM

11	5 434 482	01		SUPPORT CDE BET.-HALTER CONTROL BRACKET SOPORTE SUPPORTO CDO
12	5 501 898	01		-
13	5 434 511	01		SUPPORT HALTER LEVER BRACKET SOPORTE PALANCA SUPPORTO
14	5 507 203	01		ETANCHEITE ABDICHTUNG SEALING ESTANQUEIDAD TENUTA
15	5 434 486	02	DIAM 16	BAGUE D'ARBRE RING F.WELLE SHAFT BUSH CASQUILLO ARBOL BOCCOLA ALBERO
16	5 434 493	02	DIAM 12	-
17	79 03 066 215	01	DIAM 16,1 E 1	ANNEAU D'ARRET VERGASER DIESEL STOP-RING ANILLO RETENCIO ANELLO ARRESTO
18	79 03 066 115	01	DIAM 11,5 E1	SEGMENT D'ARRET HALTEERING STOP RING SEGMENTO RETEN. ANELLO ARRESTO
19	79 03 027 996	02	DIAM 8X1,25-34 -BVM4 ▶ 3886	GOUJON STEHBOLZEN STUD ESPARRAGO PERNO
20	79 03 201 032 RP 23795019	01	DIAM 8X1,25-20 -BVM5	VIS TH SCHRAUBE CAPSCREW TORNILLO TH VITE
21	75 524 535	01		-
22	79 03 201 026	02	DIAM 6X1,00-40	-
23	79 03 201 138	01	DIAM 6X1,00-12	-
24	79 03 201 024	02	6X1,00-30	-
25	5 434 488	01	DIAM 16X25	RONDELLE SCHEIBE LEVER WASHER ARANDELA RONDELLA

.../...

22/11/90
3191 01-3357-10
PAGE : 3

S13

COMMANDE DE VITESSES-COTE BOITE
GANGSCHALTUNG-GRTRIEBRSEITE
GEAR-CHANGE CONTROL-GEARBOX SIDE
MANDO DE VELOCIDADES - LADO CAJA
COMANDO DELLE MARCEZ - LATO D.C.

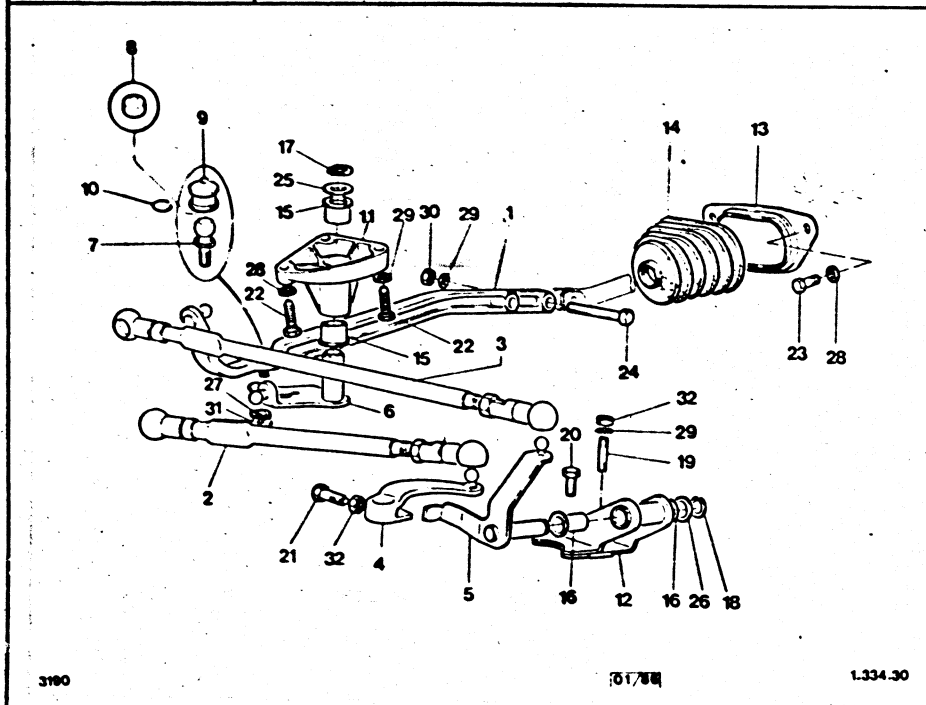

3190 01/88 1.334.30

X3357 10

BVM

26	5 444 457	01	DIAM 12X19-1,5	RONDELLE PLATE FLACHSCHEIBE PLAIN WASHER ARANDELA PLANA RONDELLA PIATTA
27	79 03 055 019	01	DIAM 10 -ESSENCE -SAUF 2,2L -ESSENCE -SAUF 2L	RONDELLE GROWER GROWERSCHEIBE SPRING WASHER ARANDELA RONDELLA GROWER
28	79 03 058 028	06	DIAM 6X14-1,4	RONDELLE A DENT ZAHNSCHEIBE SPRING WASHER ARANDELA RONDELLA DENTAT
29	79 03 058 030	03	DIAM 8X18X1,4	-
30	25 260 019	02	DIAM 6X1,00	ECROU HEXAGONAL SECHSKANTMUTTER HEXAGONAL NUT TUERCA DADO ESAGONALE
31	79 03 032 252 RP 7903232018	01	HE 10X1,50 -INJECTION -GAZOLE	-
32	79 03 032 037 RP 7903232017	03	HE 8X1,25	-

22/11/90
3191 01-3357-11
PAGE : 1
S12

COMMANDE DE VITESSES-COTE BOITE
GANGSCHALTUNG-GRTRIEBRSEITE
GEAR-CHANGE CONTROL-GEARBOX SIDE
MANDO DE VELOCIDADES - LADO CAJA
COMANDO DELLE MARCEZ - LATO D.C.

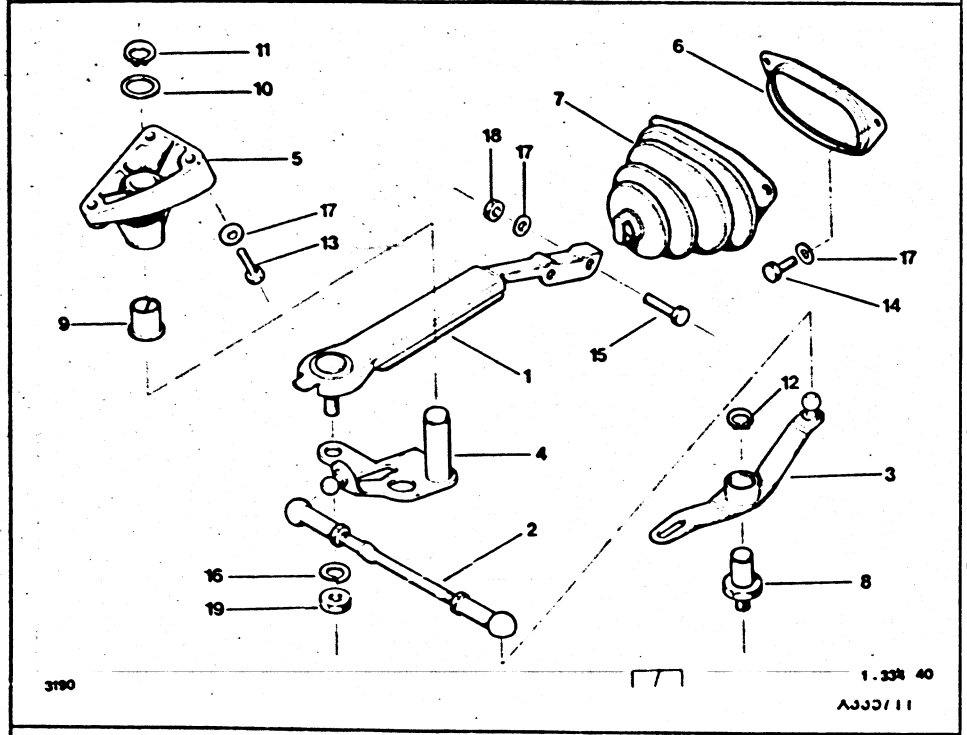

BVA

01	95 544 911	01		EMBOUT ENDSTUECK SOCKET TOOL TERMINAL TERMINALE
02	95 494 915	01	LON 213	BIELLETTE PASSA GESTAENGE F SCH GEARSHIFT LINK BIELETA PASO BIELLETTA

03	95 543 634	01		LEVIER HEBEL LEVER PALANCA PASO LEVA
04	5 506 501	01		-
05	5 434 482	01		SUPPORT CDE BET.-HALTER CONTROL BRACKET SOPORTE SUPPORTO CDO
06	5 434 511	01		SUPPORT HALTER LEVER BRACKET SOPORTE PALANCA SUPPORTO
07	5 507 203	01		ETANCHEITE ABDICHTUNG SEALING ESTANQUEIDAD TENUTA
08	95 543 635	01		AXE DE RENVOI UMLENKBOLZEN RETURN SPINDLE EJE REENVIO PERNO RINVIO
09	5 434 486	02	DIAM 16	BAGUE D'ARBRE RING F.WELLE SHAFT BUSH CASQUILLO ARBOL BOCCOLA ALBERO
10	5 434 488	01	DIAM 16X25	RONDELLE SCHEIBE LEVER WASHER ARANDELA RONDELLA
11	79 03 066 215	01	DIAM 16.1 E 1	ANNEAU D'ARRET VERGASER DIESEL STOP-RING ANILLO RETENCIO ANELLO ARRESTO
12	79 03 066 129	01	DIAM 15	CIRCLIP SICHERUNGSRING CIRCLIP ANILLO FERMAGLIO

.../...

22/11/90
3191 01-3357-11
PAGE : 2
S11

COMMANDE DE VITESSES-COTE BOITE
GANGSCHALTUNG-GRTRIEBRSEITE
GEAR-CHANGE CONTROL-GEARBOX SIDE
MANDO DE VELOCIDADES - LADO CAJA
COMANDO DELLE MARCEZ - LATO D.C.

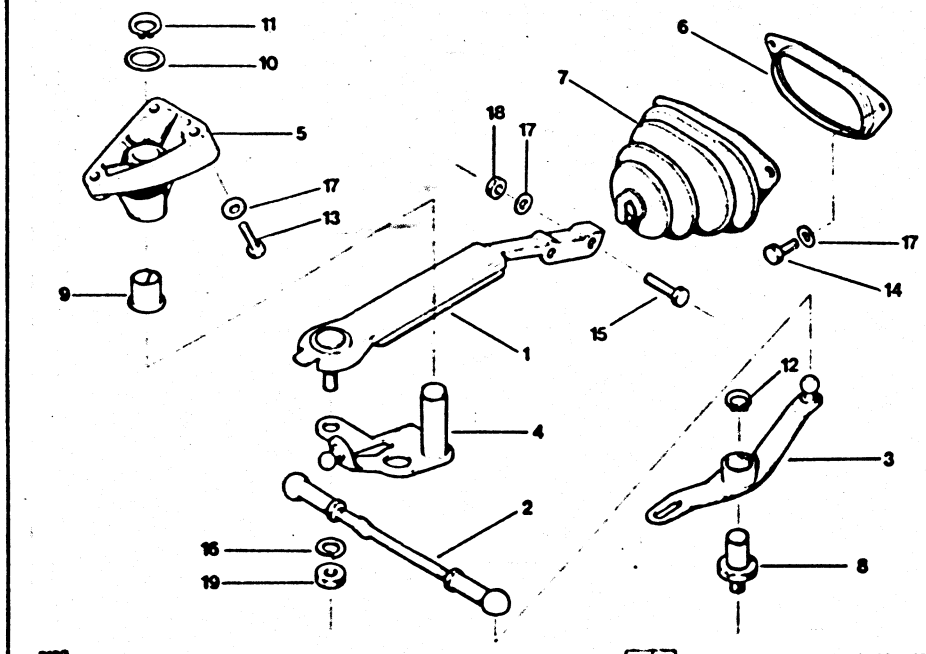

BVA

13	79 03 201 026	02	DIAM 6X1,00-40	VIS TH SCHRAUBE CAPSCREW TORNILLO TH VITE
14	79 03 201 138	01	DIAM 6X1,00-12	-
15	79 03 201 024	02	6X1,00-30	-
16	79 03 055 019	01	DIAM 10	RONDELLE GROWER GROWERSCHEIBE SPRING WASHER ARANDELA RONDELLA GROWER
17	79 03 058 028	06	DIAM 6X14-1,4	RONDELLE A DENT ZAHNSCHEIBE SPRING WASHER ARANDELA RONDELLA DENTAT
18	25 260 019	02	DIAM 6X1,00	ECROU HEXAGONAL SECHSKANTMUTTER HEXAGONAL NUT TUERCA DADO ESAGONALE
19	79 03 032 252 RP 7903232018	01	HE 10X1,50	-

22/11/90
3191 01-3358-10
PAGE : 1
S10

COMMANDE DE VITESSES-COTE HABITACLE
GANGSCHALTUNG INNENRAUMSEITE
GEAR-CHANGE CONTROL-BINACLE SIDE
MANDO DE VELOCIDADES-LADO BITACORA
COMANDO DELLMARCE - LATO ABITACOLO

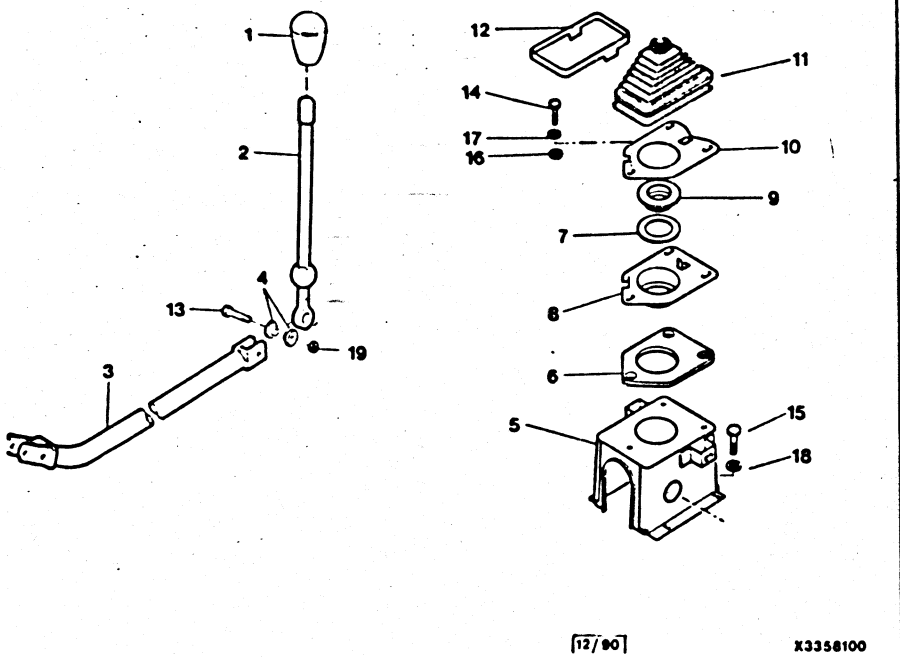

[12/90] X3358100

X3358100

BVM

01	95 631 392	01	DIAM EXT 46 LON 615	POIGNEE GRIFF LEVER HANDLE POMO LEVA
	95 631 659 RP 95631658	01	DIAM EXT 46 -2,5L -INJECTION TURBO	-
02	95 563 747	01		LEVIER DE CDE HEBEL CONTROL LEVER PALANCA MANDO LEVA
03	95 561 905	01	LON 727	TIRANT STREBE STRUT TIRANTE TIRANTE
04	75 444 083	02	DIAM 6X14X22X6	BAGUE DE LEVIER HUELSE AN HEBEL LEVER RING CASQUILLO BOCCOLA LEVA
05	95 612 158	01	DIAM 70X58	SUPPORT HALTER LEVER BRACKET SOPORTE PALANCA SUPPORTO
06	5 501 771	01		JOINT DICHTUNG LEVER BOX SEAL JUNTA DE CAJA GUARNIZIONE
07	95 548 573	02	CAOUTCHOUC	JOINT TORIQUE RINGDICHTUNG RING-SEAL JUNTA TORICA ANELLO TENUTA
08	75 505 352	01	INF	BOITIER BOLZENGEHAEUSE BALL HOUSING CAJA ROTULA SCATOLA ROTULE
09	75 472 600	02	DIAM 32-DIAM 50.5	SIEGE DE ROTULE KUGELSITZ GEARLEVER BALL ASIENTO ROTULA SEDE ROTULA
10	75 503 738	01		PLAQUE PLATTE CNTR BOOT PLATE PLACA PIASTRA
11	5 450 644	01	-BVM4 ▶ 3886	GARNITURE MANSCHETTE RUBBER GAITER GUARNECIDO RIVESTIMENTO
	95 631 908 FXX	01	NOIR CUIR -INJECTION -PRESTIGE	-

.../...

22/11/90
3191 01-3358-10
PAGE : 2

S09

COMMANDE DE VITESSES-COTE HABITACLE
GANGSCHALTUNG INNENRAUMSEITE
GEAR-CHANGE CONTROL-BINACLE SIDE
MANDO DE VELOCIDADES-LADO BITACORA
COMANDO DELLMARCE - LATO ABITACOLO

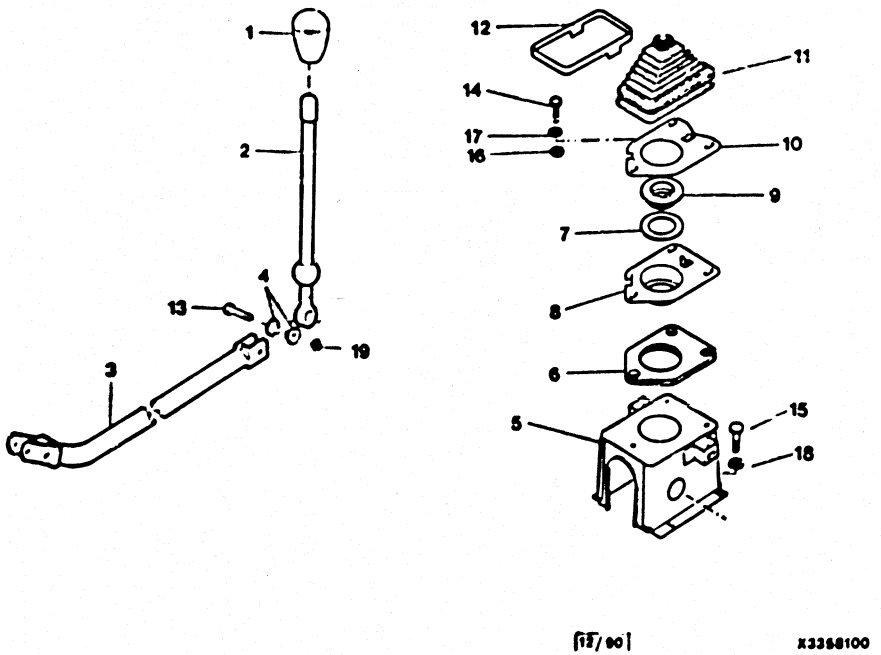

X3358100

BVM

11		95 631 908 FCD	01	TABAC BLOND CUIR -INJECTION -PRESTIGE	GARNITURE MANSCHETTE RUBBER GAITER GUARNECIDO RIVESTIMENTO
		95 631 907 FXX	01	NOIR TEP -BVM5	.
12		75 488 562	01	-BVM5 -INJECTION -PRESTIGE	SUPPORT HALTER COVERIN.BRACKET SOPORTE SUPPORTO
13		26 211 849	01	TH 6 X 26	VIS DE LEVIER HEBELSCHRAUBE CTR LEVER SCREW TORNILLO VITE LEVA
14		79 03 001 708	03	DIAM 7X1.00-20	VIS TH SCHRAUBE CAPSCREW TORNILLO TH VITE
15		79 03 201 138	04	DIAM 6X1.00-12	-
16		22 763 019	03	DIAM 7X30	RONDELLE PLATE FLACHSCHEIBE PLAIN WASHER ARANDELA PLANA RONDELLA PIATTA
17		79 03 056 012	03	CR 7.3X12	RONDELLE GROWER GROWERSCHEIBE SPRING WASHER ARANDELA RONDELLA GROWER
18		79 03 056 008	04	DIAM 6.3X11	RONDELLE A DENT ZAHNSCHEIBE SPRING WASHER ARANDELA RONDELLA DENTAT
19		25 350 019	01	HE 6 X 1.00	ECROU FREIN STOP-MUTTER SELF LOCKG NUT TUERCA FRENADA DADO FRENI

XT

51		95 631 391 YF	01	GRIS CLAIR -(D) -(B) -(NL) -(GB) 4131 ▶	POIGNEE GRIFF LEVER HANDLE PO'MO LEVA

22/11/90
3191 01-3358-11
PAGE : 1

S08

COMMANDE DE VITESSES-COTE HABITACLE
GANGSCHALTUNG INNENRAUMSEITE
GEAR-CHANGE CONTROL-BINACLE SIDE
MANDO DE VELOCIDADES-LADO BITACORA
COMANDO DELLMARCE - LATO ABITACOLO

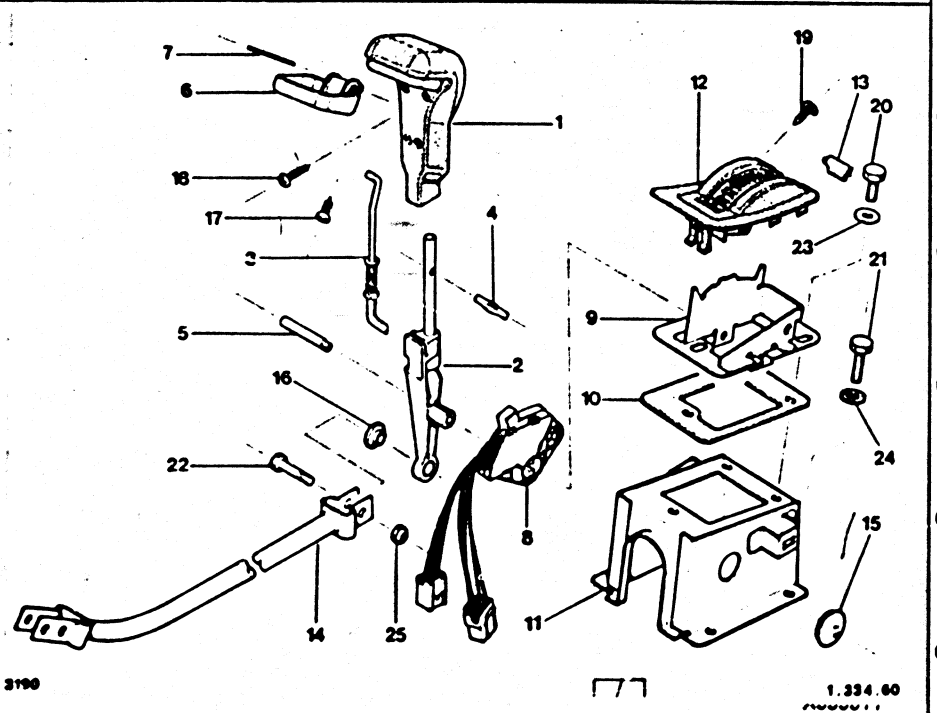

BVA

01	*	95 543 613	01		POIGNEE GRIFF LEVER HANDLE POMO LEVA
02		95 552 117	01		LEVIER DE CDE HEBEL CONTROL LEVER PALANCA MANDO LEVA
03	*	95 562 534	01		TRINGLE STANGE UNLOCKING LINK VARILLA MANDO BARRA LEVERAGGI
04		79 03 067 107	02	4X24	GOUPILLE STIFT CONTROL LVR PIN PASADOR COPPIGLIA
05	*	95 543 619	01		AXE DE LEVIER HEBELBOLZEN LEVER SPINDLE EJE PALANCA PERNO LEVA
06		95 562 332	01		POIGNEE GRIFF UNLOCKING HANDL PULSADOR CHIAVE
07		95 544 138	01		AXE DE POIGNEE BOLZEN F.GRIFF HANDLE SHAFT EJE EMPUNADURA PERNO LEVA
08		95 493 895	01		COMMUTATEUR BVA SCHALTER BVA SWITCH CONMUTADOR BVA COMMUTATORE
09		95 557 564	01		GRILLE VITESSES AUSWAHLGITTER GRILLE REJILLA SETTORE
10		95 543 625	01		JOINT DICHTUNG LEVER SEAL JUNTA GUARNIZIONE
11		95 612 159	01		SUPPORT CDE BET -HALTER CONTROL BRACKET SOPORTE SUPPORTO CDO

.../...

COMMANDE DE VITESSES-COTE HABITACLE
GANGSCHALTUNG INNENRAUMSEITE
GEAR-CHANGE CONTROL-BINACLE SIDE
MANDO DE VELOCIDADES-LADO BITACORA
COMANDO DELLMARCE - LATO ABITACOLO

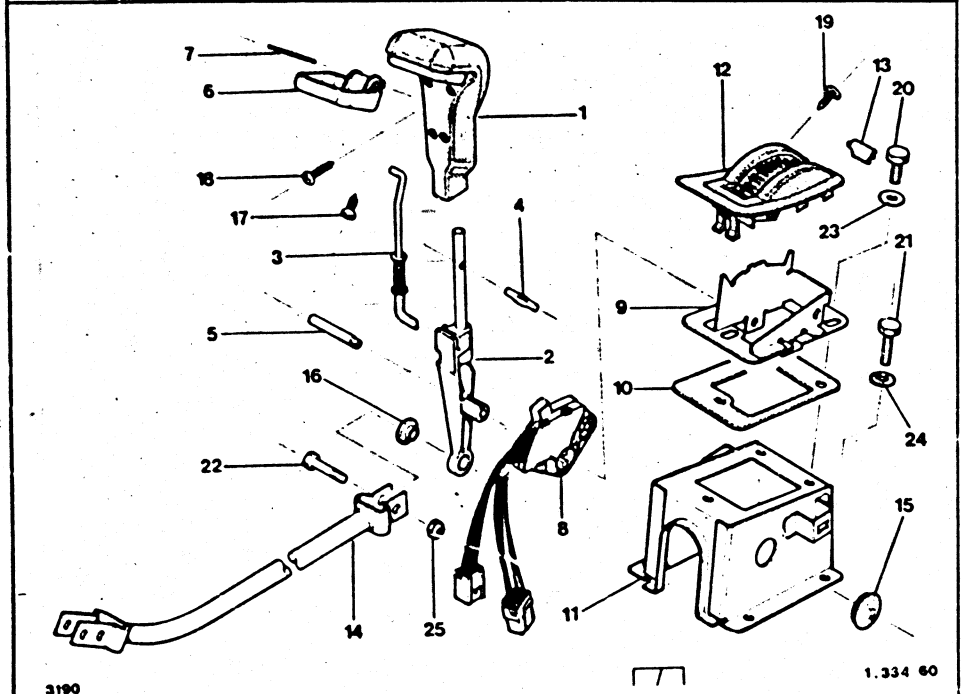

BVA

12	*	95 539 855 FCG	01		GARNITURE MANSCHETTE RUBBER GAITER GUARNECIDO RIVESTIMENTO
	*	95 539 855 FLD	01		-
	*	95 539 855 FYC	01		-
	*	95 539 855 FXX	01		-

13	*	95 547 482 FED	01		BARRETTE ABDECKPLATTE COVER PLATE SOPORTE TAPA BARRETTA
	*	95 547 482 GLX	01		-
	*	95 547 482 FLQ NFP	01		-
	*	95 547 482 GPL	01		-
	*	95 547 482 FYD	01		-
	*	95 547 482 FXX	01		-
	*	95 547 482 FLD	01		-
14		95 561 905	01	LON 727	TIRANT STREBE STRUT TIRANTE TIRANTE
15		75 411 037	01	DIAM 28.5	OBTURATEUR STOPFEN TLGT HINGE PLUG OBTURADOR TAPPO
16		75 444 083	02	DIAM 6X14X22X6	BAGUE DE LEVIER HUELSE AN HEBEL LEVER RING CASQUILLO BOCCOLA LEVA
17	*	79 03 017 013	02		VIS DE LEVIER HEBELSCHRAUBE CTR LEVER SCREW TORNILLO VITE LEVA
18		79 03 017 014	04	DIAM 3.5 - 25	VIS TOLE TCB BLECHSCHRAUBE TAPPING SCREW TORNILLO CHAPA VITE
19		22 499 069	01	TBF 3,52-9.5	VIS TOLE TF BLECHSCHRAUBE TAPPING SCREW TORNILLO R CHAP VITE LAMIERA

.../...

22/11/90
3191 01-3358-11
PAGE : 3

S06

COMMANDE DE VITESSES-COTE HABITACLE
GANGSCHALTUNG INNENRAUMSEITE
GEAR-CHANGE CONTROL-BINACLE SIDE
MANDO DE VELOCIDADES-LADO BITACORA
COMANDO DELLMARCE - LATO ABITACOLO

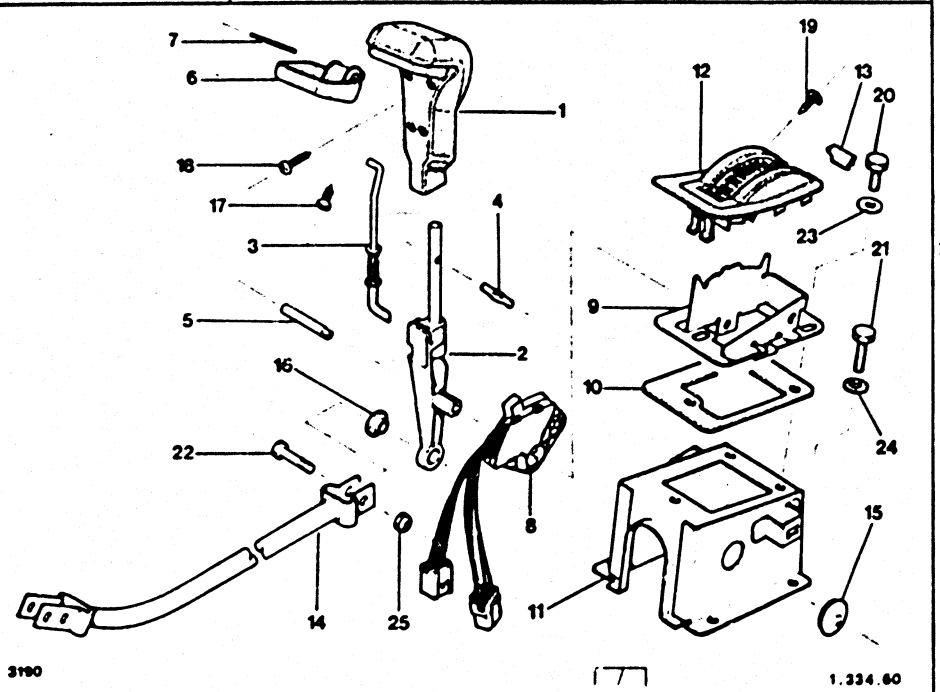

3190

1.334.60
X335811

BVA

20	79 03 001 708	03	DIAM 7X1.00-20	VIS TH SCHRAUBE CAPSCREW TORNILLO TH VITE
21	79 03 201 138	04	DIAM 6X1.00-12	-
22	26 211 849	01	TH 6 X 26	VIS DE LEVIER HEBELSCHRAUBE CTR LEVER SCREW TORNILLO VITE LEVA
23	79 03 058 029	03	DIAM 7.2 X14.2X1.4	RONDELLE CONIQU KONUSSCHEIBE SPRING WASHER ARANDELA RONDELLA CONICA
24	79 03 058 039 NFP	01	DIAM 6X18.2X1.4	RONDELLE PICOTS SCHEIBE WASHER ARANDELA RONDELLA
	79 03 056 008	01	DIAM 6.3X11	RONDELLE A DENT ZAHNSCHEIBE SPRING WASHER ARANDELA RONDELLA DENTAT
25	25 350 019	01	HE 6 X 1.00	ECROU FREIN STOP-MUTTER SELF LOCKG NUT TUERCA FRENADA DADO FRENI

22/11/90
3191 01-3430-10
PAGE : 1
S05

DIFFERENTIEL
DIFFERENTIALGETRIEBE
DIFFERENTIAL
DIFERENCIAL
DIFFERENZIALE

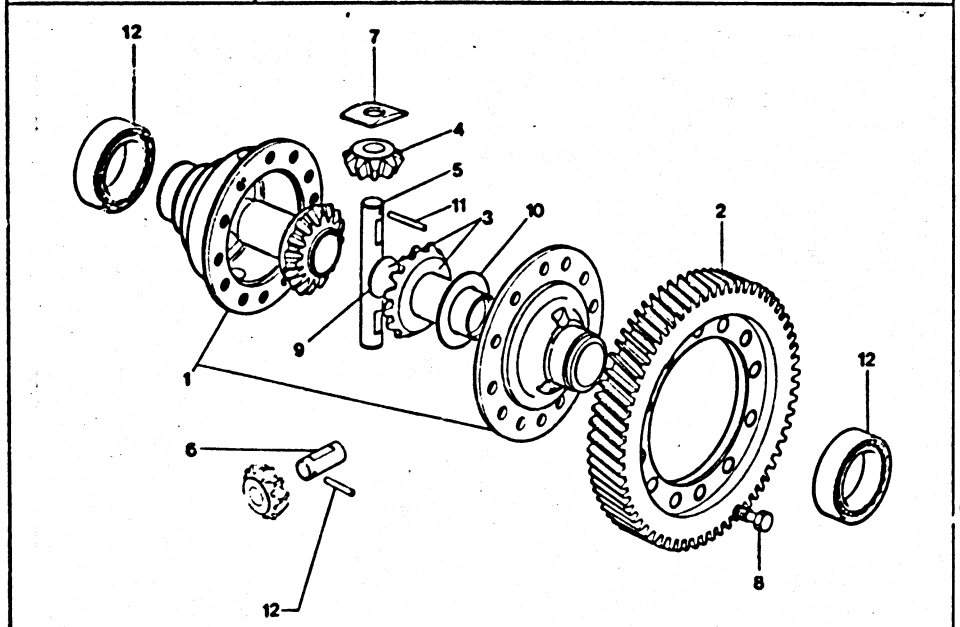

01		95 577 215	01	29 DENT	▶ 4711	BOITIER GEHAEUSE DIFF HOUSING CAJA PORTASATEL SCATOLA
	•	95 655 233	01	29 DENT	4712 ▶ 4802	-
	•	95 655 339	01	29 DENT	4803 ▶	-

02		5 465 026	01	61 DENT C 14X61		COURONNE PONT TELLERRAD RING GEAR CORONA DIFERENC CORONA
		95 632 310	01	59 DENT C 15X59	3522 ▶	-
		95 580 440	01	61 DENT-C 16X61 -GAZOLE -TURBO	▶ 3765	-
		95 632 964	01	59 DENT -16X59 -GAZOLE -TURBO	3765 ▶	-
		95 560 459	01	59 DENT -C14X59 -INJECTION TURBO -INJECTION	▶ 3521 ▶ 3521	-
		95 588 655	01	61 DENT-C 15X61 -INJECTION		-
		95 022 058	01	C12X621POS		-
03		75 43! 923	02	16DENT-L0N 74,2 PLANETAIRE		PIGNON ZAHNRAD RR AXL SUN GEAR PLANETARIO PIGNONE
04		95 634 959	04	10DENT SATELLITE	▶ 4802	-
	•	96 026 625	04	10 DENT H 20 SATELLITE	4803 ▶	-
05		75 462 197	01	DIAM 18-L0N 111	▶ 4711	AXE DES PIGNONS ACHSE F.RITZEL GEARS SPINDLE EJE SATELITES PERNO PIGNONI
	•	96 002 681	01	DIAM 18 LON 109,75	4712 ▶	-
06		75 462 200	02	DIAM 18-L0N 45,5	▶ 4711	-
	•	96 002 678	02	DIAM 18 LON 45,5	4712 ▶	-
07		75 444 213	04	SATELLITE	▶ 4802	COUPELLE TALLER PLANET CUP COPELA SATELITE PERNO PIGNONI
	•	96 002 675	04	SATELLITE	4803 ▶	-
	•	95 036 233	02	PLANETAIRE	4803 ▶	-

.../...

DIFFERENTIEL
DIFFERENTIALGETRIEBE
DIFFERENTIAL
DIFERENCIAL
DIFFERENZIALE

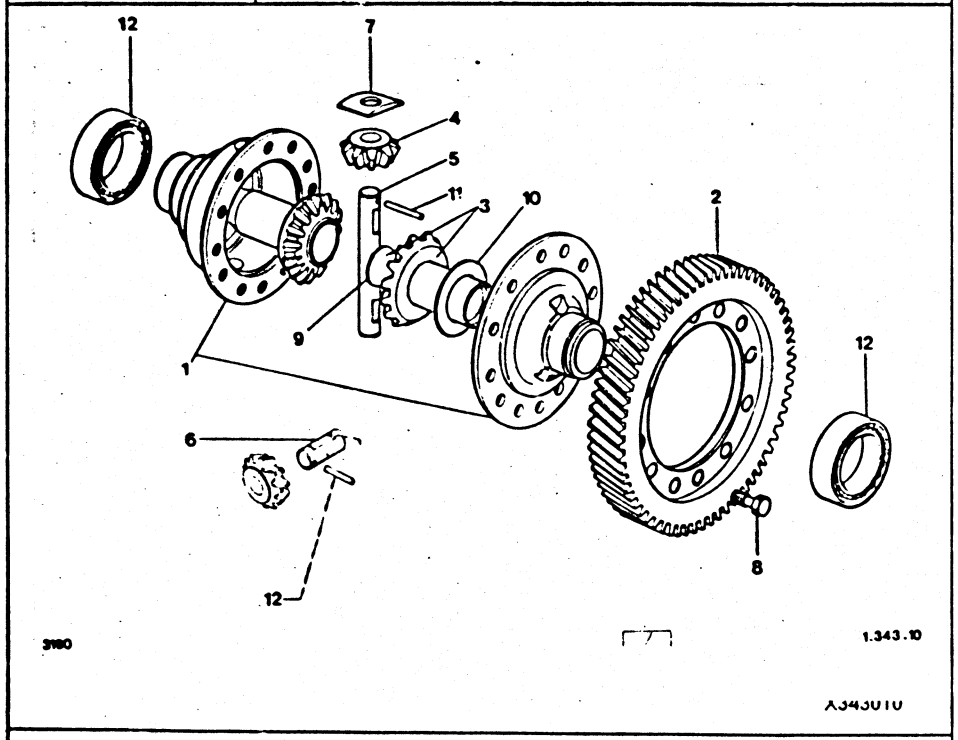

08	75 427 187 RP 96010922	12	TH 10X1,25-33	▶ 3886	VIS SCHRAUBE RING GEAR SCREW TORNILLO VITE FISS.
	96 010 922	12	TH 10X1,25-35	3887 ▶	-
09	24 804 009	02	DIAM 30		BOUCHON STOPFEN SUN GEAR PLUG OBTURADOR PINON TAPPO
10	75 444 216	01	DIAM INT 32,25	▶ 4802	RONDELLE SCHEIBE ADJUSTMT WASHER ARANDELA RONDELLA
	75 444 217	01	DIAM 60X35,25-1,58	▶ 4802	-
	75 444 218	01	DIAM 60X35,25-1,64	▶ 4802	-
	75 444 219	01	DIAM 60X35,25-1,70	▶ 4802	-
	75 444 220	01	DIAM 60X35,25-1,76	▶ 4802	-
	75 444 221	01	DIAM 60X35,25-1,82	▶ 4802	-
11	75 462 196	03	DIAM 6-LON 41	▶ 4711	GOUPILLE D'AXES ACHSSTIFT SPINDLE PIN PASADOR DE EJE COPPIGLIA PERNO
12	95 496 520	02	DIAM 46X75X18		ROULEMENT LAGER DIFFER BEARING RODAMIENTO CUSCINETTO